Hirschmann

RPM 2000
Rundfunk - Pegelmeßgerät

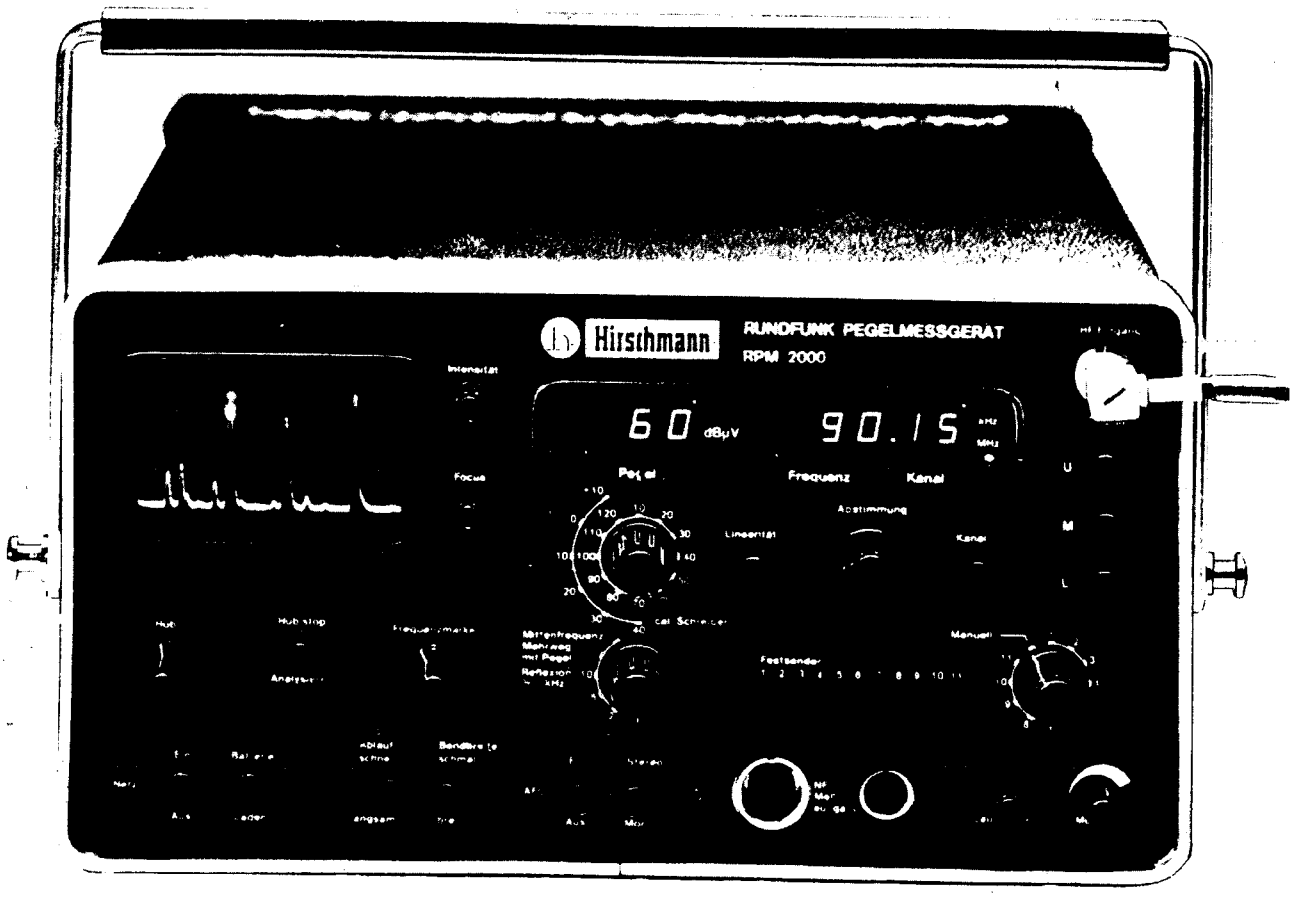

11 79 071 056-001/00

I N H A L T S V E R Z E I C H N I S

RUNDFUNKPEGELMESSGERÄT

			Blatt
1.	Rundfunkpegelmeßgerät 975 316-... :	Gesamtschaltbild	1.0
		Gesamtansicht	1.1
		Stückliste	1.2
2.	Mutterplatine 879 786:	Ansicht	2.0
		Stückliste	2.1
3.	Schaltplatinen 879 788, 879 789, 879 790, 879 791, 879 792, 879 793, 889 735-001:	Ansichten	3.0
		Stücklisten	3.1 - 3.6
4.	Netzteil und Mehrwegempfänger 879 774:	Schaltbild	4.0
		Ansicht	4.1
		Stücklisten	4.2 - 4.6
5.	AM-FM-Eichteiler 877 228/877 614-011:	Schaltbild	5.0
		Ansicht	5.1
		Platinenansichten 879 783-011 879 784, 879 785	5.2
		Stücklisten	5.3 - 5.10

			Blatt
6.	AM-Meßkonverter 878 529-001:	Schaltung	6.0
		Ansicht	6.1
		Stücklisten	6.2 - 6.4
7.	AM-Tuner 878 528-001	Schaltung	7.0
		Ansicht	7.1
		Stücklisten	7.2 - 7.5
8.	FM-Tuner 877 211:	Schaltung	8.0
		Ansicht	8.1
		Stücklisten	8.2 - 8.3
9.	ZF-Meßverstärker 877 203:	Schaltung	9.0
		Ansicht	9.1
		Stücklisten	9.2 - 9.5
10.	ZF-Abwärtsmischer 877 201:	Schaltung	10.0
		Ansicht	10.1
		Stücklisten	10.2 - 10.5
11.	Digitale Pegelmeßautomatik 879 799-...:	Schaltung	11.0
		Ansicht	11.1
		Stücklisten	11.2 - 11.6
12.	Anzeigeeinheit 877 217:	Schaltung	12.0
		Ansicht	12.1
		Stücklisten	12.2 - 12.6

			Blatt
13.	Logarithmischer Detektor 879 775:	Schaltung	13.0
		Ansicht	13.1
		Stücklisten	13.2 - 13.6
14.	ZF-Tonverstärker mit FM-Demodulator und Stereodecoder 879 777:	Schaltung	14.0
		Ansicht	14.1
		Stücklisten	14.2 - 14.8
15.	X-Ablenkung, Markenkomparator und NF-Endverstärker 879 776:	Schaltung	15.0
		Ansicht	15.1
		Stücklisten	15.2 - 15.5
16.	Sichtteil:	Schaltung	16.0
	XY-Verstärker 879 780 und Hilfsplatine 879 787:	Ansicht	16.1
		Stücklisten	16.2 - 16.4
	DC/DC-Wandler 877 215:	Ansicht	16.5
		Stücklisten	16.6 - 16.8

KENN-ZEICHEN	HIRSCHMANN ARTIKELNR.	ARTIKELBEZ.	ORIGINAL HERSTELLER	ORIGINAL ARTIKEL

Index -001 (RPM2000)

877 232-010	ZUBEHÖRSCHASSIS		HIRSCHMANN
877 234-010	CHASSIS BESTÜCKT		HIRSCHMANN
877 231-110	FRONTPLATTE KOMPLETT		HIRSCHMANN
778 521-250	NETZKABEL		HIRSCHMANN

Index -011 (RPM2001)

877 232-011	ZUBEHÖRSCHASSIS		HIRSCHMANN
877 234-011	CHASSIS BESTÜCKT		HIRSCHMANN
877 231-111	FRONTPLATTE KOMPLETT		HIRSCHMANN
778 521-250	NETZKABEL		HIRSCHMANN

Index -012 (RPM2002)

877 232-010	ZUBEHÖRSCHASSIS		HIRSCHMANN
877 234-012	CHASSIS BESTÜCKT		HIRSCHMANN
877 231-112	FRONTPLATTE KOMPLETT		HIRSCHMANN
778 521-250	NETZKABEL		HIRSCHMANN

Index -013 (RPM2003)

877 232-013	ZUBEHÖRSCHASSIS		HIRSCHMANN
877 234-013	CHASSIS BESTÜCKT		HIRSCHMANN
877 231-113	FRONTPLATTE KOMPLETT		HIRSCHMANN
778 521-250	NETZKABEL		HIRSCHMANN

Index -024 (RPM2000)

877 232-040	ZUBEHÖRSCHASSIS		HIRSCHMANN
877 234-024	CHASSIS BESTÜCKT		HIRSCHMANN
877 231-124	FRONTPLATTE KOMPLETT		HIRSCHMANN
778 521-250	NETZKABEL		HIRSCHMANN

Index -040 (RPM2000A)

877 232-040	ZUBEHÖRSCHASSIS		HIRSCHMANN
877 234-040	CHASSIS BESTÜCKT		HIRSCHMANN
877 231-140	FRONTPLATTE KOMPLETT		HIRSCHMANN
778 521-250	NETZKABEL		HIRSCHMANN

SENA-TEICHEN	HIRSCHMANN ARTIKELNR.	BAUTEILEBEZEICHNUNG	TYP / VALUE TYPE / VALUE	HERSTELLER MANUFACTURER
LS1	279 490	LAUTSPRECHER		CIARE
LS2	279 490	LAUTSPRECHER		CIARE
BU34	930 176-102	BUCHSE BIL 20 BLAU	BIL 20	HIRSCHMANN
BU33	930 176-100	BUCHSE BIL 20 SCHWARZ	BIL 20	HIRSCHMANN
BU32	930 176-100	BUCHSE BIL 20 SCHWARZ	BIL 20	HIRSCHMANN
ST28	778 501	GERÄTESTECKER	MASEI 4	HIRSCHMANN
IC1	274 526	IC FIXSPANNUNGSREGELER 5V	MC 7805 CT	MOTOROLA
TR1	264 205	TRANSISTOR	2N4923	MORORLA
TR2	274 236	TRANSISTOR	MJE 2955T	MORORLA
RÖ1	279 233	OSZILLOGRAFENRÖHRE	D9-10GH	TELEFUNKEN
	877 204	KABELBAUM RPM 2000		HIRSCHMANN
	879 780	X-Y VERSTÄRKER		HIRSCHMANN
	877 215	DC/DC WANDLER		HIRSCHMANN
	877 201	ZF-ABWÄRTSMISCHER		HIRSCHMANN
	877 203	ZF-MESSVERSTÄRKER		HIRSCHMANN
	878 529-001	AM-MESSCONVERTER		HIRSCHMANN
	878 528-002	AM-TUNNER		HIRSCHMANN
	877 211	FM-TUNNER		HIRSCHMANN
	879 775	LOGARITHMISCHER DETEKTOR		HIRSCHMANN
	879 776	X-ABLENKUNG, MARKENKOMPARATOR, NF-ENDVERSTÄRKER		HIRSCHMANN
	879 786	MOTHERBOARD		HIRSCHMANN

Index -010

SI1	264 753	SICHERUNGSEINSATZ 250 mA	T 250 mA	SEMKO
T1	279 790	TRAFO EI 84B	EI 84B	TRAFONIC
	877 235-010	FRONTPLATTE BESTÜCKT		HIRSCHMANN
	877 228-010	AM- FM- EICHTEILER		HIRSCHMANN
	879 799-010	DIGITALE PEGELMESSAUTOMATIK		HIRSCHMANN
	879 777-010	ZF-TONVERSTÄRKER MIT FM-TONMODULATOR UND STEREODEC.		HIRSCHMANN

Index -011

SI1	264 753	SICHERUNGSEINSATZ 250 mA	T 250 mA	SEMKO
T1	279 790	TRAFO EI 84B	EI 84B	TRAFONIC
	877 235-011	FRONTPLATTE BESTÜCKT		HIRSCHMANN
	877 614-011	AM- FM- EICHTEILER		HIRSCHMANN
	879 799-011	DIGITALE PEGELMESSAUTOMATIK		HIRSCHMANN
	879 777-010	ZF-TONVERSTÄRKER MIT FM-TONMODULATOR UND STEREODEC.		HIRSCHMANN

EIN-ZEICHEN	HIRSCHMANN ARTIKELNR.	ARTIKELBEZEICHNUNG	HERSTELLER-BEZEICHNUNG	HERSTELLER

Index -012

SI1	264 753	SICHERUNGSEINSATZ 250 mA	T 250 mA	SEMKO
T1	279 790	TRAFO EI 84B	EI 84B	TRAFONIC
	877 235-012	FRONTPLATTE BESTÜCKT		HIRSCHMANN
	877 614-011	AM- FM- EICHTEILER		HIRSCHMANN
	879 799-010	DIGITALE PEGELMESSAUTOMATIK		HIRSCHMANN
	879 777-010	ZF-TONVERSTÄRKER MIT FM-TONMODULATOR UND STEREODEC.		HIRSCHMANN

Index -013

SI1	264 753	SICHERUNGSEINSATZ 250 mA	T 250 mA	SEMKO
T1	279 790	TRAFO EI 84B	EI 84B	TRAFONIC
	877 235-013	FRONTPLATTE BESTÜCKT		HIRSCHMANN
	877 228-013	AM- FM- EICHTEILER		HIRSCHMANN
	879 799-010	DIGITALE PEGELMESSAUTOMATIK		HIRSCHMANN
	879 777-010	ZF-TONVERSTÄRKER MIT FM-TONMODULATOR UND STEREODEC.		HIRSCHMANN

Index -024

SI1	264 753	SICHERUNGSEINSATZ 250 mA	T 250 mA	SEMKO
T1	279 686	TRAFO EI 84B/240V	EI 84B/240V	TRAFONIC
	877 235-010	FRONTPLATTE BESTÜCKT		HIRSCHMANN
	877 228-010	AM- FM- EICHTEILER		HIRSCHMANN
	879 799-010	DIGITALE PEGELMESSAUTOMATIK		HIRSCHMANN
	879 777-010	ZF-TONVERSTÄRKER MIT FM-TONMODULATOR UND STEREODEC.		HIRSCHMANN

Index -040

SI1	274 619	SICHERUNGSEINSATZ T0,400	T0,400	SEMKO
T1	279 694	TRAFO EI 84B	EI 84B	TRAFONIC
	877 235-012	FRONTPLATTE BESTÜCKT		HIRSCHMANN
	877 614-011	AM- FM- EICHTEILER		HIRSCHMANN
	879 799-010	DIGITALE PEGELMESSAUTOMATIK		HIRSCHMANN
	879 777-040	ZF-TONVERSTÄRKER MIT FM-TONMODULATOR UND STEREODEC.		HIRSCHMANN

KENNZEICHEN	HIRSCHMANN SACHNUMMER	BENENNUNG	TYPE	HERSTELLER
St41	[illegible]	[illegible]	[illegible]	ITT-Cannon
St42	877 [illegible]-009	Flachbandleitung		Hirschmann
St43	778 [illegible]-010	GS-Steckverbinder	10 polig gerade	ITT-Cannon
St44	778 611-014	GS-Steckverbinder	14 polig gerade	ITT-Cannon
St45	778 611-016	GS-Steckverbinder	16 polig gerade	ITT-Cannon
St46	778 611-010	GS-Steckverbinder	10 polig gerade	ITT-Cannon
St47	877 236-011	Flachbandleitung		Hirschmann
St48	877 236-015	Flachbandleitung		Hirschmann
St49	778 612-014	GS-Steckverbinder	14 polig gerade	ITT-Cannon
St50	778 612-010	GS-Steckverbinder	10 polig winkelig	ITT-Cannon
St51	778 612-010	GS-Steckverbinder	10 polig winkelig	ITT-Cannon
St52	778 612-014	GS-Steckverbinder	14 polig winkelig	ITT-Cannon
St53	778 612-010	GS-Steckverbinder	10 polig winkelig	ITT-Cannon
St54	778 612-010	GS-Steckverbinder	10 polig winkelig	ITT-Cannon
St55	877 236-009	Flachbandleitung		Hirschmann
Bu60	778 073-210	Federleiste	21 polig	Amphenol
Bu61	778 073-310	Federleiste	31 polig	Amphenol
Bu62	778 073-210	Federleiste	21 polig	Amphenol
Bu63	778 073-310	Federleiste	31 polig	Amphenol
Bu64	778 073-210	Federleiste	21 polig	Amphenol
Bu65	778 073-210	Federleiste	21 polig	Amphenol
Bu66	778 073-210	Federleiste	21 polig	Amphenol
Bu67	778 073-210	Federleiste	21 polig	Amphenol

KENNZEICHEN	ÄNDERUNG	DATUM	BEZEICHNUNG	NUMMER	BLATT
01	-	820421	MUTTERPLATINE	879 786	2.1

Hirschmann

KENNZEICHEN	HIRSCHMANN SACHNUMMER	BENENNUNG	TYPE	HERSTELLER
S 18	273 065	Tastenschalter	2F 17,5 FG sw	ITT
S 19	273 065	Tastenschalter	2F 17,5 FG sw	ITT
S 20	273 061	Tastenschalter	2F 15 FG sw	ITT
S 21	273 061	Tastenschalter	2F 15 FG sw	ITT
S 22	273 061	Tastenschalter	2F 15 FG sw	ITT
S 23	273 061	Tastenschalter	2F 15 FG sw	ITT
R 846	275 106	Widerstand	2,2 Ohm 5W 208-8	Vitrohm
R 847	265 153	Widerstand	200 Ohm 2W 236-0	Vitrohm
R 848	265 153	Widerstand	200 Ohm 2W 236-0	Vitrohm
R 849	265 289	Widerstand	10k Ohm 0,25W 100-0	Vitrohm
R 850	265 289	Widerstand	10k Ohm 0,25W 100-0	Vitrohm
R 851	265 289	Widerstand	10k Ohm 0,25W 100-0	Vitrohm
R 852	265 292	Widerstand	4,7k Ohm 0,25W 100-0	Vitrohm
R 853	265 288	Widerstand	5,6k Ohm 0,25W 100-0	Vitrohm
R 854	275 297	Widerstand	470k Ohm 0,25W 100-0	Vitrohm
C 846	270 155	Elko	200µF 16V 16TW 2200	Rubycon
C 847	260 611	Tantal Elko	47µF 25V Nr. 2012 197	Volvo
C 848	270 741	Folienkondensator	0,47µF 63V MKS 2/63	Wima
D 846	264 105	Diode	1 N 4004	Motorola
D 847	264 105	Diode	1 N 4004	Motorola
D 848	264 105	Diode	1 N 4004	Motorola
D 849	264 105	Diode	1 N 4004	Motorola
D 850	264 101	Diode	1 N 4148	AEG. Telefunken
LD 846	279 030	Leuchtdiode	CQX 41 B	AEG. Telefunken
IC 846	274 514	Integrierte Schaltung	LM 358 N	National
Bu 41	877 236-001	VK + Buchse		Hirschmann

KENNZEICHEN	ÄNDERUNG	DATUM	BEZEICHNUNG	NUMMER	BLATT
02 01		870323 820421	Hilfsplatine	879 791	3.1

Hirschmann

KENNZEICHEN	HIRSCHMANN SACHNUMMER	BENENNUNG	TYPE	HERSTELLER
D 1	261 101	Diode	1 N 4148	AEG
S 11	273 059	Tastenschalter	3 F 15 FG sw	ITT
St 47	778 612-016	Stiftstecker	609 1607	Thomas & Betts
St 48	778 612-014	Stiftstecker	609 1407	Thomas & Betts

KENN ZCHN	ANDERUNG	DATUM	BEZEICHNUNG	NUMMER	BLATT
02		870323	EMPFANGSBEREICHUMSCHALTUNG	889 735-001	3.2

Hirschmann

KENNZEICHEN	HIRSCHMANN SACHNUMMER	BENENNUNG	TYPE	HERSTELLER
R591	276 244	Widerstand	2,15 kOhm 1% TK50 0,6W	Beyschlag
R592	276 244	Widerstand	2,15 kOhm 1% TK50 0,6W	Beyschlag
R593	276 244	Widerstand	2,15 kOhm 1% TK50 0,6W	Beyschlag
R594	276 244	Widerstand	2,15 kOhm 1% TK50 0,6w	Beyschlag
R595	276 244	Widerstand	2,15 kOhm 1% TK50 0,6W	Beyschlag
R596	276 229	Widerstand	511 Ohm 1% TK50 0,6W	Beyschlag
R597	276 225	Widerstand	348 Ohm 1% TK50 0,6W	Beyschlag
R598	276 225	Widerstand	348 Ohm 1% TK50 0,6W	Beyschlag
R599	276 225	Widerstand	348 Ohm 1% TK50 0,6W	Beyschlag
R600	276 225	Widerstand	348 Ohm 1% TK50 0,6W	Beyschlag
R601	276 225	Widerstand	348 Ohm 1% TK50 0,6W	Beyschlag
P591	275 589	Potentiometer	10kOhm 0,5W VA05H	Ohmic
D591	264 101	Diode	1 N 4148	Telefunken
D592	264 101	Diode	1 N 4148	Telefunken
D593	264 101	Diode	1 N 4148	Telefunken
D594	264 101	Diode	1 N 4148	Telefunken
D595	264 101	Diode	1 N 4148	Telefunken
D596-D613	264 101	Diode	1 N 4148	Telefunken
S7	273 081	Drehschalter	684 ZD	Seuffer
S8	273 060	Tastenschalter	1 F 15 FG sw	ITT
S10	273 060	Tastenschalter	1 F 15 FG sw	ITT
Bu45	877 236-005	VK + Buchse		Hirschmann
Index	-010:			
D606-608	264 101	Diode	1N 4148	ITT
Index	-011:			
D606-608		Drahtbrücke		

KENNZEICHN	ANDERUNG	DATUM	BEZEICHNUNG	NUMMER	BLATT
02 01		901003 870323	PEGELSCHALTPLATINE	879 789	3.3

Hirschmann

KENNZEICHEN	HIRSCHMANN SACHNUMMER	BENENNUNG	TYPE	HERSTELLER
R271	265 218	Widerstand	3,9kOhm 0,25W 105-0	Vitrohm
R272	265 292	Widerstand	4,7kOhm 0,25W 105-0	Vitrohm
P271	275 530	Potentiometer	100kOhm 1W 984	Dale
P272	275 530	Potentiometer	100kOhm 1W 984	Dale
P273	275 530	Potentiometer	100kOhm 1W 984	Dale
P274	275 530	Potentiometer	100kOhm 1W 984	Dale
P275	275 530	Potentiometer	100kOhm 1W 984	Dale
P276	275 530	Potentiometer	100kOhm 1W 984	Dale
P277	275 530	Potentiometer	100kOhm 1W 984	Dale
P278	275 530	Potentiometer	100kOhm 1W 984	Dale
P279	275 530	Potentiometer	100kOhm 1W 984	Dale
P280	275 530	Potentiometer	100kOhm 1W 984	Dale
P281	275 530	Potentiometer	100kOhm 1W 984	Dale
S17	273 080	Drehschalter	684 ZD	Seuffer
Bu46	877 236-004	VK + Buchse		Hirschmann

KENN ZCHN	ANDERUNG	DATUM	BEZEICHNUNG	Hirschmann
			FIXPROGRAMM-PLATINE	NUMMER 879 792 / BLATT 3.4

KENNZEICHEN	HIRSCHMANN SACHNUMMER	BENENNUNG	TYPE	HERSTELLER
St 55	778 611-010	Stiftstecker	609 1027	Thomas & Betts
S30 +S31	273 064	Tastenschalter	2 F 30 FG sw	ITT

01		870323	BEZEICHNUNG SCHALTPLATINE SCHREIBEN-ANALYSIEREN	Hirschmann
KENN ZCHN	ANDERUNG	DATUM		NUMMER 879 790 / BLATT 3.5

KENNZEICHEN	HIRSCHMANN SACHNUMMER	BENENNUNG	TYPE	HERSTELLER
R551	265 342	Widerstand	33kOhm 0,25W 105-0	Vitrohm
P1 2	275 562	Potentiometer	10kOhm 0502-305	Ruf
P1 4	275 562	Potentiometer	10kOhm 0502-305	Ruf
S1 3	273 062	Tastenschalter	1 F 15 FG sw	ITT
Bu 43	877 236-002	Flachbandleitung		Hirschmann
Bu 44	877 236-003	Flachbandleitung		Hirschmann

KENNZCHN	ÄNDERUNG	DATUM	BEZEICHNUNG	Hirschmann
			HUB-STOP-ANALYSIERPLATINE	NUMMER 879 788 / BLATT 1.6

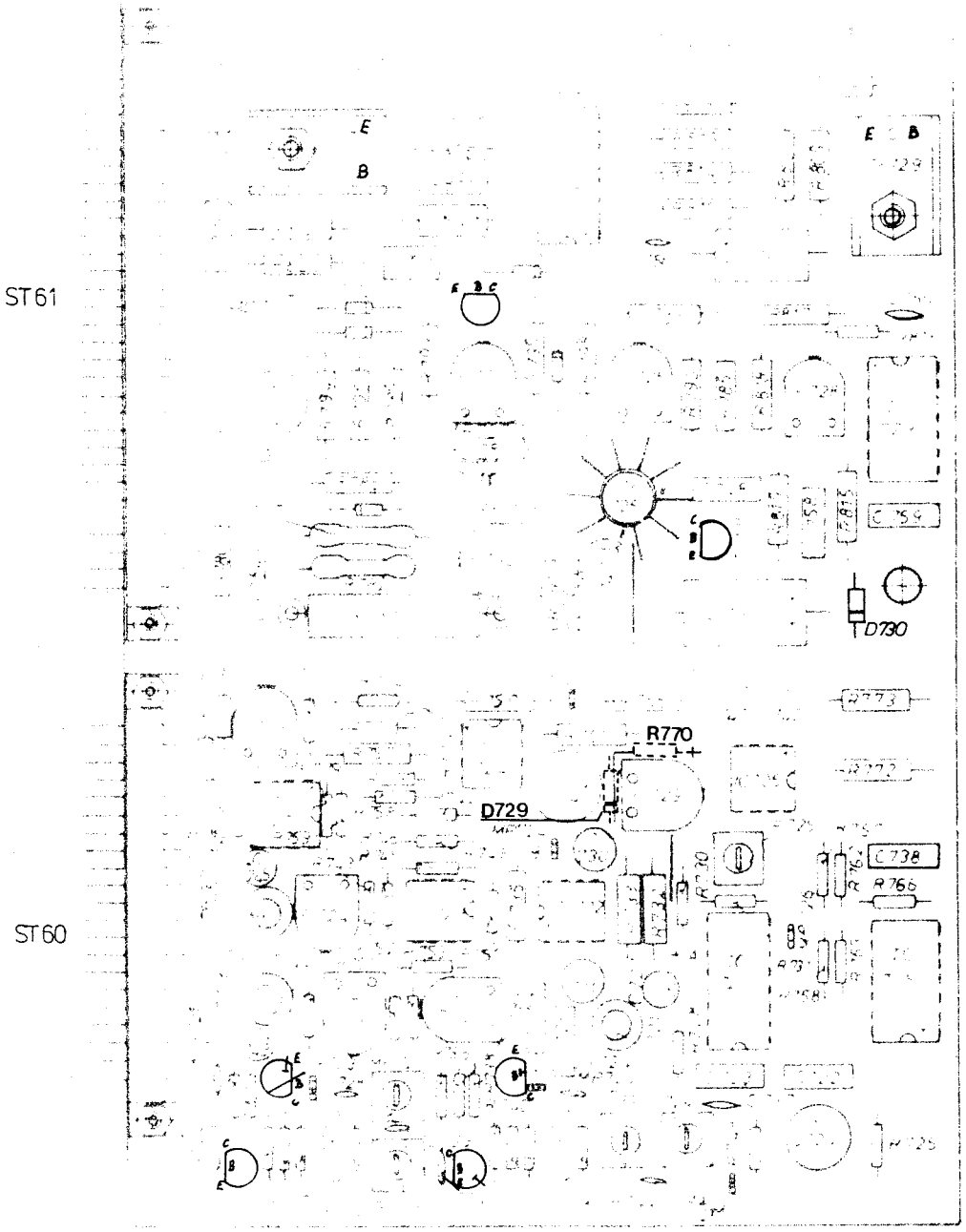

02	D729 dazu, R770 dazu, Tr 724 - 725, Tr 728, 729 Montage geändert	86.08.26		
01	D730 dazu	81.12.10		

Hirschmann

Maßstab: 1:1

Datum 810331
Gez
Gepr
Norm

4.1

Ersatz für

Erzeugnis

879 774

NETZTEIL und MEHRWEGEMPFÄNGER

KENNZEICHEN	HIRSCHMANN SACHNUMMER	BENENNUNG	TYPE	HERSTELLER
R721	265 289	Widerstand	10kOhm 0,25W 105-0	Vitrohm
R722	265 289	Widerstand	10kOhm 0,25W 105-0	Vitrohm
R723	265 319	Widerstand	270 Ohm 0,25W 105-0	Vitrohm
R724	265 245	Widerstand	680 Ohm 0,25W 105-0	Vitrohm
R725	265 237	Widerstand	47kOhm 0,25W 105-0	Vitrohm
R726	265 238	Widerstand	560 Ohm 0,25W 105-0	Vitrohm
R727	265 238	Widerstand	560 Ohm 0,25W 105-0	Vitrohm
R728	265 289	Widerstand	10kOhm 0,25W 105-0	Vitrohm
R729	265 244	Widerstand	390 Ohm 0,25W 105-0	Vitrohm
R730	265 226	Widerstand	8,2kOhm 0,25W 105-0	Vitrohm
R731	265 281	Widerstand	1kOhm 0,25W 105-0	Vitrohm
R732	275 046	Widerstand	6,81kOhm 0,25W RCMS	AK-Gmbh
R733	275 046	Widerstand	6,81kOhm 0,25W RCMS	AK-Gmbh
R734	265 289	Widerstand	10kOhm 0,25W 105-0	Vitrohm
R735	265 289	Widerstand	10kOhm 0,25W 105-0	Vitrohm
R736	275 038	Widerstand	1,5kOhm 0,25W RCMS	AK-Gmbh
R737	275 045	Widerstand	5,62kOhm 0,25W RCMS	AK-Gmbh
R738	265 319	Widerstand	270 Ohm 0,25W 105-0	Vitrohm
R739	265 238	Widerstand	560 Ohm 0,25W 105-0	Vitrohm
R740	265 238	Widerstand	560 Ohm 0,25W 105-0	Vitrohm
R741	265 238	Widerstand	560 Ohm 0,25W 105-0	Vitrohm
R742	265 290	Widerstand	6,8kOhm 0,25W 105-0	Vitrohm
R743	265 342	Widerstand	33kOhm 0,25W 100-0	Vitrohm
R744	265 244	Widerstand	390kOhm 0,25W 105-0	Vitrohm
R745	265 232	Widerstand	3,3kOhm 0,25W 105-0	Vitrohm
R746	265 289	Widerstand	10kOhm 0,25W 105-0	Vitrohm
R747	265 281	Widerstand	1kOhm 0,25W 105-0	Vitrohm
R748	265 289	Widerstand	10kOhm 0,25W 105-0	Vitrohm
R749	265 245	Widerstand	680 Ohm 0,25W 105-0	Vitrohm
R750	265 284	Widerstand	100kOhm 0,25W 105-0	Vitrohm
R751	265 284	Widerstand	100kOhm 0,25W 105-0	Vitrohm
R752	265 284	Widerstand	100kOhm 0,25W 105-0	Vitrohm
R753	265 284	Widerstand	100kOhm 0,25W 105-0	Vitrohm
R754	265 237	Widerstand	47kOhm 0,25W 105-0	Vitrohm
R755	265 237	Widerstand	47kOhm 0,25W 105-0	Vitrohm
R756	275 060	Widerstand	100kOhm 0,25W RCMS	AK-Gmbh
R757	275 060	Widerstand	100kOhm 0,25W RCMS	AK-Gmbh
R758	265 232	Widerstand	3,3kOhm 0,25W 105-0	Vitrohm
R759	265 232	Widerstand	3,3kOhm 0,25W 105-0	Vitrohm

KENNZEICHEN	HIRSCHMANN SACHNUMMER	BENENNUNG	TYPE	HERSTELLER
R761	275 046	Widerstand	6,81kOhm 0,25W RCMS	AK-Gmbh
R762	265 232	Widerstand	3,3kOhm 0,25W 105-0	Vitrohm
R763	265 232	Widerstand	3,3kOhm 0,25W 105-0	Vitrohm
R765	275 046	Widerstand	6,81kOhm 0,25W RCMS	AK-Gmbh
R766	265 284	Widerstand	100kOhm 0,25W 105-0	Vitrohm
R767	275 296	Widerstand	330kOhm 0,25W 100-0	Vitrohm
R768	265 277	Widerstand	2,2kOhm 0,25W 105-0	Vitrohm
R771	275 045	Widerstand	5,62kOhm 0,25W RCMS	AK-Gmbh
R772	275 038	Widerstand	1,5kOhm 0,25W RCMS	AK-Gmbh
R773	275 045	Widerstand	5,62kOhm 0,25W RCMS	AK-Gmbh
R774	265 297	Widerstand	2,7kOhm 0,25W 100-0	Vitrohm
R775	265 292	Widerstand	4,7kOhm 0,25W 105-0	Vitrohm
R776	265 284	Widerstand	100kOhm 0,25W 105-0	Vitrohm
R777	265 284	Widerstand	100kOhm 0,25W 105-0	Vitrohm
R778	265 220	Widerstand	220kOhm 0,25W 105-0	Vitrohm
R779	265 220	Widerstand	220kOhm 0,25W 105-0	Vitrohm
R780	275 479	Widerstand	3,3 Ohm 0,5W 104-0	Vitrohm
R781	275 107	Widerstand	22 Ohm 4W 208-0	Vitrohm
R782	265 123	Widerstand	0,2 ohm 1W 200-0	Vitrom
R783	275 122	Widerstand	0,51 Ohm 1W	Vitrohm
R784	275 479	Widerstand	3,3 Ohm 0,5W 104-0	Vitrohm
R785	265 464	Widerstand	1kOhm 0,5W 104-0	Vitrohm
R786	265 464	Widerstand	1kOhm 0,5W 104-0	Vitrohm
R787	265 323	Widerstand	47 Ohm 0,5W 104-0	Vitrohm
R788	265 325	Widerstand	56 Ohm 0,5W 104-0	Vitrohm
R789	265 414	Widerstand	33kOhm 0,5W 104-0	Vitrohm
R790	265 464	Widerstand	1kOhm 0,25W 104-0	Vitrohm
R791	265 305	Widerstand	470 Ohm 0,5W 104-0	Vitrohm
R792	265 343	Widerstand	4,7kOhm 0,5W 104-0	Vitrohm
R793	265 335	Widerstand	680 Ohm 0,5W 104-0	Vitrohm
R794	265 471	Widerstand	1,2 KOhm 0,5 W	Vitrohm
R795	265 430	Widerstand	1,5kOhm 0,5W 104-0	Vitrohm
R796	265 306	Widerstand	390 Ohm 0,5 W	Vitrohm
R797	265 316	Widerstand	330 Ohm 0,5 W	Vitrohm
R798	265 305	Widerstand	470 Ohm 0,5 W	Vitrohm

KENNZCHN	ANDERUNG	DATUM	BEZEICHNUNG	Hirschmann	
02		900918	NETZTEIL und		
01		82-02-08	MEHRWEGEMPFÄNGER	NUMMER 879 774	BLATT 4.3

KENNZEICHEN	HIRSCHMANN SACHNUMMER	BENENNUNG	TYPE	HERSTELLER
R799	275 499	Widerstand	39kOhm 0,25W 105-0	Vitrohm
R800	275 046	Widerstand	6,81kOhm 0,25W RCMS	AK-Gmbh
R801	275 042	Widerstand	3,32kOhm 0,25W RCMS	AK-Gmbh
R802	265 351	Widerstand	47kOhm 0,5W 104-0	Vitrohm
R803	265 351	Widerstand	47kOhm 0,5W 104-0	Vitrohm
R804	275 048	Widerstand	10kOhm 0,25W RCMS	AK-Gmbh
R805	275 041	Widerstand	2,74kOhm 0,25W RCMS	AK-Gmbh
R806	265 305	Widerstand	470 Ohm 0,5W 104-0	Vitrohm
R807	275 378	Widerstand	22 Ohm 0,5W 104-0	Vitrohm
R808	275 039	Widerstand	1,82kOhm 0,25W RCMS	AK-Gmbh
R809	265 431	Widerstand	2,7kOhm 0,5W 104-0	Vitrohm
R810	265 305	Widerstand	470 Ohm 0,5W 104-0	Vitrohm
R811	275 307	Widerstand	51 Ohm 0,5W 104-0	Vitrohm
R812	275 378	Widerstand	22 Ohm 0,5W 104-0	Vitrohm
R813	275 052	Widerstand	22,1kOhm 0,25W RCMS	AK-Gmbh
R814	275 048	Widerstand	10kOhm 0,25W RCMS	AK-Gmbh
R815	265 401	Widerstand	15kOhm 0,5W 104-0	Vitrohm
R816	265 232	Widerstand	3,3kOhm 0,25W 105-0	Vitrohm
R817	265 223	Widerstand	10 Ohm 0,5W 104-0	Vitrohm
R818	275 042	Widerstand	3,32kOhm 0,25W RCMS	AK-Gmbh
R819	275 042	Widerstand	3,32kOhm 0,25W RCMS	AK-Gmbh
R820	265 314	Widerstand	100kOhm 0,5W 104-0	Vitrohm
R821	265 397	Widerstand	560 Ohm 0,5W 104-0	Vitrohm
P721	275 587	Potentiometer	1kOhm 0,5W VA05H	Ohmic
P722	275 587	Potentiometer	1kOhm 0,5W VA05H	Ohmic
P723	275 588	Potentiometer	4,7kOhm 0,5W VA05H	Ohmic
P724	275 587	Potentiometer	1kOhm 0,5W VA05H	Ohmic
P725	275 587	Potentiometer	1kOhm 0,5W VA05H	Ohmic
P726	275 587	Potentiometer	1kOhm 0,5W VA05H	Ohmic
P727	275 589	Potentiometer	10kOhm 0,5W VA05H	Ohmic
P728	275 587	Potentiometer	1kOhm 0,5W VA05H	Ohmic
P729	275 589	Potentiometer	10kOhm 0,5W VA05H	Ohmic
P730	275 587	Potentiometer	1kOhm 0,5W VA05H	Ohmic
C721	261 434	Scheibenkondensator	47pF 63V MPO/IB	Stettner
C722	260 706	Folienkondensator	0,1µF 100V MKS	Wima

KENNZEICHEN	ANDERUNG	DATUM	BEZEICHNUNG	NUMMER	BLATT
01		870323	NETZTEIL und MEHRWEGEMPFÄNGER	879 774	4.4

Hirschmann

KENNZEICHEN	HIRSCHMANN SACHNUMMER	BENENNUNG	TYPE	HERSTELLER
C723	260 706	Folienkondensator	0,1µF 100V MKS	Wima
C724	270 153	Alu-Elko	100µF 16V TDW100	Rubycon
C725	270 704	Folienkondensator	10nF 100/63V MKS	Wima
C726	260 706	Folienkondensator	0,1µF 100V MKS	Wima
C727	260 611	Tantal-Elko	4,7µF 25V Nr. 2012	Valvo
C728	261 414	Scheibenkondensator	10nF 63V D10000	Stettner
C729	261 443	Scheibenkondensator	2,7pF 63V NPO/IB	Stettner
C730	270 833	Polypropylenkondensat.	3,3nF 160/100V KP1834	Ero
C731	270 833	Polypropylenkondensat.	3,3nF 160/100V KP1834	Ero
C732	261 434	Scheibenkondensator	47pF 63V NPO/IB	Stettner
C733	270 704	Folienkondensator	10nF 100/63V MKS	Wima
C734	270 153	Alu-Elko	100µF 16V 16TW100	Rubycon
C735	261 414	Scheibenkondensator	10nF 63V D10000	Stettner
C736	261 443	Scheibenkondensator	2,7pF 63V NPO/IB	Stettner
C737	261 412	Scheibenkondensator	1nF 63V D2000	Stettner
C738	260 706	Folienkondensator	0,1µF 100V MKS	Wima
C740	270 833	Polypropylenkondensat.	3,3nF 160/100V KP1834	Ero
C742	270 833	Polypropylenkondensat.	3,3nF 160/100V KP1834	Ero
C743	260 611	Tantal-Elko	4,7µF 25V 2012	Valvo
C744	260 706	Folienkondensator	0,1µF 100V MKS	Wima
C745	260 611	Tantal-Elko	4,7µF 25V 2012	Valvo
C746	260 706	Folienkondensator	0,1µF 100V MKS	Wima
C747	261 414	Scheibenkondensator	10nF 63V D10000	Stettner
C748	260 706	Folienkondensator	0,1µF 100V MKS	Wima
C749	270 153	Alu-Elko	100µF 16V 16TDW100	Rubycon
C750	261 435	Scheibenkondensator	330pF 63V N750/IB	Stettner
C751	260 713	Folienkondensator	0,47µF 63V MKT1818	Ero
C752	270 611	Tantal-Elko	10µF 35V 150D106X	Sprague
C753	260 713	Folienkondensator	0,47µF 63V MKT 1818	Ero
C754	270 254	Alu-Elko	4,7µF 63V 2222 015	Valvo
C755	270 254	Alu-Elko	4,7µF 63V 2222 015	Valvo
C756	261 450	Scheibenkondensator	220pF 63V N750/IB	Stettner
C757	270 254	Alu-Elko	4,7µF 63V 2222 015	Valvo
C758	260 706	Folienkondensator	0,1µF 100V MKS	Wima
C759	260 706	Folienkondensator	0,1µF 100V MKS	Wima
C760	261 410	Scheibenkondensator	100pF 63V NPO/IB	Stettner
C761	270 258	Alu-Elko	100uF 40V B41 283	Siemens

KENNZEICHEN	ANDERUNG	DATUM	BEZEICHNUNG	Hirschmann
02		870323	NETZTEIL und MEHRWEGEMPFÄNGER	NUMMER 877 774
01		82-02-08		BLATT 4.5

KENNZEICHEN	HIRSCHMANN SACHNUMMER	BENENNUNG	TYPE	HERSTELLER
D721	261 101	Diode	1 N 4148	Telefunken
D722	261 101	Diode	1 N 4148	Telefunken
D723	274 013	Diode	BZX 55/C 5V6	Telefunken
D724	264 101	Diode	1 N 4148	Telefunken
D725	264 101	Diode	1 N 4148	Telefunken
D726	264 101	Diode	1 N 4148	Telefunken
D727	264 101	Diode	1 N 4148	Telefunken
D728	274 110	Diode	BZX 93	Philips
D730	264 105	Diode	1 N 4004	Fairchild
Tr721	274 225	Transistor	BC 550 B	Philips
Tr722	274 244	Transistor	BC 560 B	Philips
Tr723	274 225	Transistor	BC 550 B	Philips
Tr724	274 244	Transistor	BC 560 B	Philips
Tr725	274 225	Transistor	BC 550 B	Philips
Tr726	274 201	Transistor	2 N 2219 A	Fairchild
Tr727	274 244	Transistor	BC 560 B	Philips
Tr728	264 205	Transistor	2 N 4923	Motorola
Tr729	264 205	Transistor	2 N 4923	Motorola
IC721	274 517	integrierte Schaltung	TBA 1440 G	Siemens
IC722	274 503	integrierte Schaltung	µA 741	Signetics
IC723	274 504	integrierte Schaltung	MC 1458 N	Signetics
IC724	274 503	integrierte Schaltung	µA 741	Sigentics
IC725	274 527	integrierte Schaltung	TCA 965	Siemens
IC726	274 503	integrierte Schaltung	µA 741	Signetics
IC727	274 503	integrierte Schaltung	µA 741	Sigentics
IC728	274 534	integrierte Schaltung	TCA 750	Philips
IC729	274 502	integrierte Schaltung	MC1723 CL	Fairchild
F721-725	279 539-014	Filter	87 PC 2874	Componex
Dr721-723	279 585-009	Drosselsatz	3300µH CSL 0812-3325	TDK
St60	778 063-210	Steckleiste		Amphenol
St61	778 063-310	Steckleiste		Amphenol

KENN ZCHN	ANDERUNG	DATUM	BEZEICHNUNG	Hirschmann	
02 01		870323 82-02-08	NETZTEIL und MEHRWEGEMPFÄNGER	NUMMER 879 774	BLATT 4.6

KENNZEICHEN	HIRSCHMANN SACHNUMMER	BENENNUNG	TYPE	HERSTELLER
Bu2	277 430	HF-Buchse BNC	50 Ohm 82BNC 50-C	Suhner
Bu3	277 430	HF-Buchse BNC	50 Ohm 82BNC 50-C	Suhner
Bu4	778 566	Koaxialbuchse	3/2-095.02	Daut & Rietz KG
St2	277 452	Winkelstecker	BNC 16-50-3-70/133	Suhner
Bu49	877 222-001	VK + Buchse		Hirschmann
DC641-646	270 002	D-Kondensator	1500pF 200V	Erie
DC681-687	270 002	D-Kondensator	1500pF 200V	Erie
	Eingang 75 Ohm 877 228			
Bu1(2000)	277 461	Buchse	24 BNC-75-3-10c	Suhner
Bu1 (2003)	878 173-001	Buchse	IEC-BUCHSE komplett	Hirschmann
	Eingang 50 Ohm 877 614-011			
Bu1	277 424	Buchse	24N-50-3-12C	Suhner

KENNZEICHEN	ANDERUNG	DATUM	BEZEICHNUNG	NUMMER	BLATT
03		901003	AM-FM-FICHTEILER	877 228	5.3
02		870323		877 614-011	
01		820525			

Hirschmann

KENNZEICHEN	HIRSCHMANN SACHNUMMER	BENENNUNG	TYPE	HERSTELLER
C631	261 450	Scheibenkondensator	220pF 63V N750/IB	Stettner
C632	261 409	Scheibenkondensator	82pF 63V NPO/IB	Stettner
C633	261 433	Scheibenkondensator	39pF 63V NPO/IB	Stettner
C634	261 427	Scheibenkondensator	15pF 63V NPO/IB	Stettner
C635	261 427	Scheibenkondensator	15pF 63V NPO/IB	Stettner
C636	261 436	Scheibenkondensator	6,8pF 63V NPO/IB	Stettner
C637	261 436	Scheibenkondensator	6,8pF 63V NPO/IB	Stettner
C638	261 436	Scheibenkondensator	6,8pF 63V NPO/IB	Stettner
C639	261 427	Scheibenkondensator	15pF 63V NPO/IB	Stettner
C640	270 313	Rohrtrimmer	0,8-6pF 2222 801	Stettner
C641	261 450	Scheibenkondensator	220pF N 750 IIB 63 V	Stettner
L631-L634	877 223	Spulensatz		Hirschmann
L635	874 237-011	Drossel		Hirschmann
L636	874 237-012	Drossel		Hirschmann
	778 358	Spulenkörper		Hirschmann
	278 712	Ferritkern	G3,5/0,5/7,5	Kaschka
	Eingang 75 Ohm 879 783-010			
Ü631	nicht bestückt			
	Eingang 50 Ohm 879 783-011			
Ü631	877 170-001	Übertrager		Hirschmann

KENN ZCHN	ANDERUNG	DATUM	BEZEICHNUNG	NUMMER	BLATT
02 01		870323 82-02-08	AM-FM-EICHTEILER Frequenzweiche	879 783-...	5.4

Hirschmann

KENN-ZCHN	BAUTEILBESCHREIBUNG	BAU-GROESSE	HERSTELLER-BEZEICHNUNG	HERSTELLER	HIRSCHMANN ARTIKELNR.
R641	METALLFILMWIDERSTAND 909 OHM 1% TK 50 0,6W	0207	MBB0207-50-BX 909 OHM 1%	BEYSCHLAG	276235
R642	METALLFILMWIDERSTAND 1,00 kOHM 1% TK 50 0,6W	0207	MBB0207-50-BX1,00KOHM 1%	BEYSCHLAG	276236
R643	HF-WIDERSTAND 150 OHM 2% TK50 INDUKTIONSFREI	0207	SMA0207 SHF 150 OHM 2%	DRALORIC	276468
R644	WIDERSTAND 110 OHM 0,5W TK50			RESISTA	276157
R645	HF-WIDERSTAND 150 OHM 2% TK50 INDUKTIONSFREI	0207	SMA0207 SHF 150 OHM 2%	DRALORIC	276468
R646	METALLFILMWIDERSTAND 1,21 kOHM 1% TK 50 0,6W	0207	MBB0207-50-BX1,21KOHM 1%	BEYSCHLAG	276238
R647	METALLFILMWIDERSTAND 1,47 kOHM 1% TK 50 0,6W	0207	MBB0207-50-BX1,47KOHM 1%	BEYSCHLAG	276240
R648	HF-WIDERSTAND 150 OHM 2% TK50 INDUKTIONSFREI	0207	SMA0207 SHF 150 OHM 2%	DRALORIC	276468
R649	WIDERSTAND 110 OHM 0,5W TK50			RESISTA	276157
R468	HF-WIDERSTAND 150 OHM 2% TK50 INDUKTIONSFREI	0207	SMA0207 SHF 150 OHM 2%	DRALORIC	276468
R651	METALLFILMWIDERSTAND 909 OHM 1% TK 50 0,6W	0207	MBB0207-50-BX 909 OHM 1%	BEYSCHLAG	276235
R652	METALLFILMWIDERSTAND 1,00 kOHM 1% TK 50 0,6W	0207	MBB0207-50-BX1,00KOHM 1%	BEYSCHLAG	276236
R653	HF-WIDERSTAND 150 OHM 2% TK50 INDUKTIONSFREI	0207	SMA0207 SHF 150 OHM 2%	DRALORIC	276468
R654	WIDERSTAND 110 OHM 0,5W TK50			RESISTA	276157
R655	HF-WIDERSTAND 150 OHM 2% TK50 INDUKTIONSFREI	0207	SMA0207 SHF 150 OHM 2%	DRALORIC	276468
R656	METALLFILMWIDERSTAND 100 OHM 1% TK 50 0,6W	0207	MBB0207-50-BX 100 OHM 1%	BEYSCHLAG	276212
R657	METALLFILMWIDERSTAND 1,00 kOHM 1% TK 50 0,6W	0207	MBB0207-50-BX1,00KOHM 1%	BEYSCHLAG	276236
R658	HF-WIDERSTAND 91 OHM 2% TK50 INDUKTIONSFREI	0207	SMA0207 SHF 91 OHM 2%	DRALORIC	276456
R659	WIDERSTAND 374 OHM 0,5W TK50			RESISTA	276159
R660	HF-WIDERSTAND 91 OHM 2% TK50 INDUKTIONSFREI	0207	SMA0207 SHF 91 OHM 2%	DRALORIC	276456
R661	METALLFILMWIDERSTAND 100 OHM 1% TK 50 0,6W	0207	MBB0207-50-BX 100 OHM 1%	BEYSCHLAG	276212
R662	METALLFILMWIDERSTAND 1,00 kOHM 1% TK 50 0,6W	0207	MBB0207-50-BX1,00KOHM 1%	BEYSCHLAG	276236
R663	HF-WIDERSTAND 91 OHM 2% TK50 INDUKTIONSFREI	0207	SMA0207 SHF 91 OHM 2%	DRALORIC	276456
R664	WIDERSTAND 374 OHM 0,5W TK50			RESISTA	276159
R665	HF-WIDERSTAND 91 OHM 2% TK50 INDUKTIONSFREI	0207	SMA0207 SHF 91 OHM 2%	DRALORIC	276456
R666	METALLFILMWIDERSTAND 100 OHM 1% TK 50 0,6W	0207	MBB0207-50-BX 100 OHM 1%	BEYSCHLAG	276212
R667	METALLFILMWIDERSTAND 1,00 kOHM 1% TK 50 0,6W	0207	MBB0207-50-BX1,00KOHM 1%	BEYSCHLAG	276236
R668	HF-WIDERSTAND 91 OHM 2% TK50 INDUKTIONSFREI	0207	SMA0207 SHF 91 OHM 2%	DRALORIC	276456
R669	WIDERSTAND 110 OHM 0,5W TK50			RESISTA	276157
R670	HF-WIDERSTAND 91 OHM 2% TK50 INDUKTIONSFREI	0207	SMA0207 SHF 91 OHM 2%	DRALORIC	276456
C641	SCHEIBENKOND. 1 nF +-10% 63V MAT. K2000	RM 2,54	EDPT RM 2,5 3x4 K2000	STETTNER	261412
C642	SCHEIBENKOND. 10 nF +-20% 63V MAT. D10000	RM 2,54	EDPT RM2,5 4x5 D10000	STETTNER	261414
C643	SCHEIBENKOND. 1 nF +-10% 63V MAT. K2000	RM 2,54	EDPT RM 2,5 3x4 K2000	STETTNER	261412
C644	SCHEIBENKOND. 1 nF +-10% 63V MAT. K2000	RM 2,54	EDPT RM 2,5 3x4 K2000	STETTNER	261412
C645	SCHEIBENKOND. 10 nF +-20% 63V MAT. D10000	RM 2,54	EDPT RM2,5 4x5 D10000	STETTNER	261414
C646	SCHEIBENKOND. 1 nF +-10% 63V MAT. K2000	RM 2,54	EDPT RM 2,5 3x4 K2000	STETTNER	261412
C647	SCHEIBENKOND. 10 nF +-20% 63V MAT. D10000	RM 2,54	EDPT RM2,5 4x5 D10000	STETTNER	261414
C648	SCHEIBENKOND. 10 nF +-20% 63V MAT. D10000	RM 2,54	EDPT RM2,5 4x5 D10000	STETTNER	261414

KENNZEICHEN	HIRSCHMANN SACHNUMMER	BENENNUNG	TYPE	HERSTELLER
C649	261 412	Scheibenkondensator	1nF 63V D2000	Stettner
C650	261 412	Scheibenkondensator	1nF 63V D2000	Stettner
C651	261 414	Scheibenkondensator	10nF 63V D10000	Stettner
C652	261 412	Scheibenkondensator	1nF 63V D2000	Stettner
C653	261 414	Scheibenkondensator	10nF 63V D10000	Stettner
C654	261 414	Scheibenkondensator	10nF 63V D10000	Stettner
C655	261 412	Scheibenkondensator	1nF 63V D2000	Stettner
C656	261 412	Scheibenkondensator	1nF 63V D2000	Stettner
C657	261 414	Scheibenkondensator	10nF 63V D10000	Stettner
C658	261 412	Scheibenkondensator	1nF 63V D2000	Stettner
C659	261 414	Scheibenkondensator	10nF 63V D10000	Stettner
C660	261 414	Scheibenkondensator	10nF 63V D10000	Stettner
C661	261 412	Scheibenkondensator	1nF 63V D2000	Stettner
C662	261 412	Scheibenkondensator	1nF 63V D2000	Stettner
C663	261 414	Scheibenkondensator	10nF 63V D10000	Stettner
C664	261 412	Scheibenkondensator	1nF 63V D2000	Stettner
C665	261 414	Scheibenkondensator	10nF 63V D10000	Stettner
C666	261 414	Scheibenkondensator	10nF 63V D10000	Stettner
C667	261 412	Scheibenkondensator	1nF 63V D2000	Stettner
C668	261 412	Scheibenkondensator	1nF 63V D2000	Stettner
C669	261 414	Scheibenkondensator	10nF 63V D10000	Stettner
C670	261 412	Scheibenkondensator	1nF 63V D2000	Stettner
C671	261 414	Scheibenkondensator	10nF 63V D10000	Stettner
C672	261 414	Scheibenkondensator	10nF 63V D10000	Stettner
C673	261 412	Scheibenkondensator	1nF 63V D2000	Stettner
C674	261 412	Scheibenkondensator	1nF 63V D2000	Stettner
C675	261 412	Scheibenkondensator	1nF 63V D2000	Stettner
C676	261 414	Scheibenkondensator	10nF 63V D10000	Stettner
D641	264 101	Diode	1 N 4148	Telefunken
D642	273 910	Diode	BA 282	Siemens
D643	273 910	Diode	BA 282	Siemens
D644	273 910	Diode	BA 282	Siemens
D645	264 101	Diode	1 N 4148	Telefunken
D646	273 910	Diode	BA 282	Siemens
D647	273 910	Diode	BA 282	Siemens
D648	273 910	Diode	BA 282	Siemens
D649	264 101	Diode	BA 282	Siemens

KENNZEICHEN	HIRSCHMANN SACHNUMMER	BENENNUNG	TYPE	HERSTELLER
D650	273 910	Diode	BA 282	Siemens
D651	273 910	Diode	BA 282	Siemens
D652	273 910	Diode	BA 282	Siemens
D653	264 101	Diode	1 N 4148	Telefunken
D654	273 910	Diode	BA 282	Siemens
D655	273 910	Diode	BA 282	Siemens
D656	273 910	Diode	BA 282	Siemens
D657	264 101	Diode	1 N 4148	Telefunken
D658	273 910	Diode	BA 282	Siemens
D659	273 910	Diode	BA 282	Siemens
D660	273 910	Diode	BA 282	Siemens
D661	264 101	Diode	1 N 4148	Telefunken
D662	273 910	Diode	BA 282	Siemens
D663	273 910	Diode	BA 282	Siemens
D664	273 910	Diode	BA 282	Siemens
Dr641-658	874 237-007	Drosselsatz		Hirschmann
L641-L646	878 995-060	Spulensatz		Hirschmann

KENNZEICHN	ANDERUNG	DATUM	BEZEICHNUNG	NUMMER	BLATT
01		900919	AM-FM-EICHTEILER FM-Eichteiler	879 784	5.7

Hirschmann

KENN-ZCHN	BAUTEILBESCHREIBUNG	BAU-GROESSE	HERSTELLER-BEZEICHNUNG	HERSTELLER	HIRSCHMANN ARTIKELNR.
R682	HF-WIDERSTAND 91 OHM 2% TK50 INDUKTIONSFREI	0207	SMA0207 SHF 91 OHM 2%	DRALORIC	276456
R684	WIDERSTAND 374 OHM 0,5W TK50			RESISTA	276159
R685	HF-WIDERSTAND 91 OHM 2% TK50 INDUKTIONSFREI	0207	SMA0207 SHF 91 OHM 2%	DRALORIC	276456
R686	METALLFILMWIDERSTAND 23,7 kOHM 1% TK 50 0,6W	0207	MBB0207-50-BX23,7KOHM 1%	BEYSCHLAG	276269
R687	HF-WIDERSTAND 91 OHM 2% TK50 INDUKTIONSFREI	0207	SMA0207 SHF 91 OHM 2%	DRALORIC	276456
R689	WIDERSTAND 374 OHM 0,5W TK50			RESISTA	276159
R690	HF-WIDERSTAND 91 OHM 2% TK50 INDUKTIONSFREI	0207	SMA0207 SHF 91 OHM 2%	DRALORIC	276456
R691	METALLFILMWIDERSTAND 68,1 OHM 1% TK 50 0,6W	0207	MBB0207-50-BX68,1 OHM 1%	BEYSCHLAG	276210
R691	METALLFILMWIDERSTAND 68,1 OHM 1% TK 50 0,6W	0207	MBB0207-50-BX68,1 OHM 1%	BEYSCHLAG	276210
R692	HF-WIDERSTAND 91 OHM 2% TK50 INDUKTIONSFREI	0207	SMA0207 SHF 91 OHM 2%	DRALORIC	276456
R693	METALLFILMWIDERSTAND 196 OHM 1% TK 50 0,6W	0207	MBB0207-50-BX 196 OHM 1%	BEYSCHLAG	276219
R694	WIDERSTAND 374 OHM 0,5W TK50			RESISTA	276159
R695	HF-WIDERSTAND 91 OHM 2% TK50 INDUKTIONSFREI	0207	SMA0207 SHF 91 OHM 2%	DRALORIC	276456
R696	METALLFILMWIDERSTAND 68,1 OHM 1% TK 50 0,6W	0207	MBB0207-50-BX68,1 OHM 1%	BEYSCHLAG	276210
R697	HF-WIDERSTAND 150 OHM 2% TK50 INDUKTIONSFREI	0207	SMA0207 SHF 150 OHM 2%	DRALORIC	276468
R698	METALLFILMWIDERSTAND 196 OHM 1% TK 50 0,6W	0207	MBB0207-50-BX 196 OHM 1%	BEYSCHLAG	276219
R699	WIDERSTAND 110 OHM 0,5W TK50			RESISTA	276157
R700	HF-WIDERSTAND 150 OHM 2% TK50 INDUKTIONSFREI	0207	SMA0207 SHF 150 OHM 2%	DRALORIC	276468
R701	METALLFILMWIDERSTAND 237 OHM 1% TK 50 0,6W	0207	MBB0207-50-BX 237 OHM 1%	BEYSCHLAG	276221
R702	HF-WIDERSTAND 150 OHM 2% TK50 INDUKTIONSFREI	0207	SMA0207 SHF 150 OHM 2%	DRALORIC	276468
R703	METALLFILMWIDERSTAND 511 OHM 1% TK 50 0,6W	0207	MBB0207-50-BX 511 OHM 1%	BEYSCHLAG	276229
R704	WIDERSTAND 110 OHM 0,5W TK50			RESISTA	276157
R705	HF-WIDERSTAND 150 OHM 2% TK50 INDUKTIONSFREI	0207	SMA0207 SHF 150 OHM 2%	DRALORIC	276468
R706	METALLFILMWIDERSTAND 68,1 OHM 1% TK 50 0,6W	0207	MBB0207-50-BX68,1 OHM 1%	BEYSCHLAG	276210
R707	HF-WIDERSTAND 150 OHM 2% TK50 INDUKTIONSFREI	0207	SMA0207 SHF 150 OHM 2%	DRALORIC	276468
R708	METALLFILMWIDERSTAND 196 OHM 1% TK 50 0,6W	0207	MBB0207-50-BX 196 OHM 1%	BEYSCHLAG	276219
R709	WIDERSTAND 110 OHM 0,5W TK50			RESISTA	276157
R710	HF-WIDERSTAND 150 OHM 2% TK50 INDUKTIONSFREI	0207	SMA0207 SHF 150 OHM 2%	DRALORIC	276468
C690	TANTAL-ELKO 4,7 uF +-20% 25V	RM 2,54	489D 475 X0 025 C G	SPRAGUE	260611
C693	FOLIENKONDENSATOR 0,1 uF 100V MKS			WIMA	260706
C694	SCHEIBENKOND. 10 nF +-20% 63V MAT. D10000	RM 2,54	EDPT RM2,5 4x5 D10000	STETTNER	261414
C695	SCHEIBENKOND. 10 nF +-20% 63V MAT. D10000	RM 2,54	EDPT RM2,5 4x5 D10000	STETTNER	261414
C696	TANTAL-ELKO 4,7 uF +-20% 25V	RM 2,54	489D 475 X0 025 C G	SPRAGUE	260611
C697	SCHEIBENKOND. 10 nF +-20% 63V MAT. D10000	RM 2,54	EDPT RM2,5 4x5 D10000	STETTNER	261414
C698	SCHEIBENKOND. 10 nF +-20% 63V MAT. D10000	RM 2,54	EDPT RM2,5 4x5 D10000	STETTNER	261414
C699	FOLIENKONDENSATOR 0,1 uF 100V MKS			WIMA	260706
C700	SCHEIBENKOND. 10 nF +-20% 63V MAT. D10000	RM 2,54	EDPT RM2,5 4x5 D10000	STETTNER	261414
C701	SCHEIBENKOND. 10 nF +-20% 63V MAT. D10000	RM 2,54	EDPT RM2,5 4x5 D10000	STETTNER	261414
C702	TANTAL-ELKO 4,7 uF +-20% 25V	RM 2,54	489D 475 X0 025 C G	SPRAGUE	260611
C703	SCHEIBENKOND. 10 nF +-20% 63V MAT. D10000	RM 2,54	EDPT RM2,5 4x5 D10000	STETTNER	261414
C704	SCHEIBENKOND. 10 nF +-20% 63V MAT. D10000	RM 2,54	EDPT RM2,5 4x5 D10000	STETTNER	261414
C705	FOLIENKONDENSATOR 0,1 uF 100V MKS			WIMA	260706
C706	SCHEIBENKOND. 10 nF +-20% 63V MAT. D10000	RM 2,54	EDPT RM2,5 4x5 D10000	STETTNER	261414
C707	SCHEIBENKOND. 10 nF +-20% 63V MAT. D10000	RM 2,54	EDPT RM2,5 4x5 D10000	STETTNER	261414
C708	TANTAL-ELKO 4,7 uF +-20% 25V	RM 2,54	489D 475 X0 025 C G	SPRAGUE	260611
C709	SCHEIBENKOND. 10 nF +-20% 63V MAT. D10000	RM 2,54	EDPT RM2,5 4x5 D10000	STETTNER	261414
C710	SCHEIBENKOND. 10 nF +-20% 63V MAT. D10000	RM 2,54	EDPT RM2,5 4x5 D10000	STETTNER	261414
C711	FOLIENKONDENSATOR 0,1 uF 100V MKS			WIMA	260706
C712	SCHEIBENKOND. 10 nF +-20% 63V MAT. D10000	RM 2,54	EDPT RM2,5 4x5 D10000	STETTNER	261414
C713	SCHEIBENKOND. 10 nF +-20% 63V MAT. D10000	RM 2,54	EDPT RM2,5 4x5 D10000	STETTNER	261414
C714	TANTAL-ELKO 4,7 uF +-20% 25V	RM 2,54	489D 475 X0 025 C G	SPRAGUE	260611

KENN-ZCHN	BAUTEILBESCHREIBUNG	BAU-GROESSE	HERSTELLER-BEZEICHNUNG	HERSTELLER	HIRSCHMANN ARTIKELNR.
C715	FOLIENKONDENSATOR 0,1 uF 100V MKS			WIMA	260706
C716	SCHEIBENKOND. 10 nF +-20% 63V MAT. D10000	RM 2,54	EDPT RM2,5 4x5 D10000	STETTNER	261414
C717	SCHEIBENKOND. 10 nF +-20% 63V MAT. D10000	RM 2,54	EDPT RM2,5 4x5 D10000	STETTNER	261414
D687	DIODE 1N4148	DO 35	1N4148	ITT	264101
D688	Z-DIODE BZX 55 C 3V3 +-5% Pmax = 0,5 W	DO 35	BZX 55 C 3V3	ITT	274005
D689	DIODE 1N4148	DO 35	1N4148	ITT	264101
D690	DIODE 1N4151 VR=50V IF=150mA	DO 35	1N4151	ITT	273901
D691	DIODE 1N4151 VR=50V IF=150mA	DO 35	1N4151	ITT	273901
D692	DIODE 1N4151 VR=50V IF=150mA	DO 35	1N4151	ITT	273901
D693	DIODE 1N4148	DO 35	1N4148	ITT	264101
D694	DIODE 1N4151 VR=50V IF=150mA	DO 35	1N4151	ITT	273901
D695	DIODE 1N4151 VR=50V IF=150mA	DO 35	1N4151	ITT	273901
D696	DIODE 1N4151 VR=50V IF=150mA	DO 35	1N4151	ITT	273901
D697	DIODE 1N4148	DO 35	1N4148	ITT	264101
D698	DIODE 1N4151 VR=50V IF=150mA	DO 35	1N4151	ITT	273901
D699	DIODE 1N4151 VR=50V IF=150mA	DO 35	1N4151	ITT	273901
D700	DIODE 1N4151 VR=50V IF=150mA	DO 35	1N4151	ITT	273901
D701	DIODE 1N4148	DO 35	1N4148	ITT	264101
D702	DIODE 1N4151 VR=50V IF=150mA	DO 35	1N4151	ITT	273901
D703	DIODE 1N4151 VR=50V IF=150mA	DO 35	1N4151	ITT	273901
D704	DIODE 1N4151 VR=50V IF=150mA	DO 35	1N4151	ITT	273901
TR68	TRANSISTOR BC560B	BC560B		PHILIPS	274244
DR691-710	DROSSEL CSL 0812-332J			TDK	279585-009
RE681	RELAIS MONOSTABIL 2 WECHSLER 12V	20x10x12	RZ2H-12V-NR.48514-15-473	ITT	277083

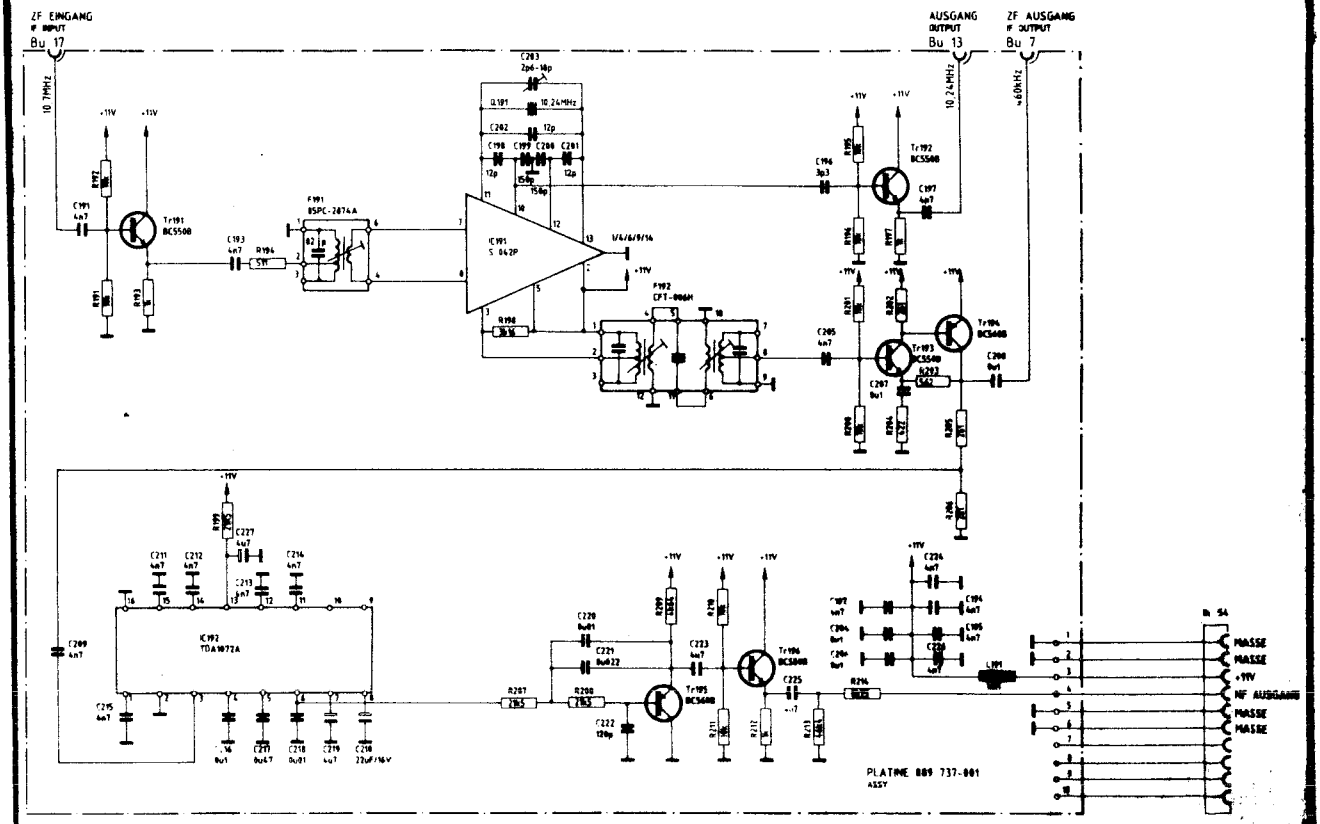

				Hirschmann RICHARD HIRSCHMANN ELECTRIC	Maßstab:	Datum: 86.09.18	6.0
						Gez.: La	
						Gepr.:	
						Norm:	Ersatz für:
Kenn zchn	An zahl	Änderung	Datum Name	Erzeugnis-Bezeichng. AM-MESSKONVERTER			Erzeugnisnr 878 529-001

Diese Zeichnung ist unser Eigentum. Jede Vervielfältigung, Verwertung oder Mitteilung an dritte Personen ist untersagt

KENN-ZEICHEN	HIRSCHMANN ARTIKELNR.	BAUTEILBESCHREIBUNG	HERSTELLER BEZEICHNUNG	HERSTELLER
	878 529-001	AM-MESSKONVERTER		HIRSCHMANN
	889 737-001	AM-MESSKONVERTER (PLATINE)		HIRSCHMANN
BU7	778 566	KOAXIALBUCHSE		HIRSCHMANN
BU13	778 566	KOAXIALBUCHSE		HIRSCHMANN
BU17	778 566	KOAXIALBUCHSE		HIRSCHMANN
BU54	778 604-010	BANDKABELSTECKER		HIRSCHMANN

KENN-ZCHN	BAUTEILBESCHREIBUNG	BAU-GROESSE	HERSTELLER-BEZEICHNUNG	HERSTELLER	HIRSCHMANN ARTIKELNR.
	PLATINE (BESTÜCKT)			HIRSCHMANN	889 737-001
	PLATINE (UNBESTÜCKT)			HIRSCHMANN	789 737-001
BU53	FLACHBANDLEITUNG			HIRSCHMANN	877 236-007
R191	METALLFILMWIDERSTAND 10,0 kOHM 1% TK 50 0,6W	0207	MBB0207-50-BX10,0KOHM 1%	BEYSCHLAG	276260
R192	METALLFILMWIDERSTAND 10,0 kOHM 1% TK 50 0,6W	0207	MBB0207-50-BX10,0KOHM 1%	BEYSCHLAG	276260
R193	METALLFILMWIDERSTAND 1,00 kOHM 1% TK 50 0,6W	0207	MBB0207-50-BX1,00KOHM 1%	BEYSCHLAG	276236
R194	METALLFILMWIDERSTAND 511 OHM 1% TK 50 0,6W	0207	MBB0207-50-BX 511 OHM 1%	BEYSCHLAG	276229
R195	METALLFILMWIDERSTAND 10,0 kOHM 1% TK 50 0,6W	0207	MBB0207-50-BX10,0KOHM 1%	BEYSCHLAG	276260
R196	METALLFILMWIDERSTAND 10,0 kOHM 1% TK 50 0,6W	0207	MBB0207-50-BX10,0KOHM 1%	BEYSCHLAG	276260
R197	METALLFILMWIDERSTAND 1,00 kOHM 1% TK 50 0,6W	0207	MBB0207-50-BX1,00KOHM 1%	BEYSCHLAG	276236
R198	METALLFILMWIDERSTAND 3,16 kOHM 1% TK 50 0,6W	0207	MBB0207-50-BX3,16KOHM 1%	BEYSCHLAG	276248
R199	METALLFILMWIDERSTAND 21,5 OHM 1% TK 50 0,6W	0207	MBB0207-50-BX21,5 OHM 1%	BEYSCHLAG	276204
R200	METALLFILMWIDERSTAND 10,0 kOHM 1% TK 50 0,6W	0207	MBB0207-50-BX10,0KOHM 1%	BEYSCHLAG	276260
R201	METALLFILMWIDERSTAND 10,0 kOHM 1% TK 50 0,6W	0207	MBB0207-50-BX10,0KOHM 1%	BEYSCHLAG	276260
R202	METALLFILMWIDERSTAND 261 OHM 1% TK 50 0,6W	0207	MBB0207-50-BX 261 OHM 1%	BEYSCHLAG	276222
R203	METALLFILMWIDERSTAND 562 OHM 1% TK 50 0,6W	0207	MBB0207-50-BX 562 OHM 1%	BEYSCHLAG	276230
R204	METALLFILMWIDERSTAND 422 OHM 1% TK 50 0,6W	0207	MBB0207-50-BX 422 OHM 1%	BEYSCHLAG	276227
R205	METALLFILMWIDERSTAND 261 OHM 1% TK 50 0,6W	0207	MBB0207-50-BX 261 OHM 1%	BEYSCHLAG	276222
R206	METALLFILMWIDERSTAND 261 OHM 1% TK 50 0,6W	0207	MBB0207-50-BX 261 OHM 1%	BEYSCHLAG	276222
R207	METALLFILMWIDERSTAND 21,5 kOHM 1% TK 50 0,6W	0207	MBB0207-50-BX21,5KOHM 1%	BEYSCHLAG	276268
R208	METALLFILMWIDERSTAND 21,5 kOHM 1% TK 50 0,6W	0207	MBB0207-50-BX21,5KOHM 1%	BEYSCHLAG	276268
R209	METALLFILMWIDERSTAND 4,64 kOHM 1% TK 50 0,6W	0207	MBB0207-50-BX4,64KOHM 1%	BEYSCHLAG	276252
R210	METALLFILMWIDERSTAND 10,0 kOHM 1% TK 50 0,6W	0207	MBB0207-50-BX10,0KOHM 1%	BEYSCHLAG	276260
R211	METALLFILMWIDERSTAND 10,0 kOHM 1% TK 50 0,6W	0207	MBB0207-50-BX10,0KOHM 1%	BEYSCHLAG	276260
R212	METALLFILMWIDERSTAND 1,00 kOHM 1% TK 50 0,6W	0207	MBB0207-50-BX1,00KOHM 1%	BEYSCHLAG	276236
R213	METALLFILMWIDERSTAND 46,4 kOHM 1% TK 50 0,6W	0207	MBB0207-50-BX46,4KOHM 1%	BEYSCHLAG	276274
R214	METALLFILMWIDERSTAND 8K25 kOHM 1% TK 50 0,6W	0207	MBB0207-50-BX8,25KOHM 1%	BEYSCHLAG	276258
C191	SCHEIBENKOND. 4,7 nF +-0,25pF 63V MAT. NPO/IB	RM 2,54	EDPT RM 2,5 3x4 NPO	STETTNER	261413
C192	SCHEIBENKOND. 4,7 nF +-0,25pF 63V MAT. NPO/IB	RM 2,54	EDPT RM 2,5 3x4 NPO	STETTNER	261413
C193	SCHEIBENKOND. 4,7 nF +-0,25pF 63V MAT. NPO/IB	RM 2,54	EDPT RM 2,5 3x4 NPO	STETTNER	261413
C194	TANTAL-ELKO 4,7 uF +-20% 25V	RM 2,54	489D 475 XO 025 C G	SPRAGUE	260611
C195	SCHEIBENKOND. 4,7 nF +-0,25pF 63V MAT. NPO/IB	RM 2,54	EDPT RM 2,5 3x4 NPO	STETTNER	261413
C196	SCHEIBENKOND. 3,3 pF +-0,25pF 63V MAT. NPO/IB	RM 2,54	EDPT RM2,5 3x4 NPO/IB	STETTNER	261417
C197	SCHEIBENKOND. 4,7 nF +-0,25pF 63V MAT. NPO/IB	RM 2,54	EDPT RM 2,5 3x4 NPO	STETTNER	261413
C198	SCHEIBENKOND. 12 pF +-2% 63V MAT. NPO/IB	RM 2,54	EDPT RM 2,5 3x4 NPO	STETTNER	261404
C199	SCHEIBENKOND. 150 pF +-2% 63V MAT. NPO/IB	RM 5,08	EDPT RM 5 6x9 NPO	STETTNER	261446
C200	SCHEIBENKOND. 150 pF +-2% 63V MAT. NPO/IB	RM 5,08	EDPT RM 5 6x9 NPO	STETTNER	261446
C201	SCHEIBENKOND. 12 pF +-2% 63V MAT. NPO/IB	RM 2,54	EDPT RM 2,5 3x4 NPO	STETTNER	261404
C202	SCHEIBENKOND. 12 pF +-2% 63V MAT. NPO/IB	RM 2,54	EDPT RM 2,5 3x4 NPO	STETTNER	261404
C203	FOLIENTRIMMER 2,6-18 pF KENNFARBE: GRUEN	6x7	117 2901 018	DAU	270360
C204	FOLIENKOND. 0,1 uF +-10% 63V	RM 5,08	MKS-2 0,1 uF 63V	WIMA	270740
C205	SCHEIBENKOND. 4,7 nF +-0,25pF 63V MAT. NPO/IB	RM 2,54	EDPT RM 2,5 3x4 NPO	STETTNER	261413
C206	FOLIENKOND. 0,1 uF +-10% 63V	RM 5,08	MKS-2 0,1 uF 63V	WIMA	270740
C207	FOLIENKOND. 0,1 uF +-10% 63V	RM 5,08	MKS-2 0,1 uF 63V	WIMA	270740
C208	FOLIENKOND. 0,1 uF +-10% 63V	RM 5,08	MKS-2 0,1 uF 63V	WIMA	270740
C209	SCHEIBENKOND. 4,7 nF +-0,25pF 63V MAT. NPO/IB	RM 2,54	EDPT RM 2,5 3x4 NPO	STETTNER	261413
C210	ELKO 22 uF 16V			ITT	270151
C211	SCHEIBENKOND. 4,7 nF +-0,25pF 63V MAT. NPO/IB	RM 2,54	EDPT RM 2,5 3x4 NPO	STETTNER	261413
C212	SCHEIBENKOND. 4,7 nF +-0,25pF 63V MAT. NPO/IB	RM 2,54	EDPT RM 2,5 3x4 NPO	STETTNER	261413

KENN-ZCHN	BAUTEILBESCHREIBUNG	BAU-GROESSE	HERSTELLER-BEZEICHNUNG	HERSTELLER	HIRSCHMANN ARTIKELNR.
C213	SCHEIBENKOND. 4,7 nF +-0,25pF 63V MAT. NPO/IB	RM 2,54	EDPT RM 2,5 3x4 NPO	STETTNER	261413
C214	SCHEIBENKOND. 4,7 nF +-0,25pF 63V MAT. NPO/IB	RM 2,54	EDPT RM 2,5 3x4 NPO	STETTNER	261413
C215	SCHEIBENKOND. 4,7 nF +-0,25pF 63V MAT. NPO/IB	RM 2,54	EDPT RM 2,5 3x4 NPO	STETTNER	261413
C216	FOLIENKOND. 0,1 uF +-10% 63V	RM 5,08	MKS-2 0,1 uF 63V	WIMA	270740
C217	FOLIENKOND. 470 nF +-10% 63V	RM 5,08	MKS-2 470 nF 63V	WIMA	270741
C218	FOLIENKOND. 0,01 uF +-10% 100V	RM 5,08	MMK05 0,01 uF 100V	EVOX	270737
C219	TANTAL-ELKO 4,7 uF +-20% 25V	RM 2,54	489D 475 XO 025 C G	SPRAGUE	260611
C220	FOLIENKOND. 0,01 uF +-10% 100V	RM 5,08	MMK05 0,01 uF 100V	EVOX	270737
C221	FOLIENKOND. 22 nF +-10% 100V	RM 5,08	MMK05 0,022uF 100V	EVOX	270738
C222	SCHEIBENKOND. 120 pF +-2% 63V MAT. NPO/IB	RM 5,08	EDPT RM 5 6x9 NPO	STETTNER	261445
C223	TANTAL-ELKO 4,7 uF +-20% 25V	RM 2,54	489D 475 XO 025 C G	SPRAGUE	260611
C224	TANTAL-ELKO 4,7 uF +-20% 25V	RM 2,54	489D 475 XO 025 C G	SPRAGUE	260611
C225	TANTAL-ELKO 4,7 uF +-20% 25V	RM 2,54	489D 475 XO 025 C G	SPRAGUE	260611
C226	SCHEIBENKOND. 4,7 nF +-0,25pF 63V MAT. NPO/IB	RM 2,54	EDPT RM 2,5 3x4 NPO	STETTNER	261413
C227	TANTAL-ELKO 4,7 uF +-20% 25V	RM 2,54	489D 475 XO 025 C G	SPRAGUE	260611
L191	DROSSEL 1mH		CSL 0812-102J	TDK	279585-006
F191	FILTER		85PCS-2874A	TOKO	279539-014
F192	FILTER		CFT-006H	COMP	279533
TR191	TRANSISTOR		BC550B	PHILIPS	274225
TR192	TRANSISTOR		BC550B	PHILIPS	274225
TR193	TRANSISTOR		BC550B	PHILIPS	274225
TR194	TRANSISTOR		BC560B	PHILIPS	274244
TR195	TRANSISTOR		BC560B	PHILIPS	274244
TR196	TRANSISTOR		BC550B	PHILIPS	274225
IC191	IC S 042 P MISCHER /200MHz	DIL 14	S 042 P	SIEMENS	274546
IC192	IC CD 4053 BC		CD 4053 BC	PHILIPS	274651
Q 191	SCHWINGQUARZ 10.240 kHz			KVG	278011

Pos.	Änderung/modification	Datum/date	Erz.-Bez./ref.descr.	Erz.-Nummer/ref.number
		900918	AM-Meßkonverter Platine	889 737-001
				Blatt/page 6.4

Hirschmann

KENN-ZEICHEN	HIRSCHMANN ARTIKELNR.	BAUTEILBESCHREIBUNG	HERSTELLER BEZEICHNUNG	HERSTELLER
	878 528-001	AM-TUNER		HIRSCHMANN
	889 736-001	AM-TUNER (PLATINE)		HIRSCHMANN
BU5	778 566	KOAXIALBUCHSE		HIRSCHMANN
BU6	778 566	KOAXIALBUCHSE		HIRSCHMANN
BU14	778 566	KOAXIALBUCHSE		HIRSCHMANN
BU16	778 566	KOAXIALBUCHSE		HIRSCHMANN
BU53	778 604-010	BANDKABELSTECKER		HIRSCHMANN

KENN-ZCHN	BAUTEILBESCHREIBUNG	BAU-GROESSE	HERSTELLER-BEZEICHNUNG	HERSTELLER	HIRSCHMANN ARTIKELNR.
	PLATINE (BESTÜCKT)			HIRSCHMANN	889 736-001
	PLATINE (UNBESTÜCKT)			HIRSCHMANN	789 736-001
BU53	FLACHBANDLEITUNG			HIRSCHMANN	877 236-025
R241	METALLFILMWIDERSTAND 100 OHM 1% TK 50 0,6W	0207	MBB0207-50-BX 100 OHM 1%	BEYSCHLAG	276212
R242	METALLFILMWIDERSTAND 8K25 kOHM 1% TK 50 0,6W	0207	MBB0207-50-BX8,25KOHM 1%	BEYSCHLAG	276258
R243	METALLFILMWIDERSTAND 261 OHM 1% TK 50 0,6W	0207	MBB0207-50-BX 261 OHM 1%	BEYSCHLAG	276222
R244	METALLFILMWIDERSTAND 17,8 OHM 1% TK 50 0,6W	0207	MBB0207-50-BX17,8 OHM 1%	BEYSCHLAG	276203
R245	METALLFILMWIDERSTAND 261 OHM 1% TK 50 0,6W	0207	MBB0207-50-BX 261 OHM 1%	BEYSCHLAG	276222
R246	METALLFILMWIDERSTAND 511 OHM 1% TK 50 0,6W	0207	MBB0207-50-BX 511 OHM 1%	BEYSCHLAG	276229
R247	METALLFILMWIDERSTAND 178 OHM 1% TK 50 0,6W	0207	MBB0207-50-BX 178 OHM 1%	BEYSCHLAG	276218
R248	METALLFILMWIDERSTAND 178 OHM 1% TK 50 0,6W	0207	MBB0207-50-BX 178 OHM 1%	BEYSCHLAG	276218
R249	METALLFILMWIDERSTAND 4,64 kOHM 1% TK 50 0,6W	0207	MBB0207-50-BX4,64KOHM 1%	BEYSCHLAG	276252
R250	METALLFILMWIDERSTAND 9,09 kOHM 1% TK 50 0,6W	0207	MBB0207-50-BX9,09KOHM 1%	BEYSCHLAG	276259
R251	METALLFILMWIDERSTAND 1,00 kOHM 1% TK 50 0,6W	0207	MBB0207-50-BX1,00KOHM 1%	BEYSCHLAG	276236
R252	METALLFILMWIDERSTAND 10,0 kOHM 1% TK 50 0,6W	0207	MBB0207-50-BX10,0KOHM 1%	BEYSCHLAG	276260
R253	METALLFILMWIDERSTAND 10,0 kOHM 1% TK 50 0,6W	0207	MBB0207-50-BX10,0KOHM 1%	BEYSCHLAG	276260
R254	METALLFILMWIDERSTAND 511 OHM 1% TK 50 0,6W	0207	MBB0207-50-BX 511 OHM 1%	BEYSCHLAG	276229
R255	METALLFILMWIDERSTAND 681 OHM 1% TK 50 0,6W	0207	MBB0207-50-BX 681 OHM 1%	BEYSCHLAG	276232
R256	METALLFILMWIDERSTAND 9,09 kOHM 1% TK 50 0,6W	0207	MBB0207-50-BX9,09KOHM 1%	BEYSCHLAG	276259
R257	METALLFILMWIDERSTAND 4,64 kOHM 1% TK 50 0,6W	0207	MBB0207-50-BX4,64KOHM 1%	BEYSCHLAG	276252
R258	METALLFILMWIDERSTAND 178 OHM 1% TK 50 0,6W	0207	MBB0207-50-BX 178 OHM 1%	BEYSCHLAG	276218
R259	METALLFILMWIDERSTAND 178 OHM 1% TK 50 0,6W	0207	MBB0207-50-BX 178 OHM 1%	BEYSCHLAG	276218
R260	METALLFILMWIDERSTAND 10,0 kOHM 1% TK 50 0,6W	0207	MBB0207-50-BX10,0KOHM 1%	BEYSCHLAG	276260
R261	METALLFILMWIDERSTAND 10,0 kOHM 1% TK 50 0,6W	0207	MBB0207-50-BX10,0KOHM 1%	BEYSCHLAG	276260
R262	METALLFILMWIDERSTAND 316 OHM 1% TK 50 0,6W	0207	MBB0207-50-BX 316 OHM 1%	BEYSCHLAG	276224
R263	METALLFILMWIDERSTAND 10,0 kOHM 1% TK 50 0,6W	0207	MBB0207-50-BX10,0KOHM 1%	BEYSCHLAG	276260
R264	METALLFILMWIDERSTAND 10,0 kOHM 1% TK 50 0,6W	0207	MBB0207-50-BX10,0KOHM 1%	BEYSCHLAG	276260
R265	METALLFILMWIDERSTAND 287 OHM 1% TK 50 0,6W	0207	MBB0207-50-BX 287 OHM 1%	BEYSCHLAG	276223
R266	METALLFILMWIDERSTAND 383 OHM 1% TK 50 0,6W	0207	MBB0207-50-BX 383 OHM 1%	BEYSCHLAG	276226
R267	METALLFILMWIDERSTAND 562 OHM 1% TK 50 0,6W	0207	MBB0207-50-BX 562 OHM 1%	BEYSCHLAG	276230
R268	METALLFILMWIDERSTAND 147 OHM 1% TK 50 0,6W	0207	MBB0207-50-BX 147 OHM 1%	BEYSCHLAG	276216
R269	METALLFILMWIDERSTAND 3,16 kOHM 1% TK 50 0,6W	0207	MBB0207-50-BX3,16KOHM 1%	BEYSCHLAG	276248
R270	METALLFILMWIDERSTAND 21,5 OHM 1% TK 50 0,6W	0207	MBB0207-50-BX21,5 OHM 1%	BEYSCHLAG	276204
R271	METALLFILMWIDERSTAND 21,5 OHM 1% TK 50 0,6W	0207	MBB0207-50-BX21,5 OHM 1%	BEYSCHLAG	276204
R272	METALLFILMWIDERSTAND 6,19 kOHM 1% TK 50 0,6W	0207	MBB0207-50-BX6,19KOHM 1%	BEYSCHLAG	276255
R273	METALLFILMWIDERSTAND 21,5 kOHM 1% TK 50 0,6W	0207	MBB0207-50-BX21,5KOHM 1%	BEYSCHLAG	276268
R274	METALLFILMWIDERSTAND 31,6 kOHM 1% TK 50 0,6W	0207	MBB0207-50-BX31,6KOHM 1%	BEYSCHLAG	276272
R275	METALLFILMWIDERSTAND 31,6 kOHM 1% TK 50 0,6W	0207	MBB0207-50-BX31,6KOHM 1%	BEYSCHLAG	276272
R276	METALLFILMWIDERSTAND 1,00 kOHM 1% TK 50 0,6W	0207	MBB0207-50-BX1,00KOHM 1%	BEYSCHLAG	276236
R277	METALLFILMWIDERSTAND 56,2 OHM 1% TK 50 0,6W	0207	MBB0207-50-BX56,2 OHM 1%	BEYSCHLAG	276209
R278	METALLFILMWIDERSTAND 46,4 OHM 1% TK 50 0,6W	0207	MBB0207-50-BX46,4 OHM 1%	BEYSCHLAG	276208
R279	METALLFILMWIDERSTAND 10,0 kOHM 1% TK 50 0,6W	0207	MBB0207-50-BX10,0KOHM 1%	BEYSCHLAG	276260
R280	METALLFILMWIDERSTAND 10,0 kOHM 1% TK 50 0,6W	0207	MBB0207-50-BX10,0KOHM 1%	BEYSCHLAG	276260
R281	METALLFILMWIDERSTAND 261 OHM 1% TK 50 0,6W	0207	MBB0207-50-BX 261 OHM 1%	BEYSCHLAG	276222
R282	METALLFILMWIDERSTAND 562 OHM 1% TK 50 0,6W	0207	MBB0207-50-BX 562 OHM 1%	BEYSCHLAG	276230
R283	METALLFILMWIDERSTAND 196 OHM 1% TK 50 0,6W	0207	MBB0207-50-BX 196 OHM 1%	BEYSCHLAG	276219
R284	METALLFILMWIDERSTAND 562 OHM 1% TK 50 0,6W	0207	MBB0207-50-BX 562 OHM 1%	BEYSCHLAG	276230
C241	POLIPROPYLENKOND. 150 pF +-2,5% 630V-/200VAC	RM 5,08	B33061-C6151-H	SIEMENS	270827
C242	POLIPROPYLENKOND. 470 pF +-2,5% 630V-/200VAC	RM 5,08	B33061-C6471-H	SIEMENS	270829

Pos.	Änderung/modification	Datum/date	Erz.-Bez./ref.descr.	Erz.-Nummer/ref.number	Blatt/page
		900919	AM-Tuner Platine	889 736-001	7.3

Hirschmann

KENN-ZCHN	BAUTEILBESCHREIBUNG	BAU-GROESSE	HERSTELLER-BEZEICHNUNG	HERSTELLER	HIRSCHMANN ARTIKELNR.
C243	SCHEIBENKOND. 56 pF +-2% 63V MATERIAL NPO/	RM 5,08	IB EDPT RM 5 5x6 NPO	STETTNER	271437
C244	POLIPROPYLENKOND. 1 nF +-2,5% 630V-/200VAC	RM 5,08	B33061-C6102-H	SIEMENS	270830
C245	POLIPROPYLENKOND. 4,7 nF +-2,5% 63V-/ 40VAC	RM 5,08	B33061-C5472-H	SIEMENS	270838
C246	SCHEIBENKOND. 22 pF +-2% 63V MAT. NPO/IB	RM 2,54	EDPT RM2,5 4x5 NPO/IB	STETTNER	261419
C247	FOLIENKOND. 1 uF +-10% 63V	RM 7,62	MKS-3 1 uF 63V	WIMA	270744
C248	TANTAL-ELKO 4,7 uF +-20% 25V	RM 2,54	489D 475 XO 025 C G	SPRAGUE	260611
C249	FOLIENKOND. 0,1 uF +-10% 63V	RM 5,08	MKS-2 0,1 uF 63V	WIMA	270740
C250	SCHEIBENKOND. 8,2 pF +-0,25pF 63V MAT. NPO/IB	RM 2,54	EDPT RM2,5 3x4 NPO	STETTNER	261426
C251	SCHEIBENKOND. 4,7 nF +-0,25pF 63V MAT. NPO/IB	RM 2,54	EDPT RM 2,5 3x4 NPO	STETTNER	261413
C252	SCHEIBENKOND. 4,7 nF +-0,25pF 63V MAT. NPO/IB	RM 2,54	EDPT RM 2,5 3x4 NPO	STETTNER	261413
C253	SCHEIBENKOND. 4,7 nF +-0,25pF 63V MAT. NPO/IB	RM 2,54	EDPT RM 2,5 3x4 NPO	STETTNER	261413
C254	SCHEIBENKOND. 68 pF +-2% 63V MAT. NPO/IB	RM 2,54	EDPT RM5 6x7 NPO/IB	STETTNER	261421
C255	SCHEIBENKOND. 8,2 pF +-0,25pF 63V MAT. NPO/IB	RM 2,54	EDPT RM2,5 3x4 NPO	STETTNER	261426
C256	FOLIENKOND. 0,1 uF +-10% 63V	RM 5,08	MKS-2 0,1 uF 63V	WIMA	270740
C257	SCHEIBENKOND. 4,7 pF +-0,25pF 63V MAT. NPO/IB	RM 2,54	EDPT RM 2,5 3x4 NPO	STETTNER	261431
C258	SCHEIBENKOND. 4,7 nF +-0,25pF 63V MAT. NPO/IB	RM 2,54	EDPT RM 2,5 3x4 NPO	STETTNER	261413
C259	SCHEIBENKOND. 4,7 nF +-0,25pF 63V MAT. NPO/IB	RM 2,54	EDPT RM 2,5 3x4 NPO	STETTNER	261413
C260	SCHEIBENKOND. 4,7 nF +-0,25pF 63V MAT. NPO/IB	RM 2,54	EDPT RM 2,5 3x4 NPO	STETTNER	261413
C261	SCHEIBENKOND. 4,7 nF +-0,25pF 63V MAT. NPO/IB	RM 2,54	EDPT RM 2,5 3x4 NPO	STETTNER	261413
C262	SCHEIBENKOND. 8,2 pF +-0,25pF 63V MAT. NPO/IB	RM 2,54	EDPT RM2,5 3x4 NPO	STETTNER	261426
C263	SCHEIBENKOND. 18 pF +-2% 63V MAT. NPO/IB	RM 2,54	EDPT RM 2,5 3x4 NPO	STETTNER	261432
C264	TANTAL-ELKO 4,7 uF +-20% 25V	RM 2,54	489D 475 XO 025 C G	SPRAGUE	260611
C265	FOLIENTRIMMER 2,6-18 pF KENNFARBE: GRUEN	6x7	117 2901 018	DAU	270360
C266	SCHEIBENKOND. 4,7 nF +-0,25pF 63V MAT. NPO/IB	RM 2,54	EDPT RM 2,5 3x4 NPO	STETTNER	261413
C267	SCHEIBENKOND. 4,7 nF +-0,25pF 63V MAT. NPO/IB	RM 2,54	EDPT RM 2,5 3x4 NPO	STETTNER	261413
C268	SCHEIBENKOND. 4,7 nF +-0,25pF 63V MAT. NPO/IB	RM 2,54	EDPT RM 2,5 3x4 NPO	STETTNER	261413
C269	SCHEIBENKOND. 4,7 nF +-0,25pF 63V MAT. NPO/IB	RM 2,54	EDPT RM 2,5 3x4 NPO	STETTNER	261413
C270	FOLIENKOND. 0,1 uF +-10% 63V	RM 5,08	MKS-2 0,1 uF 63V	WIMA	270740
C271	SCHEIBENKOND. 4,7 nF +-0,25pF 63V MAT. NPO/IB	RM 2,54	EDPT RM 2,5 3x4 NPO	STETTNER	261413
C272	FOLIENKOND. 0,1 uF +-10% 63V	RM 5,08	MKS-2 0,1 uF 63V	WIMA	270740
C273	SCHEIBENKOND. 4,7 nF +-0,25pF 63V MAT. NPO/IB	RM 2,54	EDPT RM 2,5 3x4 NPO	STETTNER	261413
C274	SCHEIBENKOND. 4,7 nF +-0,25pF 63V MAT. NPO/IB	RM 2,54	EDPT RM 2,5 3x4 NPO	STETTNER	261413
C275	SCHEIBENKOND. 4,7 nF +-0,25pF 63V MAT. NPO/IB	RM 2,54	EDPT RM 2,5 3x4 NPO	STETTNER	261413
C276	SCHEIBENKOND. 4,7 nF +-0,25pF 63V MAT. NPO/IB	RM 2,54	EDPT RM 2,5 3x4 NPO	STETTNER	261413
C277	TANTAL-ELKO 4,7 uF +-20% 25V	RM 2,54	489D 475 XO 025 C G	SPRAGUE	260611
C278	TANTAL-ELKO 4,7 uF +-20% 25V	RM 2,54	489D 475 XO 025 C G	SPRAGUE	260611
C279	ELKO 22 uF 16V			ITT	270151
C280	TANTAL-ELKO 4,7 uF +-20% 25V	RM 2,54	489D 475 XO 025 C G	SPRAGUE	260611
C281	FOLIENKOND. 0,1 uF +-10% 63V	RM 5,08	MKS-2 0,1 uF 63V	WIMA	270740
C282	FOLIENKOND. 0,1 uF +-10% 63V	RM 5,08	MKS-2 0,1 uF 63V	WIMA	270740
C283	SCHEIBENKOND. 15 pF +-2% 63V MAT. NPO/IB	RM 2,54	EDPT RM 2,5 3x4 NPO	STETTNER	261427
C284	SCHEIBENKOND. 15 pF +-2% 63V MAT. NPO/IB	RM 2,54	EDPT RM 2,5 3x4 NPO	STETTNER	261427
C285	FOLIENKOND. 0,1 uF +-10% 63V	RM 5,08	MKS-2 0,1 uF 63V	WIMA	270740
C286	SCHEIBENKOND. 4,7 nF +-0,25pF 63V MAT. NPO/IB	RM 2,54	EDPT RM 2,5 3x4 NPO	STETTNER	261413
C287	SCHEIBENKOND. 4,7 nF +-0,25pF 63V MAT. NPO/IB	RM 2,54	EDPT RM 2,5 3x4 NPO	STETTNER	261413
C288	SCHEIBENKOND. 4,7 nF +-0,25pF 63V MAT. NPO/IB	RM 2,54	EDPT RM 2,5 3x4 NPO	STETTNER	261413
C289	SCHEIBENKOND. 1 nF +-10% 63V MAT. K2000	RM 2,54	EDPT RM 2,5 3x4 K2000	STETTNER	261412
C290	SCHEIBENKOND. 1 nF +-10% 63V MAT. K2000	RM 2,54	EDPT RM 2,5 3x4 K2000	STETTNER	261412
C291	POLIPROPYLENKOND. 1,5 nF +-2,5% 160V-/100VAC	RM 5,08	B33061-C1152-H	SIEMENS	270837
C292	SCHEIBENKOND. 4,7 nF +-0,25pF 63V MAT. NPO/IB	RM 2,54	EDPT RM 2,5 3x4 NPO	STETTNER	261413
C293	SCHEIBENKOND. 4,7 nF +-0,25pF 63V MAT. NPO/IB	RM 2,54	EDPT RM 2,5 3x4 NPO	STETTNER	261413
C294	SCHEIBENKOND. 4,7 nF +-0,25pF 63V MAT. NPO/IB	RM 2,54	EDPT RM 2,5 3x4 NPO	STETTNER	261413

KENN-ZCHN	BAUTEILBESCHREIBUNG	BAU-GROESSE	HERSTELLER-BEZEICHNUNG	HERSTELLER	HIRSCHMANN ARTIKELNR.
C295	FOLIENKOND. 0,1 uF +-10% 63V	RM 5,08	MKS-2 0,1 uF 63V	WIMA	270740
C296	SCHEIBENKOND. 2,7 nF 10% NPO 500V	RM 5,08	2222 655 09272	PHILIPS	271606
C297	SCHEIBENKOND. 10 pF +-2% 63V MAT. NPO/IB	RM 2,54	EDPT RM 2,5 3x4 NPO	STETTNER	261403
L241	SPULENSATZ			HIRSCHMANN	878 998-002
L242	SPULENSATZ			HIRSCHMANN	878 998-004
L243	DROSSEL 3,3 mH		CSL 0812-332J	TDK	279585-009
L244	DROSSEL 33 uH 10%			SIEMENS	279592-004
L245	SPULENSATZ			HIRSCHMANN	878 998-001
L246	DROSSEL 3,3 mH		CSL 0812-332J	TDK	279585-009
L247	SPULENSATZ			HIRSCHMANN	877 184-032
L248	DROSSEL 1 mH		CSL 0812-332J	TDK	279585-006
L249	DROSSEL 3,3 mH		CSL 0812-332J	TDK	279585-009
D241	KAP.-DIODE 1V:min.33,5pF / 28V:2,8-3,2pF	DO-35	BB 609 B	SIEMENS	273914
D242	DIODE 1N4148	DO 35	1N4148	ITT	264101
TR241	FET BF 247B N-KANAL UDS=25V	TO 92	BF 247B	NATIONAL	274436
TR242	TRANSISTOR BFR 91A NPN UCE=15V IC= 35mA PTOT=500mW	SOT 37	BFR 91A	PHILIPS	274473
TR243	TRANSISTOR BC 560B		BC 560B	PHILIPS	274244
TR244	TRANSISTOR BF311		BF 311	TELE	274425
TR245	TRANSISTOR BFR 91A NPN UCE=15V IC= 35mA PTOT=500mW	SOT 37	BFR 91A	PHILIPS	274473
TR246	TRANSISTOR BC 560B		BC 560B	PHILIPS	274244
TR247	TRANSISTOR BF311		BF 311	TELE	274425
TR248	TRANSISTOR BC 560B		BC 560B	PHILIPS	274244
TR249	TRANSISTOR BF311		BF 311	TELE	274425
TR250	TRANSISTOR BC 550B		BC 550 B	PHILIPS	274225
TR251	TRANSISTOR BC 560B		BC 560B	PHILIPS	274244
IC241	IC TDA 1072A		TDA 1072A	PHILIPS	274651
M241	RINGMISCHER		HPF-505	MICL	279571
Q241	OFW-FILTER		XF-100	KVG	278050
F241	KERAMIKFILTER		SFJ10,7MHz	MURER	278018
P241	CERMET-TRIMMPOT. 500 OHM +-10% 0,5 Wmax.		TYPE 72P-R 500 OHM	BECKMANN	275592
P242	CERMET-TRIMMPOT. 1 KOHM +-10% 0,5 Wmax.		TYPE 72X-R 1kOHM	BECKMANN	275599

KENNZEICHEN	HIRSCHMANN SACHNUMMER	BENENNUNG	TYPE	HERSTELLER
Bu9	778 566	Spulenkörperbausatz	KK 2718.2	Vogt
Bu11	778 566	Koaxialbuchse	ToBu 4B	Vogt
Bu12	778 566	Koaxialbuchse	ToBu 4B	Vogt
Bu51	877 222-002	VK + Buchse		Hirschmann
DC111-114	270 002	D-Kondensator	1500pF 200V	Erie
St3	277 452	Stecker	16BNC 50-3-70/133	Suhner
Tuner	279 458	FM-Tuner	FD12-1	Philips

KENNZCHN	ANDERUNG	DATUM	BEZEICHNUNG	NUMMER	BLATT
01		900919	FM-TUNER	877 211	8.2

Hirschmann

KENNZEICHEN	HIRSCHMANN SACHNUMMER	BENENNUNG	TYPE	HERSTELLER
R111	265 238	Widerstand	560 Ohm 0,25W 105-0	Vitrohm
R112	265 238	Widerstand	560 Ohm 0,25W 105-0	Vitrohm
R113	265 372	Widerstand	27kOhm 0,25W 105-0	Vitrohm
R114	265 298	Widerstand	360 Ohm 0,25W 105-0	Vitrohm
R115	265 289	Widerstand	10kOhm 0,25W 105-0	Vitrohm
R116	265 292	Widerstand	4,7kOhm 0,25W 105-0	Vitrohm
R117	265 289	Widerstand	10kOhm 0,25W 105-0	Vitrohm
R118	265 289	Widerstand	10kOhm 0,25W 105-0	Vitrohm
R119	265 319	Widerstand	270 Ohm 0,25W 105-0	Vitrohm
R120	275 466	Widerstand	110 Ohm 0,25W 105-0	Vitrohm
R121	265 228	Widerstand	1,5kOhm 0,25W 105-0	Vitrohm
R122	276 068	Widerstand	470 Ohm 2322 642 12471	Valvo
C111	261 414	Scheibenkondensator	10nF 63V D10000	Stettner
C112	261 414	Scheibenkondensator	10nF 63V D10000	Stettner
C113	261 414	Scheibenkondensator	10nF 63V D10000	Stettner
C114	261 414	Scheibenkondensator	10nF 63V D10000	Stettner
C115	261 414	Scheibenkondensator	10nF 63V D10000	Stettner
C116	270 611	Tantal-Elko	10µF 35V 150D 106X	Sprague
C117	261 414	Scheibenkondensator	10nF 63V D10000	Stettner
C118	261 414	Scheibenkondensator	10nF 63V D10000	Stettner
C119	261 414	Scheibenkondensator	10nF 63V D10000	Stettner
Tr111	274 225	Transistor	BC 550 B	Philips
Tr112	274 225	Transistor	BC 550 B	Philips
Tr113	274 244	Transistor	BC 560 B	Philips
Dr111	874 237-006	Drosselsatz	7,47µF	Hirschmann
Dr112	874 237-006	Drosselsatz	7,47µF	Hirschmann

KENNZCHN	ANDERUNG	DATUM	BEZEICHNUNG	NUMMER	BLATT
01		900919	FM-TUNER Hilfsplatine	879 974	9

Hirschmann

KENNZEICHEN	HIRSCHMANN SACHNUMMER	BENENNUNG	TYPE	HERSTELLER
R131	265 293	Widerstand	18kOhm 0,25W 105-0	Vitrohm
R132	265 293	Widerstand	18kOhm 0,25W 105-0	Vitrohm
R133	265 289	Widerstand	10kOhm 0,25W 105-0	Vitrohm
R134	265 289	Widerstand	10kOhm 0,25W 105-0	Vitrohm
R135	265 229	Widerstand	820 Ohm 0,25W 105-0	Vitrohm
R136	265 282	Widerstand	100 Ohm 0,25W 105-0	Vitrohm
R137	265 289	Widerstand	10kOhm 0,25W 105-0	Vitrohm
R138	265 289	Widerstand	10kOhm 0,25W 105-0	Vitrohm
R139	265 319	Widerstand	270 Ohm 0,25W 105-0	Vitrohm
R140	265 238	Widerstand	560 Ohm 0,25W 105-0	Vitrohm
R414	265 238	Widerstand	560 Ohm 0,25W 105-0	Vitrohm
R142	265 282	Widerstand	100 Ohm 0,25W 105-0	Vitrohm
R143	265 347	Widerstand	120 Ohm 0,25W 105-0	Vitrohm
R144	265 244	Widerstand	390 Ohm 0,25W 105-0	Vitrohm
R145	265 292	Widerstand	4,7kOhm 0,25W 105-0	Vitrohm
R146	265 289	Widerstand	10kOhm 0,25W 105-0	Vitrohm
R147	265 289	Widerstand	10kOhm 0,25W 105-0	Vitrohm
R148	265 319	Widerstand	270 Ohm 0,25W 105-0	Vitrohm
R149	265 276	Widerstand	150 Ohm 0,25W 105-0	Vitrohm
R150	265 277	Widerstand	2,2kOhm 0,25W 105-0	Vitrohm
R151	265 292	Widerstand	4,7kOhm 0,25W 105-0	Vitrohm
R152	265 238	Widerstand	560 Ohm 0,25W 105-0	Vitrohm
R153	265 284	Widerstand	100kOhm 0,25W 105-0	Vitrohm
R154	265 284	Widerstand	100kOhm 0,25W 105-0	Vitrohm
R155	265 238	Widerstand	560 Ohm 0,25W 105-0	Vitrohm
R156	265 284	Widerstand	100kOhm 0,25W 105-0	Vitrohm
R157	265 285	Widerstand	150kOhm 0,25W 100-0	Vitrohm
R158	265 293	Widerstand	18kOhm 0,25W 105-0	Vitrohm
R159	265 289	Widerstand	10kOhm 0,25W 105-0	Vitrohm
R160	265 293	Widerstand	18kOhm 0,25W 105-0	Vitrohm
R161	265 229	Widerstand	820 Ohm 0,25W 105-0	Vitrohm
R162	265 289	Widerstand	10kOhm 0,25W 105-0	Vitrohm
R163	265 289	Widerstand	10kOhm 0,25W 105-0	Vitrohm
R164	265 289	Widerstand	10kOhm 0,25W 105-0	Vitrohm
R165	265 319	Widerstand	270 Ohm 0,25W 105-0	Vitrohm
R166	265 238	Widerstand	560 Ohm 0,25W 105-0	Vitrohm
R167	265 238	Widerstand	560 Ohm 0,25W 105-0	Vitrohm
R168	265 238	Widerstand	560 Ohm 0,25W 105-0	Vitrohm
R169	265 289	Widerstand	10kOhm 0,25W 105-0	Vitrohm

KENN ZCHN	ÄNDERUNG	DATUM	BEZEICHNUNG	Hirschmann	
02 01		870323 831010	ZF-MESSVERSTÄRKER 877 203	NUMMER 879 797	BLATT 9.2

KENNZEICHEN	HIRSCHMANN SACHNUMMER	BENENNUNG	TYPE	HERSTELLER
R170	265 289	Widerstand	10kOhm 0,25W 105-0	Vitrohm
R171	265 319	Widerstand	270 Ohm 0,25W 105-0	Vitrohm
R172	275 266	Widerstand	200 Ohm 0,25W 100-0	Vitrohm
R173	265 238	Widerstand	560 Ohm 0,25W 105-0	Vitrohm
R174	265 238	Widerstand	560 Ohm 0,25W 105-0	Vitrohm
R175	265 238	Widerstand	560 Ohm 0,25W 105-0	Vitrohm
R176	265 289	Widerstand	10kOhm 0,25W 105-0	Vitrohm
R177	265 289	Widerstand	10kOhm 0,25W 105-0	Vitrohm
R178	265 319	Widerstand	270 Ohm 0,25W 105-0	Vitrohm
R179	275 266	Widerstand	200 Ohm 0,25W 100-0	Vitrohm
R180	265 238	Widerstand	560 Ohm 0,25W 105-0	Vitrohm
R181	265 238	Widerstand	560 Ohm 0,25W 105-0	Vitrohm
R182	265 238	Widerstand	560 Ohm 0,25W 105-0	Vitrohm
R183	265 238	Widerstand	560 Ohm 0,25W 105-0	Vitrohm
P131	275 582	Potentiometer	5kOhm 0,5W 0650-310	Ruwido
P132	275 581	Potentiometer	1kOhm 0,5W 0650-310	Ruwido
P133	275 585	Potentiometer	100 Ohm 0,5W VA05H	Ohmic
P134	275 585	Potentiometer	100 Ohm 0,5W VA05H	Ohmic
P135	275 585	Potentiometer	100 Ohm 0,5W VA05H	Ohmic
C131	261 414	Scheibenkondensator	10nF 63V D10000	Stettner
C132	270 704	Folienkondensator	10nF 100/63V MKS	Wima
C133	261 414	Scheibenkondensator	10nF 63V D10000	Stettner
C134	270 704	Folienkondensator	10nF 100/63V MKS	Wima
C135	261 414	Scheibenkondensator	10nF 63V D10000	Stettner
C136	261 414	Scheibenkondensator	10nF 63V D10000	Stettner
C137	270 704	Folienkondensator	10nF 100/63V MKS	Wima
C138	270 704	Folienkondensator	10nF 100/63V MKS	Wima
C139	260 706	Folienkondensator	0,1µF 100V MKS	Wima
C140	270 721	Folienkondensator	0,47µF 63/40V MKS	Wima
C141	270 704	Folienkondensator	10nF 100/63V MKS	Wima
C142	270 153	Alu-Elko	100µF 16V 16TDW100	Rubycon
C143	270 721	Folienkondensator	0,47µF 63/40V MKS	Wima
C144	270 721	Folienkondensator	0,47µF 63/40V MKS	Wima
C145	270 704	Folienkondensator	10nF 100/63V MKS	Wima
C146	260 706	Folienkondensator	0,1µF 100V MKS	Wima

KENN ZCHN	ANDERUNG	DATUM	BEZEICHNUNG ZF-MESSVERSTÄRKER 877 203	Hirschmann NUMMER 879 797	BLATT 9.3

KENNZEICHEN	HIRSCHMANN SACHNUMMER	BENENNUNG	TYPE	HERSTELLER
C147	270 704	Folienkondensator	10nF 100/63V MKS	Wima
C148	260 611	Tantal-Elko	4,7µF 25V 2012	Valvo
C149	270 704	Folienkondensator	10nF 100/63V MKS	Wima
C150	261 414	Scheibenkondensator	10nF 63V D10000	Stettner
C151	261 414	Scheibenkondensator	10nF 63V D10000	Stettner
C152	260 611	Tantal-Elko	4,7µF 25V 2012	Valvo
C153	260 611	Tantal-Elko	4,7µF 25V 2012	Valvo
C154	261 414	Scheibenkondensator	10nF 63V D10000	Stettner
C155	260 611	Tantal-Elko	4,7µF 25V 2012	Valvo
C156	261 414	Scheibenkondensator	10nF 63V D10000	Stettner
C157	270 704	Folienkondensator	10nF 100/63V MKS	Wima
C158	260 611	Tantal-Elko	4,7µF 25V 2012	Valvo
C159	270 704	Folienkondensator	10nF 100/63V MKS	Wima
C160	260 706	Folienkondensator	0,1µF 100V MKS	Wima
C161	270 704	Folienkondensator	10nF 100/63V MKS	Wima
C162	260 706	Folienkondensator	0,1µF 100V MKS	Wima
C163	270 704	Folienkondensator	10nF 100/63V MKS	Wima
C164	261 424	Scheibenkondensator	3,9pF 63V NPO/IB	Stettner
D131-D137	261 101	Diode	1 N 4148	Telefunken
Tr131	274 225	Transistor	BC 550 B	Philips
Tr132	274 225	Transistor	BC 550 B	Philips
Tr133	274 225	Transistor	BC 550 B	Philips
Tr134	274 244	Transistor	BC 560 B	Philips
Tr135	274 225	Transistor	BC 550 B	Philips
Tr136	274 244	Transistor	BC 560 B	Philips
Tr137	274 225	Transistor	BC 550 B	Philips
Tr138	274 225	Transistor	BC 550 B	Philips
Tr139	274 225	Transistor	BC 550 B	Philips
Tr140	274 244	Transistor	BC 560 B	Philips
Tr141	274 225	Transistor	BC 550 B	Philips
Tr142	274 244	Transistor	BC 560 B	Philips
Tr143	274 225	Transistor	BC 550 B	Philips
Tr144	274 244	Transistor	BC 560 B	Philips

KENNZCHN	ANDERUNG	DATUM	BEZEICHNUNG		
01		870323	ZF-MESSVERSTÄRKER 877 203	Hirschmann NUMMER 879 797	BLATT 9.4

KENNZEICHEN	HIRSCHMANN SACHNUMMER	BENENNUNG	TYPE	HERSTELLER
IC131	267 001	integrierte Schaltung	TBA 120S	Siemens
IC132	274 503	integrierte Schaltung	µA 741 CV	Signetics
F131-F134	279 539-017	Filter	LMC 4101 A	Componex
Dr132-136	279 585-009	Drossel	3,3mH CSL 0812-332 J	Componex
Bu15	778 566	Koaxialbuchse	3/2-095.02	Daut & Rietz KG
Bu19	778 566	Koaxialbuchse	3/2-095.02	Daut & Rietz KG
Bu52	778 604-014	Buchse		Hirschmann
	877 236-008	Flachbandverbindung		Hirschmann

KENN ZCHN	ÄNDERUNG	DATUM	BEZEICHNUNG	NUMMER	BLATT
02 01		870323 820525	ZF-MESSVERSTÄRKER 877 203	Hirschmann 879 797	9.5

KENNZEICHEN	HIRSCHMANN SACHNUMMER	BENENNUNG	TYPE	HERSTELLER
R51	265 289	Widerstand	10kOhm 0,25W 105-0	Vitrohm
R52	265 289	Widerstand	10kOhm 0,25W 105-0	Vitrohm
R53	265 319	Widerstand	270 Ohm 0,25W 105-0	Vitrohm
R54	265 245	Widerstand	680 Ohm 0,25W 105-0	Vitrohm
R55	275 266	Widerstand	200 Ohm 0,25W 100-0	Vitrohm
R56	276 068	Widerstand	470 Ohm 2322 642	Valvo
R57	265 238	Widerstand	560 Ohm 0,25W 105-0	Vitrohm
R58	265 238	Widerstand	560 Ohm 0,25W 105-0	Vitrohm
R59	265 281	Widerstand	1kOhm 0,25W 105-0	Vitrohm
R60	265 238	Widerstand	560 Ohm 0,25W 105-0	Vitrohm
R61	265 289	Widerstand	10kOhm 0,25W 105-0	Vitrohm
R62	265 289	Widerstand	10kOhm 0,25W 105-0	Vitrohm
R63	265 281	Widerstand	1kOhm 0,25W 105-0	Vitrohm
R64	265 281	Widerstand	1kOhm 0,25W 105-0	Vitrohm
R65	265 238	Widerstand	560 Ohm 0,25W 105-0	Vitrohm
R66	265 289	Widerstand	10kOhm 0,25W 105-0	Vitrohm
R67	265 289	Widerstand	10kOhm 0,25W 105-0	Vitrohm
R68	265 319	Widerstand	270 Ohm 0,25W 105-0	Vitrohm
R69	265 260	Widerstand	10 Ohm 0,25W 105-0	Vitrohm
R70	265 238	Widerstand	560 Ohm 0,25W 105-0	Vitrohm
R71	265 238	Widerstand	560 Ohm 0,25W 105-0	Vitrohm
R72	275 266	Widerstand	200 Ohm 0,25W 100-0	Vitrohm
R74	265 282	Widerstand	100 Ohm 0,25W 105-0	Vitrohm
R75	265 260	Widerstand	10 Ohm 0,25W 105-0	Vitrohm
R76	265 289	Widerstand	10kOhm 0,25W 105-0	Vitrohm
R77	265 289	Widerstand	10kOhm 0,25W 105-0	Vitrohm
R78	265 319	Widerstand	270 Ohm 0,25W 105-0	Vitrohm
R79	265 260	Widerstand	10 Ohm 0,25W 105-0	Vitrohm
R80	265 238	Widerstand	560 Ohm 0,25W 105-0	Vitrohm
R81	265 289	Widerstand	10kOhm 0,25W 105-0	Vitrohm
R82	265 289	Widerstand	10kOhm 0,25W 105-0	Vitrohm
R83	265 238	Widerstand	560 Ohm 0,25W 105-0	Vitrohm
R84	265 238	Widerstand	560 Ohm 0,25W 105-0	Vitrohm
R85	265 282	Widerstand	100 Ohm 0,25W 105-0	Vitrohm
R86	265 282	Widerstand	100 Ohm 0,25W 105-0	Vitrohm
R87	265 289	Widerstand	10 kOhm 0,25W 105-0	Vitrohm
R88	265 289	Widerstand	10 kOhm 0,25W 105-0	Vitrohm

KENNZEICHEN	HIRSCHMANN SACHNUMMER	BENENNUNG	TYPE	HERSTELLER
R89	265 289	Widerstand	10kOhm 0,25W 105-0	Vitrohm
R90	265 289	Widerstand	10kOhm 0,25W 105-0	Vitrohm
R91	265 281	Widerstand	1kOhm 0,25W 105-0	Vitrohm
R92	265 289	Widerstand	10kOhm 0,25W 105-0	Vitrohm
R93	265 289	Widerstand	10kOhm 0,25W 105-0	Vitrohm
R94	265 319	Widerstand	270 Ohm 0,25W 105-0	Vitrohm
R95	265 240	Widerstand	240 Ohm 0,25W 105-0	Vitrohm
R96	265 238	Widerstand	560 O-m 0,25W 105-0	Vitrohm
R97	265 238	Widerstand	560 Ohm 0,25W 105-0	Vitrohm
P51	275 579	Potentiometer	100 Ohm 0,5W 0650.310	Ruwido
P52	275 585	Potentiometer	100 Ohm 0,5W VA05H	Ohmic
P53	275 580	Potentiometer	500 Ohm 0,5W 0650-310	Ruwido
C51	261 414	Scheibenkondensator	10nF 63V D10000	Stettner
C52	260 706	Folienkondensator	0,1µF 100V MKS	Wima
C53	261 414	Scheibenkondensator	10nF 63V D10000	Stettner
C55	261 414	Scheibenkondensator	10nF 63V D10000	Stettner
C56	261 414	Scheibenkondensator	10nF 63V D10000	Stettner
C58	270 704	Folienkondensator	10nF 100/63V MKS	Wima
C59	261 414	Scheibenkondensator	10nF 63V D10000	Stettner
C60	261 414	Scheibenkondensator	10nF 63V D10000	Stettner
C61	260 706	Folienkondensator	0,1µF 100V MKS	Wima
C63	261 404	Scheibenkondensator	12pF 63V NPO/IB	Stettner
C64	261 404	Scheibenkondensator	12pF 63V NPO/IB	Stettner
C65	261 421	Scheibenkondensator	68pF 63V NPO/IB	Stettner
C66	261 403	Scheibenkondensator	10pF 63V NPO/IB	Stettner
C67	270 704	Folienkondensator	10nF 100/63V MKS	Wima
C68	260 706	Folienkondensator	0,1µF 100V MKS	Wima
C69	261 427	Scheibenkondensator	15pF 63V NPO/IB	Stettner
C70	260 307	Lufttrimmer	2,1/13,3pF 101117	Tronser
C71	260 706	Folienkondensator	0,1µF 100/63V MKS	Wima
C72	260 706	Folienkondensator	0,1µF 100/63V MKS	Wima
C73	260 706	Folienkondensator	0,1µF 100/63V MKS	Wima

KENN ZCHN	ÄNDERUNG	DATUM	BEZEICHNUNG	Hirschmann	
			ZF-ABWÄRTSMISCHER (10,7 MHz - 460 kHz) 877 201	NUMMER 879 798	BLATT 10.3

KENNZEICHEN	HIRSCHMANN SACHNUMMER	BENENNUNG	TYPE	HERSTELLER
C74	260 706	Folienkondensator	0,1µF 100/63V MKS	Wima
C75	261 403	Scheibenkondensator	10pF 63V NPO/IB	Stettner
C76	260 706	Folienkondensator	0,1µF 100/63V MKS	Wima
C77	260 706	Folienkondensator	0,1µF 100/63V MKS	Wima
C78	260 706	Folienkondensator	0,1µF 100/63V MKS	Wima
C79	270 704	Folienkondensator	10 nF 100/63V MKS	Wima
C80	260 706	Folienkondensator	0,1µF 100/63V MKS	Wima
C81	260 706	Folienkondensator	0,1µF 100/63V MKS	Wima
C82	261 414	Scheibenkondensator	10nF 63V D10000	Stettner
C83	260 611	Tantal-Elko	4,7µF 25V 2012 197	Valvo
Tr51	274 225	Transistor	BC 550 B	Philips
Tr52	274 244	Transistor	BC 560 B	Philips
Tr53	274 225	Transistor	BC 550 B	Philips
Tr54	274 225	Transistor	BC 550 B	Philips
Tr55	274 244	Transistor	BC 560 B	Philips
Tr56	274 225	Transistor	BC 550 B	Philips
Tr57	274 225	Transistor	BC 550 B	Philips
Tr58	274 244	Transistor	BC 560 B	Philips
Tr59	274 225	Transistor	BC 550 B	Philips
Tr60	274 225	Transistor	BC 550 B	Philips
Tr61	274 225	Transistor	BC 550 B	Philips
Tr62	274 244	Transistor	BC 560 B	Philips
D52	264 101	Diode	1 N 4148	Telefunken
D53	264 101	Diode	1 N 4148	Telefunken
IC51	274 546	integrierte Schaltung	S 042 P	Siemens
F51	279 534	Filter	BBR 3132 A	Componex
F52	279 534	Filter	BBR 3132 A	Componex
F53	279 539-014	Filter	PCS 2874 A	Componex
F54-F58	279 539-017	Filter	LMC 4101 A	Componex

KENNZCHN	ANDERUNG	DATUM	BEZEICHNUNG	NUMMER	BLATT
01		870323	ZF-ABWÄRTSMISCHER (10,7 MHz - 460 kHz) 877 201	879 798	10.4

Hirschmann

KENNZEICHEN	HIRSCHMANN SACHNUMMER	BENENNUNG	TYPE	HERSTELLER
Q51	278 011	Schwingquarz	10,24MHz XS2803	Kristallverarb.
Dr52	279 585-009	Drossel	3,3mH CSL 0812-003 J	TDK
Bu10	778 566	Spulenkörperbausatz	KK 2718.2	Vogt
Bu20	778 566	Spulenkörperbausatz	KK 2718.2	Vogt
Bu50	778 604-010	Buchse		Hirschmann
	877 236-007	Flachbandverbindung		Hirschmann

KENNZCHN	ÄNDERUNG	DATUM	BEZEICHNUNG	Hirschmann
			ZF-ABWÄRTSMISCHER (10,7 MH7 - 460 kHz) 877 201	NUMMER 879 798 / BLATT 10.5

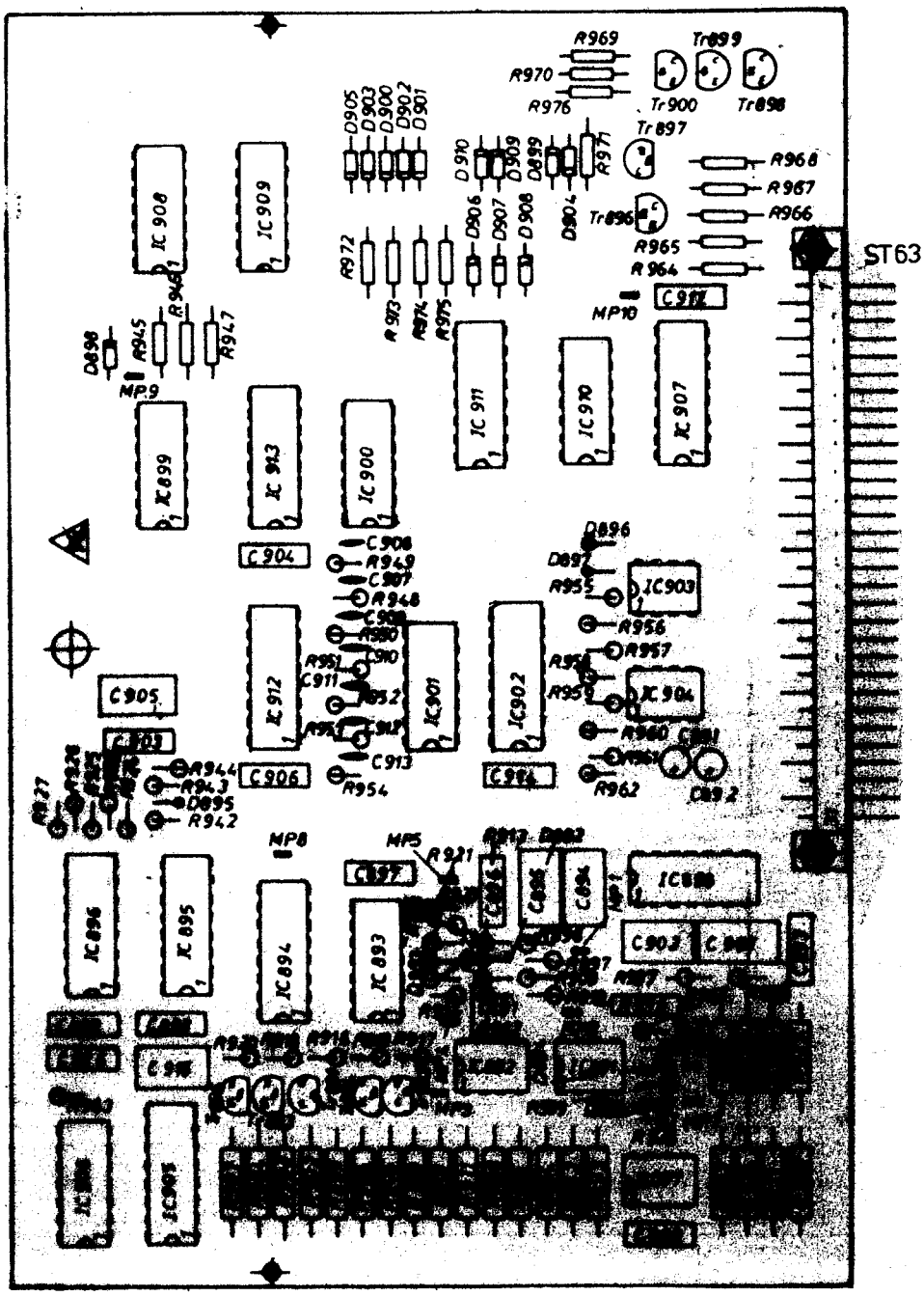

				Hirschmann RICHARD HIRSCHMANN ELECTRIC	Maßstab: 1:1	Datum: / Gez.: / Gepr.: / Norm:	11.1
01		Bei allen Tr. Mont. geä.	26.01.04	Erzeugnis-Bezeichng.: DIGITALE PEGELMESSAUTOMATIK			Ersatz für:
Kennzchn.	Anzahl	Änderung	Datum Name				Erzeugnisnr.: 879 799

Diese Zeichnung ist unser Eigentum. Jede Vervielfältigung, Verwertung oder Mitteilung an dritte Personen ist untersagt.

KENNZEICHEN	HIRSCHMANN SACHNUMMER	BENENNUNG	TYPE	HERSTELLER
R891	275 048	Widerstand	10kOhm 0,25W RCMS	AK-Gmbh
R892	275 048	Widerstand	10kOhm 0,25W RCMS	AK-Gmbh
R893	275 048	Widerstand	10kOhm 0,25W RCMS	AK-Gmbh
R894	275 038	Widerstand	1,5kOhm 0,25W RCMS	AK-Gmbh
R895	265 408	Widerstand	27kOhm 0,5W 104-0	Vitrohm
R896	275 048	Widerstand	10kOhm 0,25W RCMS	AK-Gmbh
R897	265 277	Widerstand	2,2kOhm 0,25W 105-0	Vitrohm
R898	265 232	Widerstand	3,3kOhm 0,25W 105-0	Vitrohm
R899	275 060	Widerstand	100kOhm 0,25W RCMS	AK-Gmbh
R900	275 060	Widerstand	100kOhm 0,25W RCMS	AK-Gmbh
R901	275 060	Widerstand	100kOhm 0,25W RCMS	AK-Gmbh
R902	275 052	Widerstand	22,1kOhm 0,25W RCMS	AK-Gmbh
R903	265 431	Widerstand	2,7kOhm 0,5W 104-0	Vitrohm
R904	265 403	Widerstand	180 Ohm 0,5W 104-0	Vitrohm
R905	275 049	Widerstand	12,1kOhm 0,25W RCMS	AK-Gmbh
R906	265 306	Widerstand	390 Ohm 0,5W 104-0	Vitrohm
R907	275 048	Widerstand	10kOhm 0,25W RCMS	AK-Gmbh
R908	275 037	Widerstand	1,21kOhm 0,25W RCMS	AK-Gmbh
R909	265 326	Widerstand	27 Ohm 0,25W 105-0	Vitrohm
R910	265 326	Widerstand	27 Ohm 0,25W 105-0	Vitrohm
R911	275 034	Widerstand	681 Ohm 0,25W RCMS	AK-Gmbh
R912	275 297	Widerstand	470 kOhm 0,25W 100-0	Vitrohm
R913	275 297	Widerstand	470kOhm 0,25W 100-0	Vitrohm
R914	265 284	Widerstand	100kOhm 0,25W 105-0	Vitrohm
R915	265 284	Widerstand	100kOhm 0,25W 105-0	Vitrohm
R916	265 342	Widerstand	33kOhm 0,25W 105-0	Vitrohm
R917	265 342	Widerstand	33kOhm 0,25W 105-0	Vitrohm
R918	265 342	Widerstand	33kOhm 0,25W 105-0	Vitrohm
R919	265 342	Widerstand	33kOhm 0,25W 105-0	Vitrohm
R920	265 342	Widerstand	33kOhm 0,25W 105-0	Vitrohm
R921	265 289	Widerstand	10kOhm 0,25W 105-0	Vitrohm
R922	265 220	Widerstand	220kOhm 0,25W 105-0	Vitrohm
R923	265 286	Widerstand	1MOhm 0,25W 105-0	Vitrohm
R924	265 324	Widerstand	12kOhm 0,25W 105-0	Vitrohm
R925	265 220	Widerstand	220kOhm 0,25W 105-0	Vitrohm
R926	265 220	Widerstand	220kOhm 0,25W 105-0	Vitrohm
R927	265 220	Widerstand	220kOhm 0,25W 105-0	Vitrohm
R928	265 220	Widerstand	220kOhm 0,25W 105-0	Vitrohm
R929	275 048	Widerstand	10kOhm 0,25W RCMS	AK-Gmbh

KENNZEICHEN	HIRSCHMANN SACHNUMMER	BENENNUNG	TYPE	HERSTELLER
R930	275 048	Widerstand	10kOhm 0,25W RCMS	AK-Gmbh
R931	siehe Index	Blatt 11.6		
R932	siehe Index	Blatt 11.6		
R933	siehe Index	Blatt 11.6		
R934	siehe Index	Blatt 11.6		
R935	275 036	Widerstand	1kOhm 0,25W RCMS	AK-Gmbh
R936	275 297	Widerstand	470kOhm 0,25W 100-0	Vitrohm
R937	275 296	Widerstand	330kOhm 0,25W 100-0	Vitrohm
R938	275 296	Widerstand	330kOhm 0,25W 100-0	Vitrohm
R939	275 297	Widerstand	470kOhm 0,25W 100-0	Vitrohm
R940	275 296	Widerstand	330kOhm 0,25W 100-0	Vitrohm
R941	275 296	Widerstand	330kOhm 0,25W 100-0	Vitrohm
R942	265 232	Widerstand	3,3kOhm 0,25W 105-0	Vitrohm
R943	265 220	Widerstand	220kOhm 0,25W 105-0	Vitrohm
R944	265 286	Widerstand	1MOhm 0,25W 105-0	Vitrohm
R945	265 342	Widerstand	33kOhm 0,25W 105-0	Vitrohm
R946	265 289	Widerstand	10kOhm 0,25W 105-0	Vitrohm
R947	265 289	Widerstand	10kOhm 0,25W 105-0	Vitrohm
R948	275 296	Widerstand	330kOhm 0,25W 105-0	Vitrohm
R949	275 296	Widerstand	330kOhm 0,25W 105-0	Vitrohm
R950	265 237	Widerstand	47kOhm 0,25W 105-0	Vitrohm
R951	265 237	Widerstand	47kOhm 0,25W 105-0	Vitrohm
R952	265 237	Widerstand	47kOhm 0,25W 105-0	Vitrohm
R953	265 237	Widerstand	47kOhm 0,25W 105-0	Vitrohm
R954	265 237	Widerstand	47kOhm 0,25W 105-0	Vitrohm
R955	265 232	Widerstand	3,3kOhm 0,25W 105-0	Vitrohm
R956	265 232	Widerstand	3,3kOhm 0,25W 105-0	Vitrohm
R957	265 232	Widerstand	3,3kOhm 0,25W 105-0	Vitrohm
R958	265 232	Widerstand	3,3kOhm 0,25W 105-0	Vitrohm
R959	265 232	Widerstand	3,3kOhm 0,25W 105-0	Vitrohm
R960	265 232	Widerstand	3,3kOhm 0,25W 105-0	Vitrohm
R961	265 342	Widerstand	33kOhm 0,25W 105-0	Vitrohm
R962	265 291	Widerstand	15kOhm 0,25W 105-0	Vitrohm
R963	265 372	Widerstand	27kOhm 0,25W 105-0	Vitrohm
R964	265 220	Widerstand	220kOhm 0,25W 105-0	Vitrohm
R965	265 237	Widerstand	47kOhm 0,25W 105-0	Vitrohm
R966	265 289	Widerstand	10kOhm 0,25W 105-0	Vitrohm
R967	265 292	Widerstand	4,7kOhm 0,25W 105-0	Vitrohm
R968	265 228	Widerstand	1,5kOhm 0,25W 105-0	Vitrohm

KENNZEICHEN	HIRSCHMANN SACHNUMMER	BENENNUNG	TYPE	HERSTELLER
R969	265 289	Widerstand	10kOhm 0,25W 105-0	Vitrohm
R970	265 289	Widerstand	10kOhm 0,25W 105-0	Vitrohm
R971	275 296	Widerstand	330kOhm 0,25W 105-0	Vitrohm
R972	265 284	Widerstand	100kOhm 0,25W 105-0	Vitrohm
R973	265 284	Widerstand	100kOhm 0,25W 105-0	Vitrohm
R974	265 284	Widerstand	100kOhm 0,25W 105-0	Vitrohm
R975	265 284	Widerstand	100kOhm 0,25W 105-0	Vitrohm
R976	265 232	Widerstand	3,3kOhm 0,25W 105-0	Vitrohm
C891	260 611	Tantal-Elko	4,7µF 25V 2012	Valvo
C892	260 611	Tantal-Elko	4,7µF 25V 2012	Valvo
C893	260 706	Folienkondensator	0,1µF 100V MKS	Wima
C894	260 713	Folienkondensator	0,47µF 63V MKT1818	Ero
C895	260 713	Folienkondensator	0,47µF 63V MKT1818	Ero
C896	270 704	Folienkondensator	0,01µF 100/63V MKS	Wima
C897	270 704	Folienkondensator	0,01µF 100/63V MKS	Wima
C898	260 706	Folienkondensator	0,1µF 100V MKS	Wima
C899	270 704	Folienkondensator	0,01µF 100/63V MKS	Wima
C900	260 706	Folienkondensator	0,1µF 100/63V MKS	Wima
C901	260 713	Folienkondenastor	0,47µF 63V MKT1818	Ero
C902	260 713	Folienkondensator	0,47µF 63V MKT 1818	Ero
C903	260 706	Folienkondensator	0,1µF 100/63V MKS	Wima
C904	260 706	Folienkondensator	0,1µF 100/63V MKS	Wima
C905	260 713	Folienkondensator	0,47µF 63V MKT1818	Wima
C906	260 706	Folienkondensator	0,1µF 100/63V MKS	Wima
C907	261 414	Scheibenkondensator	10nF 63V D10000	Stettner
C908	261 414	Scheibenkondensator	10nF 63V D10000	Stettner
C909	261 412	Scheibenkondensator	1nF 63V D2000	Stettner
C910	261 412	Scheibenkondensator	1nF 63V D2000	Stettner
C911	261 412	Scheibenkondensator	1nF 63V D2000	Stettner
C912	261 412	Scheibenkondensator	1nF 63V D2000	Stettner
C913	261 412	Scheibenkondensator	1nF 63V D2000	Stettner
C914	260 706	Scheibenkondensator	0,1µF 100/63V MKS	Wima
C915	260 713	Folienkondensator	0,47µF 63V MKT1818	Ero
C916	260 706	Folienkondensator	0,1µF 100/63V D10000	Stettner
C917	260 706	Folienkondensator	0,1µF 100/63V D10000	Stettner

KENNZEICHEN	HIRSCHMANN SACHNUMMER	BENENNUNG	TYPE	HERSTELLER
Tr891	274 244	Transistor	BC 560 B	Philips
Tr892	274 244	Transistor	BC 560 B	Philips
Tr893	274 244	Transistor	BC 560 B	Philips
Tr894	274 244	Transistor	BC 560 B	Philips
Tr895	274 244	Transistor	BC 560 B	Philips
Tr896	274 244	Transistor	BC 560 B	Philips
Tr897	274 225	Transistor	BC 550 B	Philips
Tr898	274 225	Transistor	BC 550 B	Philips
Tr899	274 225	Transistor	BC 550 B	Philips
Tr900	274 225	Transistor	BC 550 B	Philips
D891-911	264 101	Diode	1 N 4148	Telefunken
IC891	274 514	integrierte Schaltung	LM 358 N	National
IC892	274 514	integrierte Schaltung	LM 358 N	National
IC893	274 516	integrierte Schaltung	CD 4093 BE	RCA
IC894	274 525	integrierte Schaltung	CD 4049 UBE	RCA
Ic895	274 544	integrierte Schaltung	SCL 4027 BE	RCA
IC896	274 543	integrierte Schaltung	HEF 4029 BP	Philips
IC897	274 514	integrierte Schaltung	LM 358 N	National
IC898	274 516	integrierte Schaltung	CD 4093 BE	RCA
IC899	274 559	integrierte Schaltung	DC 4001 BE	RCA
IC900	274 560	integrierte Schaltung	CD 4011 BE	RCA
IC901	274 560	integrierte Schaltung	CD 4011 BE	RCA
IC902	siehe Index	Blatt 11.6		
IC903	274 514	integrierte Schaltung	LM 358 N	National
IC904	274 514	integrierte Schaltung	LM 358 N	National
IC905	274 544	integrierte Schaltung	CD 4028 BE	RCA
IC906	274 516	integrierte Schaltung	CD 4093 BN	RCA
IC907	274 525	integrierte Schaltung	CD 4049 UBE	RCA
IC908	274 560	integrierte Schaltung	DC 4011 BE	RCA
IC909	274 559	integrierte Schaltung	CD 4001 BE	RCA
IC910	274 559	integrierte Schaltung	CD 4001 BE	RCA
IC911	274 521	integrierte Schaltung	MC 14560 CP	Motorola
IC912	274 543	integrierte Schaltung	HEF 4029 BP	Philips

KENNZEICHEN	HIRSCHMANN SACHNUMMER	BENENNUNG	TYPE	HERSTELLER
IC913	264 544	integrierte Schaltung	CD 4027 BE	RCA
St63	778 063-310	Steckleiste		Amphenol
	PEGELANZEIGE	in dBµV 879 799-010		
R931	275 041	Widerstand	2,74kOhm 0,25W RCMS	Sfernice
R932	265 301	Widerstand	10 Ohm 0,5W 104-0	Vitrohm
R933	275 033	Widerstand	562 Ohm 0,25W RCMS	Sfernice
R934	275 420	Widerstand	150kOhm 0,5W 104-0	Vitrohm
IC902	274 542	integrierte Schaltung	N 82 S 23 N	Signetics
	PEGELANZEIGE	in dBpW 877 799-011		
R931	275 042	Widerstand	3,32kOhm 0,25W RCMS	Sfernice
R932	265 419	Widerstand	270 Ohm 0,5W 104-0	Vitrohm
R933	275 034	Widerstand	681 Ohm 0,25W RCMS	Sfernice
R934	265 414	Widerstand	33kOhm 0,5W 104-0	Vitrohm
IC902	274 572	integrierte Schaltung	N 82 S 23 N	Signetics

KENNZEICHEN	ANDERUNG	DATUM	BEZEICHNUNG	NUMMER	BLATT
01		901003	DIGITALE PEGELMESSAUTOMATIK	879 799	11.6

KENNZEICHEN	HIRSCHMANN SACHNUMMER	BENENNUNG	TYPE	HERSTELLER
DC1001	270 002	D-Kondensator	1500 pF 200V	Erie
DC1002	270 002	D-Kondensator	1500 pF 200V	Erie
St16	778 567	Koax. Winkelstecker	312-050.01	Daut&Rietz
St13	778 567	Koax. Winkelstecker	312-050.01	Daut&Rietz
St8	778 567	Koax. Winkelstecker	312-050.01	Daut&Rietz

KENNZCHN	ANDERUNG	DATUM	BEZEICHNUNG	Hirschmann	
			ANZEIGEEINHEIT	NUMMER 877 217	BLATT 12.2

KENNZEICHEN	HIRSCHMANN SACHNUMMER	BENENNUNG	TYPE	HERSTELLER
R1001	265 265	Widerstand	82 Ohm 0,25W 105-0	Vitrohm
R1002	265 265	Widerstand	82 Ohm 0,25W 105-0	Vitrohm
R1003	265 232	Widerstand	3,3kOhm 0,25W 105-0	Vitrohm
R1004	265 232	Widerstand	3,3kOhm 0,25W 105-0	Vitrohm
R1005	265 239	Widerstand	56 kOhm 0,25W 105-0	Vitrohm
R1006	265 239	Widerstand	56 kOhm 0,25W 105-0	Vitrohm
R1007	265 326	Widerstand	27 Ohm 0,25W 105-0	Vitrohm
R1008	265 241	Widerstand	180 Ohm 0,25W 105-0	Vitrohm
R1009	275 448	Widerstand	910 Ohm 0,5W 104-0	Vitrohm
R1010	265 229	Widerstand	820 Ohm 0,25W 105-0	Vitrohm
R1011	275 005	Widerstand	2,74Ohm 0,25W RCMS05K3	AK-Gmbh
R1012	265 281	Widerstand	1 kOhm 0,25W 105-0	Vitrohm
R1013	265 277	Widerstand	2,2kOhm 0,25W 105-0	Vitrohm
R1014	265 231	Widerstand	22kOhm 0,25W 105-0	Vitrohm
R1015	265 231	Widerstand	22kOhm 0,25W 105-0	Vitrohm
R1016	265 231	Widerstand	22kOhm 0,25W 105-0	Vitrohm
R1017	265 231	Widerstand	22kOhm 0,25W 105-0	Vitrohm
R1021	265 289	Widerstand	10kOhm 0,25W 105-0	Vitrohm
R1022	265 281	Widerstand	1 kOhm 0,25W 105-0	Vitrohm
R1023	265 347	Widerstand	120 Ohm 0,25W 105-0	Vitrohm
R1024	265 281	Widerstand	1 kOhm 0,25W 105-0	Vitrohm
R1025	265 289	Widerstand	10 kOhm 0,25W 105-0	Vitrohm
R1026	265 281	Widerstand	1 kOhm 0,25W 105-0	Vitrohm
R1027	265 347	Widerstand	120 Ohm 0,25W 105-0	Vitrohm
R1028	265 281	Widerstand	1 kOhm 0,25W 105-0	Vitrohm
R1029	265 237	Widerstand	47 kOhm 0,25W 105-0	Vitrohm
R1030	265 237	Widerstand	47 kOhm 0,25W 105-0	Vitrohm
R1031	265 237	Widerstand	47 kOhm 0,25W 105-0	Vitrohm
R1032	265 237	Widerstand	47 kOhm 0,25W 105-0	Vitrohm
R1033	265 237	Widerstand	47 kOhm 0,25W 105-0	Vitrohm
R1034	265 244	Widerstand	390 Ohm 0,25W 105-0	Vitrohm
R1035	265 244	Widerstand	390 Ohm 0,25W 105-0	Vitrohm
R1036	265 294	Widerstand	470 Ohm 0,25W 105-0	Vitrohm

KENN ZCHN	ANDERUNG	DATUM	BEZEICHNUNG		
01		870323	ANZEIGEEINHEIT Frequenzzähler	Hirschmann NUMMER 879 778	BLATT 12.3

KENNZEICHEN	HIRSCHMANN SACHNUMMER	BENENNUNG	TYPE	HERSTELLER
C1001	261 414	Scheibenkondensator	10nF 63V D10000	Vitrohm
C1002	261 414	Scheibenkondensator	10nF 63V D10000	Vitrohm
C1003	261 414	Scheibenkondensator	10nF 63V D10000	Vitrohm
C1004	270 740	Folienkondensator	0,1µF 100/V MKS-2/63	Wima
C1005	270 740	Folienkondensator	0,1µF 100/V MKS-2-/63	Wima
C1006	261 414	Scheibenkondensator	10nF 63V D10000	Stettner
C1007	270 153	Elko	100µF 504107G016CD	Sprague
C1008	260 611	Tantal-Elko	4,7µF 4890 475 X0 025C1	Sprague
C1009	270 740	Folienkondensator	0,1µF 100/V MKS-2/63	Wima
C1010	270 740	Folienkondensator	0,1µF 100/V MKS-2/63	Wima
C1011	270 740	Folienkondensator	0,1µF 100/V MKS-2/63	Wima
C1012	261 414	Scheibenkondensator	10nF 63V D10000	Stettner
C1013	261 420	Scheibenkondensator	27pF 63V NPO/IB	Stettner
C1014	261 446	Scheibenkondensator	150pF 63V N150/IB	Stettner
C1015	261 421	Scheibenkondensator	68pF 63V NPO/IB	Stettner
C1021	270 740	Folienkondensator	0,1µF 100/V MKS-2/63	Wima
C1022	270 740	Folienkondensator	0,1µF 100/V MKS-2/63	Wima
D1001	264 101	Diode	1 N 4148	Telefunken
Tr1021	274 244	Transistor	BC 560 B	Philips
Tr1022	274 244	Transistor	BC 560 B	Philips
Tr1023	274 203	Transistor	2 N 4920	Motorola
Tr1024	274 244	Transistor	BC 560 B	Philips
Tr1025	274 244	Transistor	BC 560 B	Philips
Tr1026	274 203	Transistor	2 N 4920	Motorola
Tr1027	274 225	Transistor	BC 550 B	Philips
IC1001	274 603	integrierte Schaltung	SAA 1059	Philips
IC1002	274 532	integrierte Schaltung	SAA 1070	Philips

KENNZCHN	ANDERUNG	DATUM	BEZEICHNUNG	NUMMER	BLATT
03 02 01		901003 870323 831010	ANZEIGEEINHEIT Frequenzzähler	879 778	12 4

Hirschmann

KENNZEICHEN	HIRSCHMANN SACHNUMMER	BENENNUNG	TYPE	HERSTELLER
IC1021	274 547	integrierte Schaltung	SCL 4543 BE	SSS
IC1022	274 549	integrierte Schaltung	MC 1413 P	Motorola
Dr1001	268 650	Ferritperle	4312 020 31050	Valvo
Dr1002	268 650	Ferritperle	4312 020 31050	Valvo
Q1 001	278 010	Quarz	4MHz - XS 2703 A	Kristalverarb.
S 1001	273 072	Schalter	76 RBS 04-S	Grayhill

01		831010	BEZEICHNUNG ANZEIGEEINHEIT Frequenzzähler	Hirschmann
KENN ZCHN	ANDERUNG	DATUM		NUMMER 879 778 / BLATT 12.5

KENNZEICHEN	HIRSCHMANN SACHNUMMER	BENENNUNG	TYPE	HERSTELLER
R856	265 282	Widerstand	100 Ohm 0,25W 105-0	Vitrohm
R857-875	265 282	Widerstand	100 Ohm 0,25W 105-0	Vitrohm
R876	265 230	Widerstand	75 Ohm 0,25W 105-0	Vitrohm
R877	265 230	Widerstand	75 Ohm 0,25W 105-0	Vitrohm
R878	265 230	Widerstand	75 Ohm 0,25W 105-0	Vitrohm
R879	265 230	Widerstand	75 Ohm 0,25W 105-0	Vitrohm
R880	265 230	Widerstand	75 Ohm 0,25W 105-0	Vitrohm
R881	265 230	Widerstand	75 Ohm 0,25W 105-0	Vitrohm
R882	265 230	Widerstand	75 Ohm 0,25W 105-0	Vitrohm
R883	265 244	Widerstand	390 Ohm 0,25W 105-0	Vitrohm
R884	265 244	Widerstand	390 Ohm 0,25W 105-0	Vitrohm
R885	265 282	Widerstand	100 Ohm 0,25W 105-0	Vitrohm
D856	279 030	Diode	CQX 41 B orange	Telefunken
D857	279 030	Diode	CQX 41 B orange	Telefunken
IC856	279 041	integrierte Schaltung	MAN 3630 A	Monsanto
IC857	279 042	integrierte Schaltung	MAN 3620 A	Monsanto
IC858	279 042	integrierte Schaltung	MAN 3620 A	Monsanto
IC859	279 042	integrierte Schaltung	MAN 3620 A	Monsanto
IC860	279 042	integrierte Schaltung	MAN 3620 A	Monsanto
IC861	279 041	integrierte Schaltung	MAN 2630 A	Monsanto
IC862	279 042	integrierte Schaltung	MAN 3620 A	Monsanto
IC863	279 042	integrierte Schaltung	MAN 3620 A	Monsanto
St1001	778 082-015	Steckerleiste	5.11.020.024	ODU-Kontakt
St1002	778 082-015	Steckerleiste	5.11.020.024	ODU-Kontakt

KENN ZCHN	ANDERUNG	DATUM	BEZEICHNUNG	Hirschmann	
			ANZEIGEEINHEIT Digitalanzeige	NUMMER 879 779	BLATT 12.6

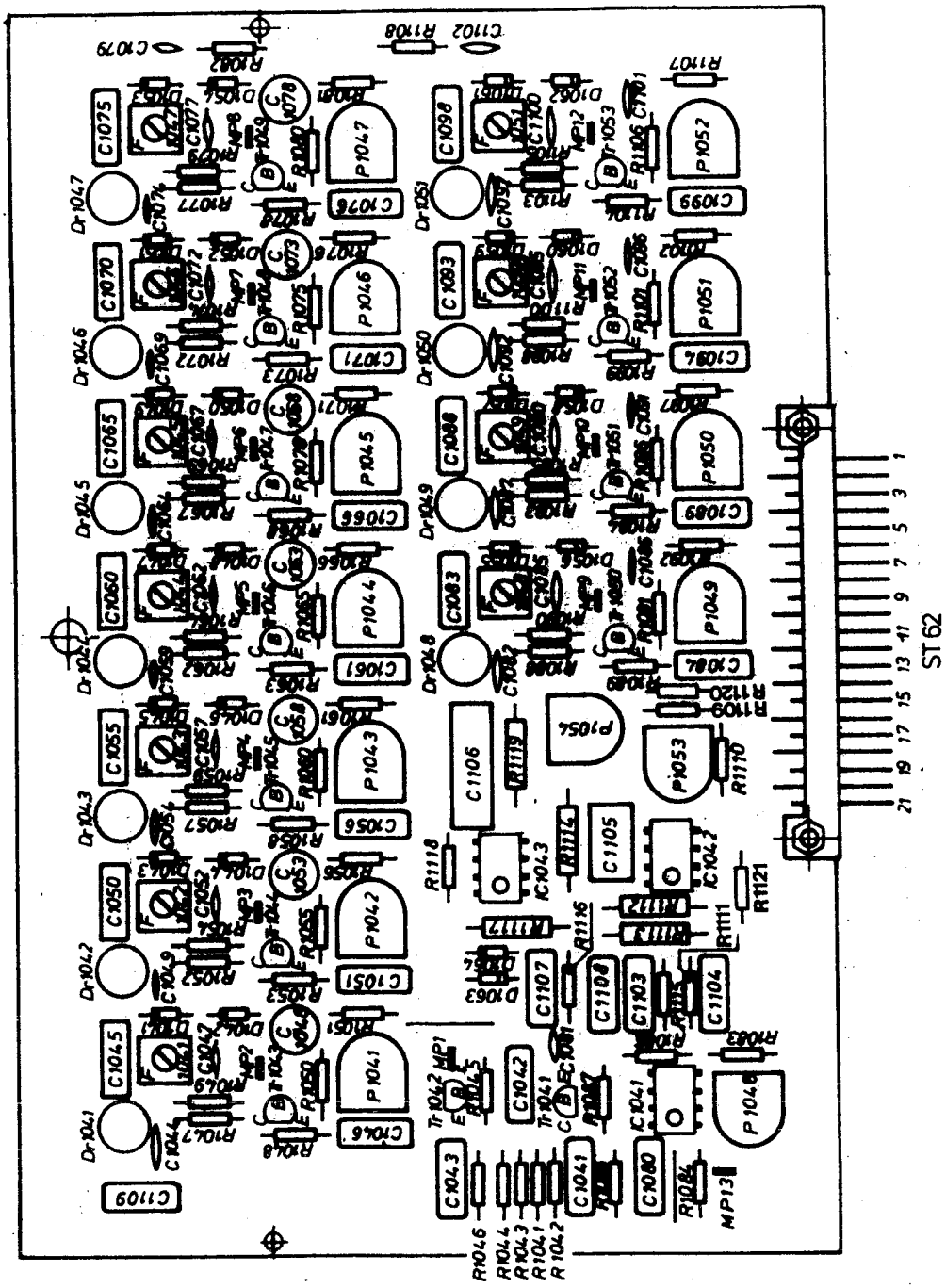

01		R 1120, 1121 dazu, Tr 1041-1053 Mont. geändert	86.01.04 Ka	Hirschmann RICHARD HIRSCHMANN ELECTRIC	Maßstab: 1:1	Datum: 8/10/84 Gez.: Gepr.: Norm:	13.1
Kennzchn.	Anzahl	Änderung	Datum Name	Erzeugnis-Bezeichng.: LOGARITHM. DETEKTOR		Ersatz für:	Erzeugnisnr.: 879 775

KENN-ZCHN	BAUTEILBESCHREIBUNG	BAU-GROESSE	HERSTELLER-BEZEICHNUNG	HERSTELLER	HIRSCHMANN ARTIKELNR.
R1041	METALLFILMWIDERSTAND 10,0 kOHM 1% TK 50 0,6W	0207	MBB0207-50-BX10,0KOHM 1%	BEYSCHLAG	276260
R1042	METALLFILMWIDERSTAND 10,0 kOHM 1% TK 50 0,6W	0207	MBB0207-50-BX10,0KOHM 1%	BEYSCHLAG	276260
R1043	METALLFILMWIDERSTAND 261 OHM 1% TK 50 0,6W	0207	MBB0207-50-BX 261 OHM 1%	BEYSCHLAG	276222
R1044	METALLFILMWIDERSTAND 464 OHM 1% TK 50 0,6W	0207	MBB0207-50-BX 464 OHM 1%	BEYSCHLAG	276228
R1045	METALLFILMWIDERSTAND 562 OHM 1% TK 50 0,6W	0207	MBB0207-50-BX 562 OHM 1%	BEYSCHLAG	276230
R1046	METALLFILMWIDERSTAND 562 OHM 1% TK 50 0,6W	0207	MBB0207-50-BX 562 OHM 1%	BEYSCHLAG	276230
R1047	METALLFILMWIDERSTAND 10,0 kOHM 1% TK 50 0,6W	0207	MBB0207-50-BX10,0KOHM 1%	BEYSCHLAG	276260
R1048	METALLFILMWIDERSTAND 10,0 kOHM 1% TK 50 0,6W	0207	MBB0207-50-BX10,0KOHM 1%	BEYSCHLAG	276260
R1049	METALLFILMWIDERSTAND 2,15 kOHM 1% TK 50 0,6W	0207	MBB0207-50-BX2,15KOHM 1%	BEYSCHLAG	276244
R1050	METALLFILMWIDERSTAND 2,61 kOHM 1% TK 50 0,6W	0207	MBB0207-50-BX2,61KOHM 1%	BEYSCHLAG	276246
R1051	METALLFILMWIDERSTAND 464 kOHM 1% TK 50 0,6W	0207	MBB0207-50-BX 464KOHM 1%	BEYSCHLAG	276286
R1052	METALLFILMWIDERSTAND 10,0 kOHM 1% TK 50 0,6W	0207	MBB0207-50-BX10,0KOHM 1%	BEYSCHLAG	276260
R1053	METALLFILMWIDERSTAND 10,0 kOHM 1% TK 50 0,6W	0207	MBB0207-50-BX10,0KOHM 1%	BEYSCHLAG	276260
R1054	METALLFILMWIDERSTAND 2,15 kOHM 1% TK 50 0,6W	0207	MBB0207-50-BX2,15KOHM 1%	BEYSCHLAG	276244
R1055	METALLFILMWIDERSTAND 2,61 kOHM 1% TK 50 0,6W	0207	MBB0207-50-BX2,61KOHM 1%	BEYSCHLAG	276246
R1056	METALLFILMWIDERSTAND 464 kOHM 1% TK 50 0,6W	0207	MBB0207-50-BX 464KOHM 1%	BEYSCHLAG	276286
R1057	METALLFILMWIDERSTAND 10,0 kOHM 1% TK 50 0,6W	0207	MBB0207-50-BX10,0KOHM 1%	BEYSCHLAG	276260
R1058	METALLFILMWIDERSTAND 10,0 kOHM 1% TK 50 0,6W	0207	MBB0207-50-BX10,0KOHM 1%	BEYSCHLAG	276260
R1059	METALLFILMWIDERSTAND 2,15 kOHM 1% TK 50 0,6W	0207	MBB0207-50-BX2,15KOHM 1%	BEYSCHLAG	276244
R1060	METALLFILMWIDERSTAND 2,61 kOHM 1% TK 50 0,6W	0207	MBB0207-50-BX2,61KOHM 1%	BEYSCHLAG	276246
R1061	METALLFILMWIDERSTAND 464 kOHM 1% TK 50 0,6W	0207	MBB0207-50-BX 464KOHM 1%	BEYSCHLAG	276286
R1062	METALLFILMWIDERSTAND 10,0 kOHM 1% TK 50 0,6W	0207	MBB0207-50-BX10,0KOHM 1%	BEYSCHLAG	276260
R1063	METALLFILMWIDERSTAND 10,0 kOHM 1% TK 50 0,6W	0207	MBB0207-50-BX10,0KOHM 1%	BEYSCHLAG	276260
R1064	METALLFILMWIDERSTAND 2,15 kOHM 1% TK 50 0,6W	0207	MBB0207-50-BX2,15KOHM 1%	BEYSCHLAG	276244
R1065	METALLFILMWIDERSTAND 2,61 kOHM 1% TK 50 0,6W	0207	MBB0207-50-BX2,61KOHM 1%	BEYSCHLAG	276246
R1066	METALLFILMWIDERSTAND 464 kOHM 1% TK 50 0,6W	0207	MBB0207-50-BX 464KOHM 1%	BEYSCHLAG	276286
R1067	METALLFILMWIDERSTAND 10,0 kOHM 1% TK 50 0,6W	0207	MBB0207-50-BX10,0KOHM 1%	BEYSCHLAG	276260
R1068	METALLFILMWIDERSTAND 10,0 kOHM 1% TK 50 0,6W	0207	MBB0207-50-BX10,0KOHM 1%	BEYSCHLAG	276260
R1069	METALLFILMWIDERSTAND 2,15 kOHM 1% TK 50 0,6W	0207	MBB0207-50-BX2,15KOHM 1%	BEYSCHLAG	276244
R1070	METALLFILMWIDERSTAND 2,61 kOHM 1% TK 50 0,6W	0207	MBB0207-50-BX2,61KOHM 1%	BEYSCHLAG	276246
R1071	METALLFILMWIDERSTAND 464 kOHM 1% TK 50 0,6W	0207	MBB0207-50-BX 464KOHM 1%	BEYSCHLAG	276286
R1072	METALLFILMWIDERSTAND 10,0 kOHM 1% TK 50 0,6W	0207	MBB0207-50-BX10,0KOHM 1%	BEYSCHLAG	276260
R1073	METALLFILMWIDERSTAND 10,0 kOHM 1% TK 50 0,6W	0207	MBB0207-50-BX10,0KOHM 1%	BEYSCHLAG	276260
R1074	METALLFILMWIDERSTAND 2,15 kOHM 1% TK 50 0,6W	0207	MBB0207-50-BX2,15KOHM 1%	BEYSCHLAG	276244
R1075	METALLFILMWIDERSTAND 2,61 kOHM 1% TK 50 0,6W	0207	MBB0207-50-BX2,61KOHM 1%	BEYSCHLAG	276246
R1076	METALLFILMWIDERSTAND 464 kOHM 1% TK 50 0,6W	0207	MBB0207-50-BX 464KOHM 1%	BEYSCHLAG	276286
R1077	METALLFILMWIDERSTAND 10,0 kOHM 1% TK 50 0,6W	0207	MBB0207-50-BX10,0KOHM 1%	BEYSCHLAG	276260
R1078	METALLFILMWIDERSTAND 10,0 kOHM 1% TK 50 0,6W	0207	MBB0207-50-BX10,0KOHM 1%	BEYSCHLAG	276260
R1079	METALLFILMWIDERSTAND 2,15 kOHM 1% TK 50 0,6W	0207	MBB0207-50-BX2,15KOHM 1%	BEYSCHLAG	276244
R1080	METALLFILMWIDERSTAND 2,61 kOHM 1% TK 50 0,6W	0207	MBB0207-50-BX2,61KOHM 1%	BEYSCHLAG	276246
R1081	METALLFILMWIDERSTAND 464 kOHM 1% TK 50 0,6W	0207	MBB0207-50-BX 464KOHM 1%	BEYSCHLAG	276286
R1082	METALLFILMWIDERSTAND 3,83 kOHM 1% TK 50 0,6W	0207	MBB0207-50-BX3,83KOHM 1%	BEYSCHLAG	276250
R1083	METALLFILMWIDERSTAND 12,1 kOHM 1% TK 50 0,6W	0207	MBB0207-50-BX12,1KOHM 1%	BEYSCHLAG	276262
R1084	METALLFILMWIDERSTAND 17,8 kOHM 1% TK 50 0,6W	0207	MBB0207-50-BX17,8KOHM 1%	BEYSCHLAG	276266
R1085	METALLFILMWIDERSTAND 10,0 kOHM 1% TK 50 0,6W	0207	MBB0207-50-BX10,0KOHM 1%	BEYSCHLAG	276260
R1086	METALLFILMWIDERSTAND 10,0 kOHM 1% TK 50 0,6W	0207	MBB0207-50-BX10,0KOHM 1%	BEYSCHLAG	276260
R1087	METALLFILMWIDERSTAND 10,0 kOHM 1% TK 50 0,6W	0207	MBB0207-50-BX10,0KOHM 1%	BEYSCHLAG	276260
R1088	METALLFILMWIDERSTAND 10,0 kOHM 1% TK 50 0,6W	0207	MBB0207-50-BX10,0KOHM 1%	BEYSCHLAG	276260
R1089	METALLFILMWIDERSTAND 10,0 kOHM 1% TK 50 0,6W	0207	MBB0207-50-BX10,0KOHM 1%	BEYSCHLAG	276260
R1090	METALLFILMWIDERSTAND 2,15 kOHM 1% TK 50 0,6W	0207	MBB0207-50-BX2,15KOHM 1%	BEYSCHLAG	276244
R1091	METALLFILMWIDERSTAND 2,61 kOHM 1% TK 50 0,6W	0207	MBB0207-50-BX2,61KOHM 1%	BEYSCHLAG	276246
R1092	METALLFILMWIDERSTAND 464 kOHM 1% TK 50 0,6W	0207	MBB0207-50-BX 464KOHM 1%	BEYSCHLAG	276286

KENN-ZCHN	BAUTEILBESCHREIBUNG	BAU-GROESSE	HERSTELLER-BEZEICHNUNG	HERSTELLER	HIRSCHMANN ARTIKELNR.
R1093	METALLFILMWIDERSTAND 10,0 kOHM 1% TK 50 0,6W	0207	MBB0207-50-BX10,0KOHM 1%	BEYSCHLAG	276260
R1094	METALLFILMWIDERSTAND 10,0 kOHM 1% TK 50 0,6W	0207	MBB0207-50-BX10,0KOHM 1%	BEYSCHLAG	276260
R1095	METALLFILMWIDERSTAND 2,15 kOHM 1% TK 50 0,6W	0207	MBB0207-50-BX2,15KOHM 1%	BEYSCHLAG	276244
R1096	METALLFILMWIDERSTAND 2,61 kOHM 1% TK 50 0,6W	0207	MBB0207-50-BX2,61KOHM 1%	BEYSCHLAG	276246
R1097	METALLFILMWIDERSTAND 464 kOHM 1% TK 50 0,6W	0207	MBB0207-50-BX 464KOHM 1%	BEYSCHLAG	276286
R1098	METALLFILMWIDERSTAND 10,0 kOHM 1% TK 50 0,6W	0207	MBB0207-50-BX10,0KOHM 1%	BEYSCHLAG	276260
R1099	METALLFILMWIDERSTAND 10,0 kOHM 1% TK 50 0,6W	0207	MBB0207-50-BX10,0KOHM 1%	BEYSCHLAG	276260
R1100	METALLFILMWIDERSTAND 2,15 kOHM 1% TK 50 0,6W	0207	MBB0207-50-BX2,15KOHM 1%	BEYSCHLAG	276244
R1101	METALLFILMWIDERSTAND 2,61 kOHM 1% TK 50 0,6W	0207	MBB0207-50-BX2,61KOHM 1%	BEYSCHLAG	276246
R1102	METALLFILMWIDERSTAND 464 kOHM 1% TK 50 0,6W	0207	MBB0207-50-BX 464KOHM 1%	BEYSCHLAG	276286
R1103	METALLFILMWIDERSTAND 10,0 kOHM 1% TK 50 0,6W	0207	MBB0207-50-BX10,0KOHM 1%	BEYSCHLAG	276260
R1104	METALLFILMWIDERSTAND 10,0 kOHM 1% TK 50 0,6W	0207	MBB0207-50-BX10,0KOHM 1%	BEYSCHLAG	276260
R1105	METALLFILMWIDERSTAND 2,15 kOHM 1% TK 50 0,6W	0207	MBB0207-50-BX2,15KOHM 1%	BEYSCHLAG	276244
R1106	METALLFILMWIDERSTAND 2,61 kOHM 1% TK 50 0,6W	0207	MBB0207-50-BX2,61KOHM 1%	BEYSCHLAG	276246
R1107	METALLFILMWIDERSTAND 464 kOHM 1% TK 50 0,6W	0207	MBB0207-50-BX 464KOHM 1%	BEYSCHLAG	276286
R1108	METALLFILMWIDERSTAND 3,83 kOHM 1% TK 50 0,6W	0207	MBB0207-50-BX3,83KOHM 1%	BEYSCHLAG	276250
R1109	METALLFILMWIDERSTAND 464 kOHM 1% TK 50 0,6W	0207	MBB0207-50-BX 464KOHM 1%	BEYSCHLAG	276286
R1110	METALLFILMWIDERSTAND 100 kOHM 1% TK 50 0,6W	0207	MBB0207-50-BX 100KOHM 1%	BEYSCHLAG	276278
R1111	METALLFILMWIDERSTAND 121 kOHM 1% TK 50 0,6W	0207	MBB0207-50-BX 121KOHM 1%	BEYSCHLAG	276279
R1112	METALLFILMWIDERSTAND 464 kOHM 1% TK 50 0,6W	0207	MBB0207-50-BX 464KOHM 1%	BEYSCHLAG	276286
R1113	METALLFILMWIDERSTAND 10,0 kOHM 1% TK 50 0,6W	0207	MBB0207-50-BX10,0KOHM 1%	BEYSCHLAG	276260
R1114	METALLFILMWIDERSTAND 464 kOHM 1% TK 50 0,6W	0207	MBB0207-50-BX 464KOHM 1%	BEYSCHLAG	276286
R1115	METALLFILMWIDERSTAND 4,64 kOHM 1% TK 50 0,6W	0207	MBB0207-50-BX4,64KOHM 1%	BEYSCHLAG	276252
R1116	METALLFILMWIDERSTAND 4,64 kOHM 1% TK 50 0,6W	0207	MBB0207-50-BX4,64KOHM 1%	BEYSCHLAG	276252
R1117	METALLFILMWIDERSTAND 10,0 kOHM 1% TK 50 0,6W	0207	MBB0207-50-BX10,0KOHM 1%	BEYSCHLAG	276260
R1118	METALLFILMWIDERSTAND 1,00 kOHM 1% TK 50 0,6W	0207	MBB0207-50-BX1,00KOHM 1%	BEYSCHLAG	276236
R1119	METALLFILMWIDERSTAND 1,00 MOHM 1% TK 50 0,6W	0207	MBB0207-50-BX1,00MOHM 1%	BEYSCHLAG	276290
R1120	METALLFILMWIDERSTAND 215 OHM 1% TK 50 0,6W	0207	MBB0207-50-BX 215 OHM 1%	BEYSCHLAG	276220
R1121	METALLFILMWIDERSTAND 215 OHM 1% TK 50 0,6W	0207	MBB0207-50-BX 215 OHM 1%	BEYSCHLAG	276220

KENNZEICHEN	HIRSCHMANN SACHNUMMER	BENENNUNG	TYPE	HERSTELLER
P1041	275 587	Potentiometer	1kOhm 0,5W VA05H	Ohmic
P1042-1047	275 586	Potentiometer	470 Ohm 0,5W VA05H	Ohmic
P1048	275 589	Potentiometer	10kOhm 0,5W VA05H	Ohmic
P1049	275 588	Potentiometer	4,7kOhm 0,5W VA05H	Ohmic
P1050	275 586	Potentiometer	470 Ohm 0,5W VA05H	Ohmic
P1051	275 586	Potentiometer	470 Ohm 0,5W VA05H	Ohmic
P1052	275 586	Potentiometer	470 Ohm 0,5W VA05H	Ohmic
P1053	275 590	Potentiometer	100kOhm 0,5W VA05H	Ohmic
P1054	275 590	Potentiometer	100kOhm 0,5W VA05H	Ohmic
C1041	260 706	Folienkondensator	0,1µF 100V MKS	Wima
C1042	260 706	Folienkondensator	0,1µF 100V MKS	Wima
C1043	260 706	Folienkondensator	0,1µF 100V MKS	Wima
C1044	261 410	Scheibenkondensator	100pF 63V NPO/IB	Stettner
C1045	260 706	Folienkondensator	0,1µF 100V MKS	Wima
C1046	260 706	Folienkondensator	0,1µF 100V MKS	Wima
C1047	261 419	Scheibenkondensator	22pF 63V NPO/IB	Stettner
C1048	270 830	Polypropylenkondensat.	1nF 630/200V KP72	Telefunken
C1049	261 433	Scheibenkondensator	33pF 63V/ NPO/IB	Stettner
C1050	260 706	Folienkondensator	0,1µF 100V MKS	Wima
C1051	260 706	Folienkondensator	0,1µF 100V MKS	Wima
C1052	261 419	Scheibenkondensator	22pF 63V NPO/IB	Stettner
C1053	270 830	Polypropylenkondensat.	1nF 630/200V KP72	Telefunken
C1054	261 433	Scheibenkondensator	39pF 63V NPO/IB	Stettner
C1055	260 706	Folienkondensator	0,1µF 100V MKS	Wima
C1056	260 706	Folienkondensator	0,1µF 100V MKS	Wima
C1057	261 419	Scheibenkondensator	22pF 63V NPO/IB	Stettner
C1058	270 830	Polypropylenkondensat.	1nF 630/200V KP72	Telefunken
C1059	261 433	Scheibenkondensator	39pF 63V NPO/IB	Stettner
C1060	260 706	Folienkondensator	0,1µF 100V MKS	Wima
C1061	260 706	Folienkondensator	0,1µF 100V MKS	Wima
C1062	261 419	Scheibenkondensator	22pF 63V NPO/IB	Stettner
C1063	270 830	Polypropylenkondensat.	1nF 630/200V KP72	Telefunken
C1064	261 433	Scheibenkondensator	[illegible]pF 63V NPO/IB	Stettner
C1065	260 706	Folienkondensator	[illegible]µF 100V MKS	Wima

KENNZEICHEN	ÄNDERUNG	DATUM			
01		900820	[illegible]	Hirschmann NUMMER 873 775	BLATT 13_4

KENNZEICHEN	HIRSCHMANN SACHNUMMER	BENENNUNG	TYPE	HERSTELLER
C1066	260 706	Folienkondensator	0,1µF 100V MKS	Wima
C1067	261 419	Scheibenkondensator	22pF 63V NPO/IB	Stettner
C1068	270 830	Polypropylenkondensat.	1nF 630/200V KP72	Telefunken
C1069	261 433	Scheibenkondensator	39pF 63V NPO/IB	Stettner
C1070	260 706	Folienkondensator	0,1µF 100V MKS	Wima
C1071	260 706	Folienkondensator	0,1µF 100V MKS	Wima
C1072	261 419	Scheibenkondensator	22pF 63V NPO/IB	Stettner
C1073	270 830	Polypropylenkondensat.	1nF 630/200V KP72	Telefunken
C1074	261 433	Scheibenkondensator	39pF 63V NPO/IB	Stettner
C1075	260 706	Folienkondensator	0,1µF 100V MKS	Wima
C1076	260 706	Folienkondensator	0,1µF 100V MKS	Wima
C1077	261 419	Scheibenkondensator	22pF 63V NPO/IB	Stettner
C1078	270 830	Polypropylenkondensat.	1nF 630/200V KP72	Telefunken
C1079	261 433	Scheibenkondensator	39pF 63V NPO/IB	Stettner
C1080	260 706	Folienkondensator	0,1µF 100V MKS	Wima
C1081	261 414	Scheibenkondensator	10nF 63V D10000	Stettner
C1082	261 410	Scheibenkondensator	100pF 63V NPO/IB	Stettner
C1083	260 706	Folienkondensator	0,1µF 100V MKS	Wima
C1084	260 706	Folienkondensator	0,1µF 100V MKS	Wima
C1085	261 410	Scheibenkondensator	100pF 63V NPO/IB	Stettner
C1086	261 450	Scheibenkondensator	220pF 63V N750/IB	Stettner
C1087	261 435	Scheibenkondensator	330pF 63V N750/IB	Stettner
C1088	260 706	Folienkondensator	0,1µF 100V MKS	Wima
C1089	260 706	Folienkondensator	0,1µF 100V MKS	Wima
C1090	261 410	Scheibenkondensator	100pF 63V NPO/IB	Stettner
C1091	261 450	Scheibenkondensator	220pF 63V N650/IB	Stettner
C1092	261 435	Scheibenkondensator	330pF 63V N750/IB	Stettner
C1093	260 706	Folienkondensator	0,1µF 100V MKS	Wima
C1094	260 706	Folienkondensator	0,1µF 100V MKS	Wima
C1095	261 410	Scheibenkondensator	100pF 63V NPO/IB	Stettner
C1096	261 450	Scheibenkondensator	220pF 63V N750/IB	Stettner
C1097	261 435	Scheibenkondensator	330pF 63V N750/IB	Stettner
C1098	260 706	Folienkondensator	0,1µF 100V MKS	Wima
C1099	260 706	Folienkondensator	0,1µF 100V MKS	Wima
C1100	261 410	Scheibenkondensator	100pF 63V NPO/IB	Stettner
C1101	261 450	Scheibenkondensator	220pF 63V N750/IB	Stettner
C1102	261 435	Scheibenkondensator	330pF 63V N750/IB	Stettner
C1103	260 706	Folienkondensator	0,1µF 100V MKS	Wima
C1104	260 706	Folienkondensator	0,1µF 100V MKS	Wima

KENNZEICHEN	ÄNDERUNG	DATUM	BEZEICHNUNG	HIRSCHMANN	NUMMER	BLATT
01		870323	TONARTEMPFÄNGER DETEKTOR		979 775	13.5

KENNZEICHEN	HIRSCHMANN SACHNUMMER	BENENNUNG	TYPE	HERSTELLER
C1105	270 721	Folienkondensator	0,47µF 63 40 MKS	Wima
C1106	260 710	Folienkondensator	1µF 63V MKS	Wima
C1107	260 706	Folienkondensator	0,1µF 100V MKS	Wima
C1108	260 706	Folienkondensator	0,1µF 100V MKS	Wima
C1109	260 706	Folienkondensator	0,1µF 100V MKS	Wima
Dr1041-				
Dr1051	279 585-009	Drossel	3300 µF CSL 0812-3325	TDK
D1041-				
D1064	264 101	Diode	1 N 4148	Telefunken
Tr 1041	274 225	Transistor	BC 550B	Philips
Tr 1042	274 244	Transistor	BC 560B	Philips
Tr 1043-				
Tr1053	274 225	Transistor	BC 550 B	Philips
IC1041-				
IC1043	274 514	integrierte Schaltung	LM 358 N	National
F1041-				
F1051	279 539-017	Filter	LMC 4101 A	Componex
St62	778 063-210	Steckleiste		Amphenol

KENNZCHN	ÄNDERUNG	DATUM			
01		870323	LOGARITHMISCHER DETEKTOR	879 775	13.6

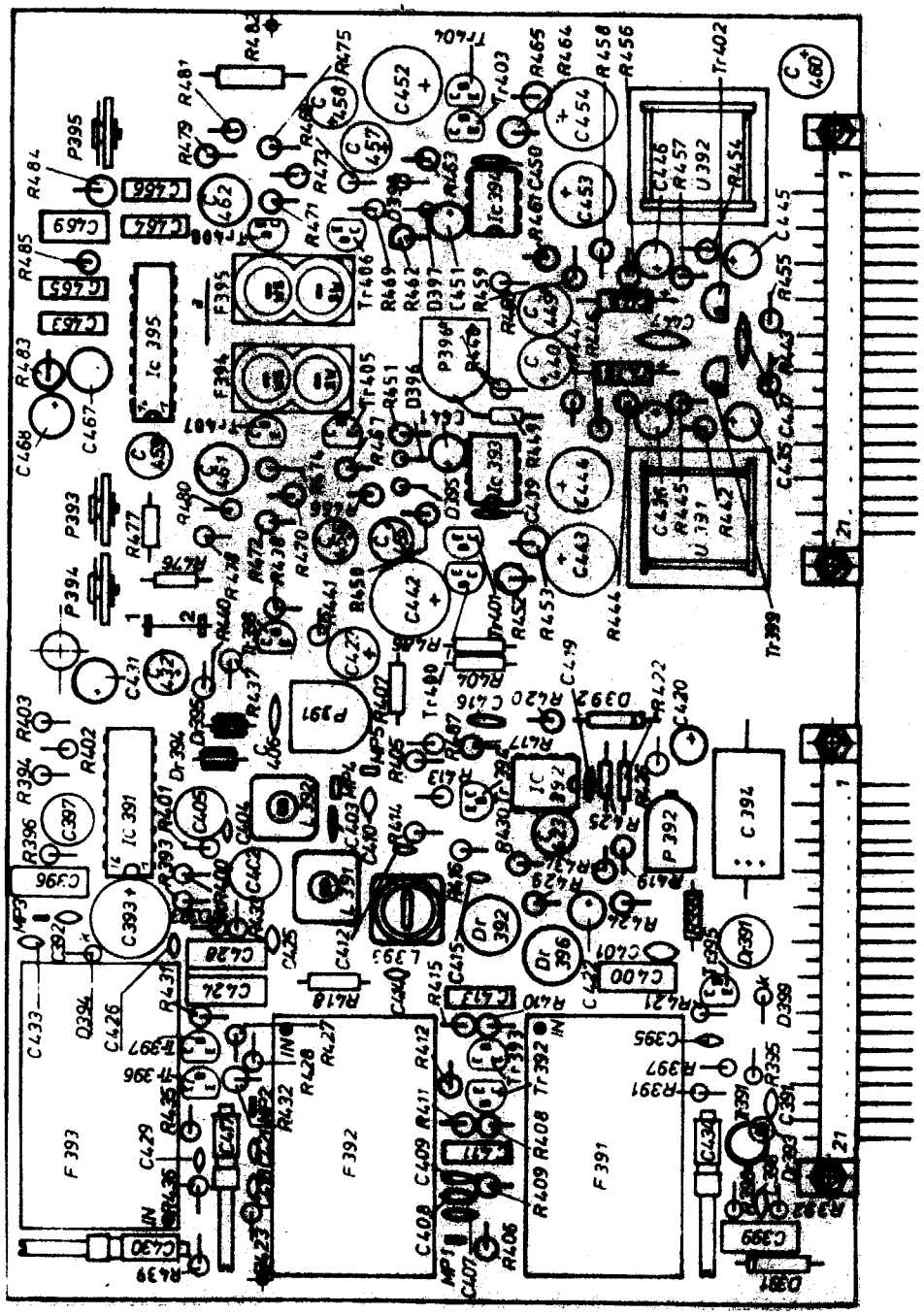

			Hirschmann RICHARD HIRSCHMANN ELECTRIC	Maßstab: 1 : 1	Datum: 81.03.24	14.1
					Gez.: SOMMER	
					Gepr.:	
					Norm:	Ersatz für:
01	Umkonstruktion	18.09.84	Erzeugnis-Bezeichng.: ZF-TONVERSTÄRKER MIT FM-DEMODULATOR UND STEREO DECODER			Erzeugnisnr.: 879 777
Kennzchn.	Anzahl	Änderung	Datum Name			

Diese Zeichnung ist unser Eigentum. Jede Vervielfältigung, Verwertung oder Mitteilung an dritte Personen ist untersagt.

KENN-ZCHN	BAUTEILBESCHREIBUNG	BAU-GROESSE	HERSTELLER-BEZEICHNUNG	HERSTELLER	HIRSCHMANN ARTIKELNR.
	PLATINE (BESTÜCKT)			HIRSCHMANN	879 777-...
	PLATINE (UNBESTÜCKT)			HIRSCHMANN	779 777-...
R391	METALLFILMWIDERSTAND 10,0 kOHM 1% TK 50 0,6W	0207	MBB0207-50-BX10,0KOHM 1%	BEYSCHLAG	276260
R392	METALLFILMWIDERSTAND 4,64 kOHM 1% TK 50 0,6W	0207	MBB0207-50-BX4,64KOHM 1%	BEYSCHLAG	276252
R393	METALLFILMWIDERSTAND 100 OHM 1% TK 50 0,6W	0207	MBB0207-50-BX 100 OHM 1%	BEYSCHLAG	276212
R394	METALLFILMWIDERSTAND 3,83 kOHM 1% TK 50 0,6W	0207	MBB0207-50-BX3,83KOHM 1%	BEYSCHLAG	276250
R395	METALLFILMWIDERSTAND 21,5 kOHM 1% TK 50 0,6W	0207	MBB0207-50-BX21,5KOHM 1%	BEYSCHLAG	276268
R396	METALLFILMWIDERSTAND 1,00 kOHM 1% TK 50 0,6W	0207	MBB0207-50-BX1,00KOHM 1%	BEYSCHLAG	276236
R397	METALLFILMWIDERSTAND 215 kOHM 1% TK 50 0,6W	0207	MBB0207-50-BX 215KOHM 1%	BEYSCHLAG	276282
R398	METALLFILMWIDERSTAND 178 OHM 1% TK 50 0,6W	0207	MBB0207-50-BX 178 OHM 1%	BEYSCHLAG	276218
R399	METALLFILMWIDERSTAND 100 OHM 1% TK 50 0,6W	0207	MBB0207-50-BX 100 OHM 1%	BEYSCHLAG	276212
R400	METALLFILMWIDERSTAND 316 OHM 1% TK 50 0,6W	0207	MBB0207-50-BX 316 OHM 1%	BEYSCHLAG	276224
R401	METALLFILMWIDERSTAND 316 OHM 1% TK 50 0,6W	0207	MBB0207-50-BX 316 OHM 1%	BEYSCHLAG	276224
R402	METALLFILMWIDERSTAND 10,0 kOHM 1% TK 50 0,6W	0207	MBB0207-50-BX10,0KOHM 1%	BEYSCHLAG	276260
R403	METALLFILMWIDERSTAND 4,64 kOHM 1% TK 50 0,6W	0207	MBB0207-50-BX4,64KOHM 1%	BEYSCHLAG	276252
R404	METALLFILMWIDERSTAND 68,1 kOHM 1% TK 50 0,6W	0207	MBB0207-50-BX68,1KOHM 1%	BEYSCHLAG	276276
R405	METALLFILMWIDERSTAND 68,1 kOHM 1% TK 50 0,6W	0207	MBB0207-50-BX68,1KOHM 1%	BEYSCHLAG	276276
R406	METALLFILMWIDERSTAND 562 OHM 1% TK 50 0,6W	0207	MBB0207-50-BX 562 OHM 1%	BEYSCHLAG	276230
R407	METALLFILMWIDERSTAND 5,62 kOHM 1% TK 50 0,6W	0207	MBB0207-50-BX5,62KOHM 1%	BEYSCHLAG	276254
R408	METALLFILMWIDERSTAND 10,0 kOHM 1% TK 50 0,6W	0207	MBB0207-50-BX10,0KOHM 1%	BEYSCHLAG	276260
R409	METALLFILMWIDERSTAND 10,0 kOHM 1% TK 50 0,6W	0207	MBB0207-50-BX10,0KOHM 1%	BEYSCHLAG	276260
R410	METALLFILMWIDERSTAND 261 OHM 1% TK 50 0,6W	0207	MBB0207-50-BX 261 OHM 1%	BEYSCHLAG	276222
R411	METALLFILMWIDERSTAND 17,8 OHM 1% TK 50 0,6W	0207	MBB0207-50-BX17,8 OHM 1%	BEYSCHLAG	276203
R412	METALLFILMWIDERSTAND 562 OHM 1% TK 50 0,6W	0207	MBB0207-50-BX 562 OHM 1%	BEYSCHLAG	276230
R413	METALLFILMWIDERSTAND 46,4 kOHM 1% TK 50 0,6W	0207	MBB0207-50-BX46,4KOHM 1%	BEYSCHLAG	276274
R414	METALLFILMWIDERSTAND 3,16 kOHM 1% TK 50 0,6W	0207	MBB0207-50-BX3,16KOHM 1%	BEYSCHLAG	276248
R415	METALLFILMWIDERSTAND 562 OHM 1% TK 50 0,6W	0207	MBB0207-50-BX 562 OHM 1%	BEYSCHLAG	276230
R416	METALLFILMWIDERSTAND 1,00 kOHM 1% TK 50 0,6W	0207	MBB0207-50-BX1,00KOHM 1%	BEYSCHLAG	276236
R417	METALLFILMWIDERSTAND 3,16 kOHM 1% TK 50 0,6W	0207	MBB0207-50-BX3,16KOHM 1%	BEYSCHLAG	276248
R418	METALLFILMWIDERSTAND 1,00 kOHM 1% TK 50 0,6W	0207	MBB0207-50-BX1,00KOHM 1%	BEYSCHLAG	276236
R419	METALLFILMWIDERSTAND 6,81 kOHM 1% TK 50 0,6W	0207	MBB0207-50-BX6,81KOHM 1%	BEYSCHLAG	276256
R420	METALLFILMWIDERSTAND 10,0 kOHM 1% TK 50 0,6W	0207	MBB0207-50-BX10,0KOHM 1%	BEYSCHLAG	276260
R421	METALLFILMWIDERSTAND 215 kOHM 1% TK 50 0,6W	0207	MBB0207-50-BX 215KOHM 1%	BEYSCHLAG	276282
R422	METALLFILMWIDERSTAND 3,83 kOHM 1% TK 50 0,6W	0207	MBB0207-50-BX3,83KOHM 1%	BEYSCHLAG	276250
R423	METALLFILMWIDERSTAND 562 OHM 1% TK 50 0,6W	0207	MBB0207-50-BX 562 OHM 1%	BEYSCHLAG	276230
R424	METALLFILMWIDERSTAND 1,00 kOHM 1% TK 50 0,6W	0207	MBB0207-50-BX1,00KOHM 1%	BEYSCHLAG	276236
R425	METALLFILMWIDERSTAND 100 kOHM 1% TK 50 0,6W	0207	MBB0207-50-BX 100KOHM 1%	BEYSCHLAG	276278
R426	METALLFILMWIDERSTAND 100 kOHM 1% TK 50 0,6W	0207	MBB0207-50-BX 100KOHM 1%	BEYSCHLAG	276278
R427	METALLFILMWIDERSTAND 10,0 kOHM 1% TK 50 0,6W	0207	MBB0207-50-BX10,0KOHM 1%	BEYSCHLAG	276260
R428	METALLFILMWIDERSTAND 10,0 kOHM 1% TK 50 0,6W	0207	MBB0207-50-BX10,0KOHM 1%	BEYSCHLAG	276260
R429	METALLFILMWIDERSTAND 46,4 kOHM 1% TK 50 0,6W	0207	MBB0207-50-BX46,4KOHM 1%	BEYSCHLAG	276274
R430	METALLFILMWIDERSTAND 1,00 MOHM 1% TK 50 0,6W	0207	MBB0207-50-BX1,00MOHM 1%	BEYSCHLAG	276290
R431	METALLFILMWIDERSTAND 261 OHM 1% TK 50 0,6W	0207	MBB0207-50-BX 261 OHM 1%	BEYSCHLAG	276222
R432	METALLFILMWIDERSTAND 17,8 OHM 1% TK 50 0,6W	0207	MBB0207-50-BX17,8 OHM 1%	BEYSCHLAG	276203
R433	METALLFILMWIDERSTAND 82,5 kOHM 1% TK 50 0,6W	0207	MBB0207-50-BX82,5KOHM 1%	BEYSCHLAG	276277
R434	METALLFILMWIDERSTAND 1,00 kOHM 1% TK 50 0,6W	0207	MBB0207-50-BX1,00KOHM 1%	BEYSCHLAG	276236
R435	METALLFILMWIDERSTAND 562 OHM 1% TK 50 0,6W	0207	MBB0207-50-BX 562 OHM 1%	BEYSCHLAG	276230
R436	METALLFILMWIDERSTAND 562 OHM 1% TK 50 0,6W	0207	MBB0207-50-BX 562 OHM 1%	BEYSCHLAG	276230
R437	METALLFILMWIDERSTAND 68,1 kOHM 1% TK 50 0,6W	0207	MBB0207-50-BX68,1KOHM 1%	BEYSCHLAG	276276
R438	METALLFILMWIDERSTAND 31,6 kOHM 1% TK 50 0,6W	0207	MBB0207-50-BX31,6KOHM 1%	BEYSCHLAG	276272
R439	METALLFILMWIDERSTAND 1,00 kOHM 1% TK 50 0,6W	0207	MBB0207-50-BX1,00KOHM 1%	BEYSCHLAG	276236

KENN-ZCHN	BAUTEILBESCHREIBUNG	BAU-GROESSE	HERSTELLER-BEZEICHNUNG	HERSTELLER	HIRSCHMANN ARTIKELNR.
R440	METALLFILMWIDERSTAND 3,83 kOHM 1% TK 50 0,6W	0207	MBB0207-50-BX3,83KOHM 1%	BEYSCHLAG	276250
R441	METALLFILMWIDERSTAND 2,15 kOHM 1% TK 50 0,6W	0207	MBB0207-50-BX2,15KOHM 1%	BEYSCHLAG	276244
R442	METALLFILMWIDERSTAND 215 kOHM 1% TK 50 0,6W	0207	MBB0207-50-BX 215KOHM 1%	BEYSCHLAG	276282
R443	METALLFILMWIDERSTAND 1,00 MOHM 1% TK 50 0,6W	0207	MBB0207-50-BX1,00MOHM 1%	BEYSCHLAG	276290
R444	METALLFILMWIDERSTAND 14,7 kOHM 1% TK 50 0,6W	0207	MBB0207-50-BX14,7KOHM 1%	BEYSCHLAG	276264
R445	METALLFILMWIDERSTAND 215 kOHM 1% TK 50 0,6W	0207	MBB0207-50-BX 215KOHM 1%	BEYSCHLAG	276282
R446	METALLFILMWIDERSTAND 68,1 kOHM 1% TK 50 0,6W	0207	MBB0207-50-BX68,1KOHM 1%	BEYSCHLAG	276276
R447	METALLFILMWIDERSTAND 100 kOHM 1% TK 50 0,6W	0207	MBB0207-50-BX 100KOHM 1%	BEYSCHLAG	276278
R448	METALLFILMWIDERSTAND 3,16 kOHM 1% TK 50 0,6W	0207	MBB0207-50-BX3,16KOHM 1%	BEYSCHLAG	276248
R449	METALLFILMWIDERSTAND 31,6 kOHM 1% TK 50 0,6W	0207	MBB0207-50-BX31,6KOHM 1%	BEYSCHLAG	276272
R450	METALLFILMWIDERSTAND 3,16 kOHM 1% TK 50 0,6W	0207	MBB0207-50-BX3,16KOHM 1%	BEYSCHLAG	276248
R451	METALLFILMWIDERSTAND 3,16 kOHM 1% TK 50 0,6W	0207	MBB0207-50-BX3,16KOHM 1%	BEYSCHLAG	276248
R452	METALLFILMWIDERSTAND 31,6 OHM 1% TK 50 0,6W	0207	MBB0207-50-BX31,6 OHM 1%	BEYSCHLAG	276206
R453	METALLFILMWIDERSTAND 31,6 OHM 1% TK 50 0,6W	0207	MBB0207-50-BX31,6 OHM 1%	BEYSCHLAG	276206
R454	METALLFILMWIDERSTAND 215 kOHM 1% TK 50 0,6W	0207	MBB0207-50-BX 215KOHM 1%	BEYSCHLAG	276282
R455	METALLFILMWIDERSTAND 1,00 MOHM 1% TK 50 0,6W	0207	MBB0207-50-BX1,00MOHM 1%	BEYSCHLAG	276290
R456	METALLFILMWIDERSTAND 14,7 kOHM 1% TK 50 0,6W	0207	MBB0207-50-BX14,7KOHM 1%	BEYSCHLAG	276264
R457	METALLFILMWIDERSTAND 215 kOHM 1% TK 50 0,6W	0207	MBB0207-50-BX 215KOHM 1%	BEYSCHLAG	276282
R458	METALLFILMWIDERSTAND 68,1 kOHM 1% TK 50 0,6W	0207	MBB0207-50-BX68,1KOHM 1%	BEYSCHLAG	276276
R459	METALLFILMWIDERSTAND 100 kOHM 1% TK 50 0,6W	0207	MBB0207-50-BX 100KOHM 1%	BEYSCHLAG	276278
R460	METALLFILMWIDERSTAND 3,16 kOHM 1% TK 50 0,6W	0207	MBB0207-50-BX3,16KOHM 1%	BEYSCHLAG	276248
R461	METALLFILMWIDERSTAND 82,5 kOHM 1% TK 50 0,6W	0207	MBB0207-50-BX82,5KOHM 1%	BEYSCHLAG	276277
R462	METALLFILMWIDERSTAND 3,16 kOHM 1% TK 50 0,6W	0207	MBB0207-50-BX3,16KOHM 1%	BEYSCHLAG	276248
R463	METALLFILMWIDERSTAND 3,16 kOHM 1% TK 50 0,6W	0207	MBB0207-50-BX3,16KOHM 1%	BEYSCHLAG	276248
R464	METALLFILMWIDERSTAND 31,6 OHM 1% TK 50 0,6W	0207	MBB0207-50-BX31,6 OHM 1%	BEYSCHLAG	276206
R465	METALLFILMWIDERSTAND 31,6 OHM 1% TK 50 0,6W	0207	MBB0207-50-BX31,6 OHM 1%	BEYSCHLAG	276206
R466	METALLFILMWIDERSTAND 1,00 kOHM 1% TK 50 0,6W	0207	MBB0207-50-BX1,00KOHM 1%	BEYSCHLAG	276236
R467	METALLFILMWIDERSTAND 3,48 kOHM 1% TK 50 0,6W	0207	MBB0207-50-BX3,48KOHM 1%	BEYSCHLAG	276249
R468	METALLFILMWIDERSTAND 3,48 kOHM 1% TK 50 0,6W	0207	MBB0207-50-BX3,48KOHM 1%	BEYSCHLAG	276249
R469	METALLFILMWIDERSTAND 1,00 kOHM 1% TK 50 0,6W	0207	MBB0207-50-BX1,00KOHM 1%	BEYSCHLAG	276236
R470	METALLFILMWIDERSTAND 2,61 kOHM 1% TK 50 0,6W	0207	MBB0207-50-BX2,61KOHM 1%	BEYSCHLAG	276246
R471	METALLFILMWIDERSTAND 2,61 kOHM 1% TK 50 0,6W	0207	MBB0207-50-BX2,61KOHM 1%	BEYSCHLAG	276246
R472	METALLFILMWIDERSTAND 6,81 kOHM 1% TK 50 0,6W	0207	MBB0207-50-BX6,81KOHM 1%	BEYSCHLAG	276256
R473	METALLFILMWIDERSTAND 6,81 kOHM 1% TK 50 0,6W	0207	MBB0207-50-BX6,81KOHM 1%	BEYSCHLAG	276256
R474	METALLFILMWIDERSTAND 3,48 kOHM 1% TK 50 0,6W	0207	MBB0207-50-BX3,48KOHM 1%	BEYSCHLAG	276249
R475	METALLFILMWIDERSTAND 3,48 kOHM 1% TK 50 0,6W	0207	MBB0207-50-BX3,48KOHM 1%	BEYSCHLAG	276249
R476	METALLFILMWIDERSTAND 31,6 kOHM 1% TK 50 0,6W	0207	MBB0207-50-BX31,6KOHM 1%	BEYSCHLAG	276272
R477	METALLFILMWIDERSTAND 31,6 kOHM 1% TK 50 0,6W	0207	MBB0207-50-BX31,6KOHM 1%	BEYSCHLAG	276272
R478	METALLFILMWIDERSTAND 10,0 kOHM 1% TK 50 0,6W	0207	MBB0207-50-BX10,0KOHM 1%	BEYSCHLAG	276260
R479	METALLFILMWIDERSTAND 10,0 kOHM 1% TK 50 0,6W	0207	MBB0207-50-BX10,0KOHM 1%	BEYSCHLAG	276260
R480	METALLFILMWIDERSTAND 10,0 kOHM 1% TK 50 0,6W	0207	MBB0207-50-BX10,0KOHM 1%	BEYSCHLAG	276260
R481	METALLFILMWIDERSTAND 10,0 kOHM 1% TK 50 0,6W	0207	MBB0207-50-BX10,0KOHM 1%	BEYSCHLAG	276260
R482	WIDERSTAND 680 OHM			VITROHM	276335
R483	METALLFILMWIDERSTAND 10,0 kOHM 1% TK 50 0,6W	0207	MBB0207-50-BX10,0KOHM 1%	BEYSCHLAG	276260
R484	METALLFILMWIDERSTAND 100 OHM 1% TK 50 0,6W	0207	MBB0207-50-BX 100 OHM 1%	BEYSCHLAG	276212
R485	METALLFILMWIDERSTAND 1,00 kOHM 1% TK 50 0,6W	0207	MBB0207-50-BX1,00KOHM 1%	BEYSCHLAG	276236
R486	METALLFILMWIDERSTAND 56,2 kOHM 1% TK 50 0,6W	0207	MBB0207-50-BX56,2KOHM 1%	BEYSCHLAG	276275
R487	METALLFILMWIDERSTAND 56,2 kOHM 1% TK 50 0,6W	0207	MBB0207-50-BX56,2KOHM 1%	BEYSCHLAG	276275
R488	METALLFILMWIDERSTAND 56,2 kOHM 1% TK 50 0,6W	0207	MBB0207-50-BX56,2KOHM 1%	BEYSCHLAG	276275
C391	SCHEIBENKOND. 10 nF +-20% 63V MAT. D10000	RM 2,54	EDPT RM2,5 4x5 D10000	STETTNER	261414
C392	SCHEIBENKOND. 10 nF +-20% 63V MAT. D10000	RM 2,54	EDPT RM2,5 4x5 D10000	STETTNER	261414

KENN-ZCHN	BAUTEILBESCHREIBUNG	BAU-GROESSE	HERSTELLER-BEZEICHNUNG	HERSTELLER	HIRSCHMANN ARTIKELNR.
C445	TANTAL-ELKO 4,7 uF +-20% 25V	RM 2,54	489D 475 XO 025 C G	SPRAGUE	260611
C446	TANTAL-ELKO 4,7 uF +-20% 25V	RM 2,54	489D 475 XO 025 C G	SPRAGUE	260611
C447	SCHEIBENKONDENSATOR 47 nF			STETTNER	261415
C448	AL-ELKO 4,7 uF 63V			PHILIPS	270254
C449	ELKO 22 uF 16V			ITT	270151
C450	SCHEIBENKOND. 10 pF +-2% 63V MAT. NPO/IB	RM 2,54	EDPT RM 2,5 3x4 NPO	STETTNER	261403
C451	TANTAL-ELKO 4,7 uF +-20% 25V	RM 2,54	489D 475 XO 025 C G	SPRAGUE	260611
C452	ALU-ELKO 100 uF -10+75% 16V stehend	RM 5,08	504D 107 G 016 CD	SPRAGUE	270153
C453	ALU-ELKO 100 uF -10+75% 16V stehend	RM 5,08	504D 107 G 016 CD	SPRAGUE	270153
C454	ALU-ELKO 100 uF -10+75% 16V stehend	RM 5,08	504D 107 G 016 CD	SPRAGUE	270153
C455	ELKO 22 uF 16V			ITT	270151
C456	ELKO 22 uF 16V			ITT	270151
C457	ELKO 22 uF 16V			ITT	270151
C458	ELKO 22 uF 16V			ITT	270151
C459	POLIPROPYLENKOND. 6,8 nF +-2,5% 63V-/ 40VAC	RM 5,08	B33061-C5682-H	SIEMENS	270831
C460	ELKO 22 uF 16V			ITT	270151
C461	siehe Index				
C462	siehe Index				
C463	FOLIENKONDENSATOR 0,1 uF 100/63V			PLESSEY	260706
C464	FOLIENKONDENSATOR 0,1 uF 100/63V			PLESSEY	260706
C465	FOLIENKONDENSATOR 0,1 uF 100/63V			PLESSEY	260706
C466	FOLIENKONDENSATOR 0,1 uF 100/63V			PLESSEY	260706
C467	POLIPROPYLENKOND. 220 pF +-2,5% 630V-/200VAC	RM 5,08	B33061-C6221-H	SIEMENS	270828
C468	ELKO 22 uF 16V			ITT	270151
C469	FOLIENKONDENSATOR 0,47 uF 63/40V			WIMA	270721
D391	Z-DIODE BZX 55 C 5V6 +-5% Pmax = 0,5 W	DO 35	BZX 55 C 5V6	ITT	274013
D392	DIODE AA 119		AA 119	PHILIPS	274155
D393	DIODE 1N4148	DO 35	1N4148	ITT	264101
D394	DIODE 1N4148	DO 35	1N4148	ITT	264101
D395	DIODE 1N4148	DO 35	1N4148	ITT	264101
D396	DIODE 1N4148	DO 35	1N4148	ITT	264101
D397	DIODE 1N4148	DO 35	1N4148	ITT	264101
D398	DIODE 1N4148	DO 35	1N4148	ITT	264101
D399	DIODE 1N4148	DO 35	1N4148	ITT	264101
TR391	TRANSISTOR 40673		40673	RCA	274452
TR392	TRANSISTOR		BC 550 B	PHILIPS	274225
TR393	TRANSISTOR		BC 560 B	PHILIPS	274244
TR394	TRANSISTOR		BC 560 B	PHILIPS	274244
TR395	TRANSISTOR		BC 550 B	PHILIPS	274225
TR396	TRANSISTOR		BC 550 B	PHILIPS	274225
TR397	TRANSISTOR		BC 560 B	PHILIPS	274244
TR398	TRANSISTOR		BC 550 B	PHILIPS	274225
TR399	TRANSISTOR		BF 247 B	NASE	274436
TR400	TRANSISTOR		BC 550 B	PHILIPS	274225
TR401	TRANSISTOR		BC 560 B	PHILIPS	274244
TR402	TRANSISTOR		BF 247 B	NASE	274436
TR403	TRANSISTOR		BC 550 B	PHILIPS	274225
TR404	TRANSISTOR		BC 560 B	PHILIPS	274244
TR405	TRANSISTOR		BC 550 B	PHILIPS	274225
TR406	TRANSISTOR		BC 550 B	PHILIPS	274225

KENN-ZCHN	BAUTEILBESCHREIBUNG	BAU-GROESSE	HERSTELLER-BEZEICHNUNG	HERSTELLER	HIRSCHMANN ARTIKELNR.
TR407	TRANSISTOR		BC 550 B	PHILIPS	274225
TR408	TRANSISTOR		BC 550 B	PHILIPS	274225
P391	POTENTIOMETER 100 kOHM 0,5W		VA05H	OHMIC	275590
P392	POTENTIOMETER 1 kOHM 0,5W		VA05H	OHMIC	275587
P393	POTENTIOMETER 10 kOHM 0,5W		0650-310	RUWIDO	275583
P394	POTENTIOMETER 10 kOHM 0,5W		0650-310	RUWIDO	275583
P395	POTENTIOMETER 4,7 kOHM 0,5W		0650-310	RUWIDO	275582
P396	POTENTIOMETER 100 kOHM 0,5W		VA05H	OHMIC	275590
IC391	IC TCA 420 A		IC 420 A	PHILIPS	274533
IC392	IC LM 358 N OPERATIONSVERSTAERKER	DIL 8	LM 358 N	NATIONAL	274514
IC393	IC LM 358 N OPERATIONSVERSTAERKER	DIL 8	LM 358 N	NATIONAL	274514
IC392	IC LM 358 N OPERATIONSVERSTAERKER	DIL 8	LM 358 N	NATIONAL	274514
IC393	IC LM 748 CN OPERATIONSVERSTAERKER	DIL 8	LM 748 CN	NATIONAL	274501
IC394	IC LM 748 CN OPERATIONSVERSTAERKER	DIL 8	LM 748 CN	NATIONAL	274501
IC395	IC TCA 4500 A		TCA 4500 A	MOTOROLA	274540
L391	SPULE		K 2853	COMPONEX	279539-015
L392	SPULE		K 2900	COMPONEX	279539-016
L393	SPULE		2 A 47760	COMPONEX	279588
DR391	SPULE		CSL 0812-332 J	TDK	279585-009
DR392	SPULE		CSL 0812-332 J	TDK	279585-009
DR393	SPULE		Nr. 4312 020 31570	VALVO	265650
DR394	SPULE			HIRSCHMANN	877049-003
DR395	SPULE			HIRSCHMANN	877049-003
DR396	SPULE		CSL 0812-332 J	TDK	279585-009
F391	FILTER		BBR 3132 A	COMPONEX	279534
F392	FILTER		BBR 3132 A	COMPONEX	279534
F393	FILTER		BBR 3132 A	COMPONEX	279534
F394	FILTER		BL 30-HJ	COMPONEX	279532
F395	FILTER		BL 30-HJ	COMPONEX	279532
Ü391	ÜBERTRAGER		ÜP 895	Fa. HAUFE	279769
ST66	STECKLEISTE			AMPHENOL	778 063-210
ST67	STECKLEISTE			AMPHENOL	778 063-210
Nur für Index 010					
C461	POLIPROYLENKOND. 10 nF +-2,5% 63V-/ 40VAC	RM 5,08	B33061-C5103-H	SIEMENS	270832
C462	POLIPROYLENKOND. 10 nF +-2,5% 63V-/ 40VAC	RM 5,08	B33061-C5103-H	SIEMENS	270832
Nur für Index 040					
C461	POLIPROYLENKOND. 15 nF +-2,5% 63V-/ 40VAC	RM 5,08	KP 1834-315/063-H	RÖDERSTEIN	270825
C462	POLIPROYLENKOND. 15 nF +-2,5% 63V-/ 40VAC	RM 5,08	KP 1834-315/063-H	RÖDERSTEIN	270825

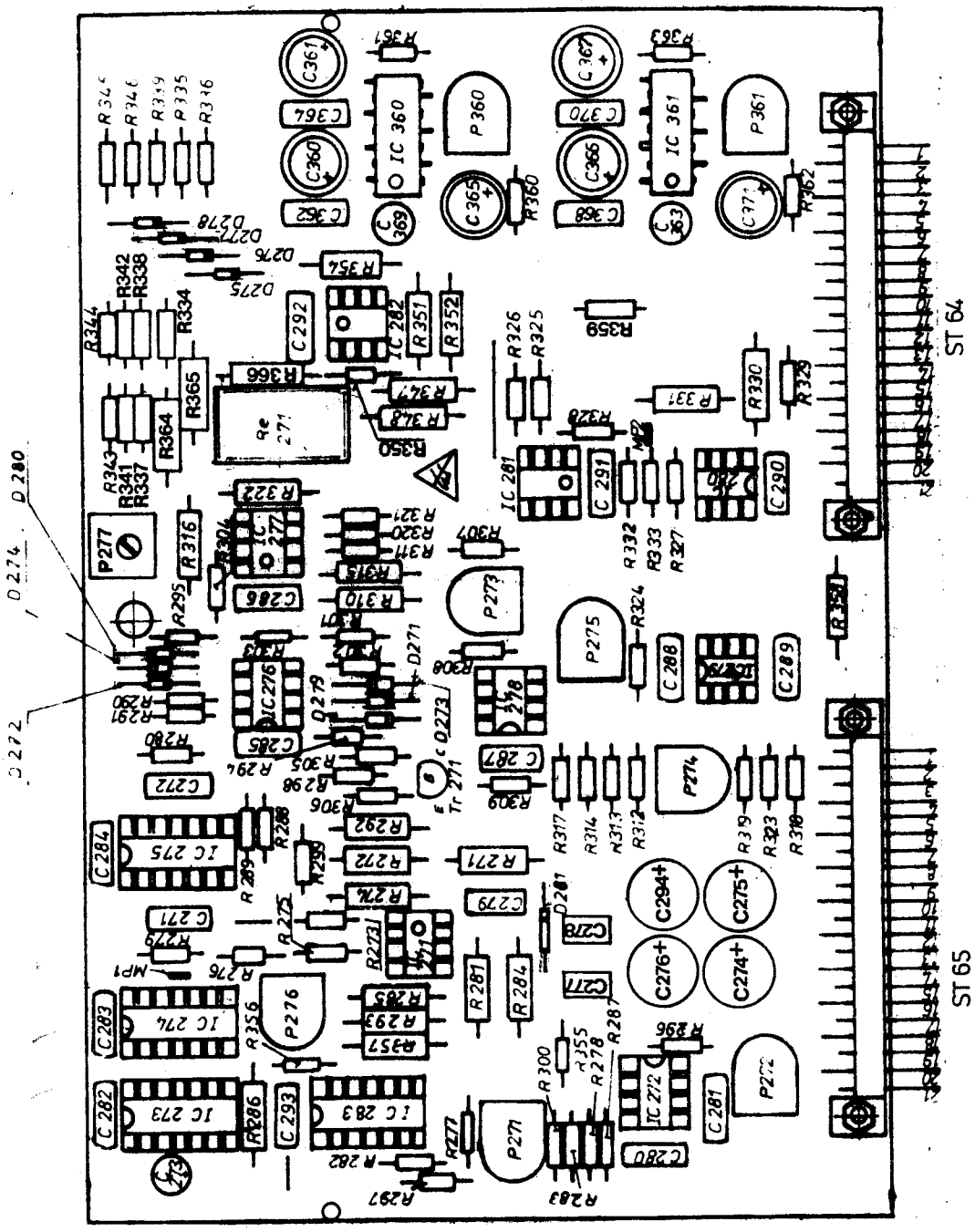

02		Umkonstruktion R309 neu	26.01.84	Hirschmann RICHARD HIRSCHMANN ELECTRIC	Maßstab: 1:1	Datum: 8/4/24 Gez.: Gepr.: Norm:	15.1
Kenn-zahn	An-zahl	Änderung	Datum Name	Erzeugnis-Bezeichng.: X-ABLENKUNG, MARKENKOMPARATOR und NF-ENDVERSTÄRKER		Ersatz für:	Erzeugnisnr.: 879 776

Diese Zeichnung ist unser Eigentum. Jede Vervielfältigung, Verwertung oder Mitteilung an dritte Personen ist untersagt.

KENN-ZCHN	BAUTEILBESCHREIBUNG	BAU-GROESSE	HERSTELLER-BEZEICHNUNG	HERSTELLER	HIRSCHMANN ARTIKELNR.
R271	METALLFILMWIDERSTAND 27,4 kOHM			SFER	275053
R272	METELLFILMWIDERSTAND 47,5 KOHM			SEFR	275056
R273	METALLFILMWIDERSTAND 121 kOHM 1% TK 50 0,6W	0207	MBB0207-50-BX 121KOHM 1%	BEYSCHLAG	276279
R274	METALLFILMWIDERSTAND 46,4 kOHM 1% TK 50 0,6W	0207	MBB0207-50-BX46,4KOHM 1%	BEYSCHLAG	276274
R275	METALLFILMWIDERSTAND 31,6 kOHM 1% TK 50 0,6W	0207	MBB0207-50-BX31,6KOHM 1%	BEYSCHLAG	276272
R276	METALLFILMWIDERSTAND 17,8 kOHM 1% TK 50 0,6W	0207	MBB0207-50-BX17,8KOHM 1%	BEYSCHLAG	276266
R277	METALLFILMWIDERSTAND 10,0 kOHM 1% TK 50 0,6W	0207	MBB0207-50-BX10,0KOHM 1%	BEYSCHLAG	276260
R278	METALLFILMWIDERSTAND 1,00 kOHM 1% TK 50 0,6W	0207	MBB0207-50-BX1,00KOHM 1%	BEYSCHLAG	276236
R279	METALLFILMWIDERSTAND 215 kOHM 1% TK 50 0,6W	0207	MBB0207-50-BX 215KOHM 1%	BEYSCHLAG	276282
R280	METALLFILMWIDERSTAND 100 kOHM 1% TK 50 0,6W	0207	MBB0207-50-BX 100KOHM 1%	BEYSCHLAG	276278
R281	METALLFILMWIDERSTAND 27,4 kOHM			SFER	275053
R282	METALLFILMWIDERSTAND 100 kOHM 1% TK 50 0,6W	0207	MBB0207-50-BX 100KOHM 1%	BEYSCHLAG	276278
R283	METALLFILMWIDERSTAND 100 kOHM 1% TK 50 0,6W	0207	MBB0207-50-BX 100KOHM 1%	BEYSCHLAG	276278
R284	METALLFILMWIDERSTAND 27,4 kOHM			SFER	275053
R285	METALLFILMWIDERSTAND 1 KOHM			SFER	275036
R286	METALLFILMWIDERSTAND 1,47 MOHM 1% TK 50 0,6W	0207	MBB0207-50-BX1,47MOHM 1%	BEYSCHLAG	276363
R287	METALLFILMWIDERSTAND 100 kOHM 1% TK 50 0,6W	0207	MBB0207-50-BX 100KOHM 1%	BEYSCHLAG	276278
R288	METALLFILMWIDERSTAND 100 kOHM 1% TK 50 0,6W	0207	MBB0207-50-BX 100KOHM 1%	BEYSCHLAG	276278
R289	METALLFILMWIDERSTAND 56,2 kOHM 1% TK 50 0,6W	0207	MBB0207-50-BX56,2KOHM 1%	BEYSCHLAG	276275
R290	METALLFILMWIDERSTAND 100 kOHM 1% TK 50 0,6W	0207	MBB0207-50-BX 100KOHM 1%	BEYSCHLAG	276278
R291	METALLFILMWIDERSTAND 56,2 kOHM 1% TK 50 0,6W	0207	MBB0207-50-BX56,2KOHM 1%	BEYSCHLAG	276275
R292	METALLFILMWIDERSTAND 4,64 kOHM 1% TK 50 0,6W	0207	MBB0207-50-BX4,64KOHM 1%	BEYSCHLAG	276252
R293	METALLFILMWIDERSTAND 383 OHM 1% TK 50 0,6W	0207	MBB0207-50-BX 383 OHM 1%	BEYSCHLAG	276226
R294	METALLFILMWIDERSTAND 215 kOHM 1% TK 50 0,6W	0207	MBB0207-50-BX 215KOHM 1%	BEYSCHLAG	276282
R295	METALLFILMWIDERSTAND 215 kOHM 1% TK 50 0,6W	0207	MBB0207-50-BX 215KOHM 1%	BEYSCHLAG	276282
R296	METALLFILMWIDERSTAND 100 kOHM 1% TK 50 0,6W	0207	MBB0207-50-BX 100KOHM 1%	BEYSCHLAG	276278
R297	METALLFILMWIDERSTAND 100 kOHM 1% TK 50 0,6W	0207	MBB0207-50-BX 100KOHM 1%	BEYSCHLAG	276278
R298	METALLFILMWIDERSTAND 100 kOHM 1% TK 50 0,6W	0207	MBB0207-50-BX 100KOHM 1%	BEYSCHLAG	276278
R299	METALLFILMWIDERSTAND 215 OHM 1% TK 50 0,6W	0207	MBB0207-50-BX 215 OHM 1%	BEYSCHLAG	276220
R300	METALLFILMWIDERSTAND 31,6 kOHM 1% TK 50 0,6W	0207	MBB0207-50-BX31,6KOHM 1%	BEYSCHLAG	276272
R301	METALLFILMWIDERSTAND 10,0 kOHM 1% TK 50 0,6W	0207	MBB0207-50-BX10,0KOHM 1%	BEYSCHLAG	276260
R302	METALLFILMWIDERSTAND 10,0 kOHM 1% TK 50 0,6W	0207	MBB0207-50-BX10,0KOHM 1%	BEYSCHLAG	276260
R303	METALLFILMWIDERSTAND 10,0 kOHM 1% TK 50 0,6W	0207	MBB0207-50-BX10,0KOHM 1%	BEYSCHLAG	276260
R304	METALLFILMWIDERSTAND 10,0 kOHM 1% TK 50 0,6W	0207	MBB0207-50-BX10,0KOHM 1%	BEYSCHLAG	276260
R305	METALLFILMWIDERSTAND 12,1 kOHM 1% TK 50 0,6W	0207	MBB0207-50-BX12,1KOHM 1%	BEYSCHLAG	276262
R306	METALLFILMWIDERSTAND 10,0 kOHM 1% TK 50 0,6W	0207	MBB0207-50-BX10,0KOHM 1%	BEYSCHLAG	276260
R307	METALLFILMWIDERSTAND 46,4 kOHM 1% TK 50 0,6W	0207	MBB0207-50-BX46,4KOHM 1%	BEYSCHLAG	276274
R308	METALLFILMWIDERSTAND 46,4 kOHM 1% TK 50 0,6W	0207	MBB0207-50-BX46,4KOHM 1%	BEYSCHLAG	276274
R309	METALLFILMWIDERSTAND 10,0 kOHM 1% TK 50 0,6W	0207	MBB0207-50-BX10,0KOHM 1%	BEYSCHLAG	276260
R310	METALLFILMWIDERSTAND 100 kOHM 1% TK 50 0,6W	0207	MBB0207-50-BX 100KOHM 1%	BEYSCHLAG	276278
R311	METALLFILMWIDERSTAND 100 kOHM 1% TK 50 0,6W	0207	MBB0207-50-BX 100KOHM 1%	BEYSCHLAG	276278
R312	METALLFILMWIDERSTAND 1,00 kOHM 1% TK 50 0,6W	0207	MBB0207-50-BX1,00KOHM 1%	BEYSCHLAG	276236
R313	METALLFILMWIDERSTAND 10,0 kOHM 1% TK 50 0,6W	0207	MBB0207-50-BX10,0KOHM 1%	BEYSCHLAG	276260
R314	METALLFILMWIDERSTAND 14,7 kOHM 1% TK 50 0,6W	0207	MBB0207-50-BX14,7KOHM 1%	BEYSCHLAG	276264
R315	METALLFILMWIDERSTAND 100 kOHM 1% TK 50 0,6W	0207	MBB0207-50-BX 100KOHM 1%	BEYSCHLAG	276278
R316	METALLFILMWIDERSTAND 100 kOHM 1% TK 50 0,6W	0207	MBB0207-50-BX 100KOHM 1%	BEYSCHLAG	276278
R317	METALLFILMWIDERSTAND 3,83 kOHM 1% TK 50 0,6W	0207	MBB0207-50-BX3,83KOHM 1%	BEYSCHLAG	276250
R318	METALLFILMWIDERSTAND 100 kOHM 1% TK 50 0,6W	0207	MBB0207-50-BX 100KOHM 1%	BEYSCHLAG	276278
R319	METALLFILMWIDERSTAND 100 kOHM 1% TK 50 0,6W	0207	MBB0207-50-BX 100KOHM 1%	BEYSCHLAG	276278
R320	METALLFILMWIDERSTAND 46,4 kOHM 1% TK 50 0,6W	0207	MBB0207-50-BX46,4KOHM 1%	BEYSCHLAG	276274
R321	METALLFILMWIDERSTAND 46,4 kOHM 1% TK 50 0,6W	0207	MBB0207-50-BX46,4KOHM 1%	BEYSCHLAG	276274
R322	METALLFILMWIDERSTAND 100 kOHM 1% TK 50 0,6W	0207	MBB0207-50-BX 100KOHM 1%	BEYSCHLAG	276278

KENN-ZCHN	BAUTEILBESCHREIBUNG	BAU-GROESSE	HERSTELLER-BEZEICHNUNG	HERSTELLER	HIRSCHMANN ARTIKELNR.
R323	METALLFILMWIDERSTAND 21,5 kOHM 1% TK 50 0,6W	0207	MBB0207-50-BX21,5KOHM 1%	BEYSCHLAG	276268
R324	METALLFILMWIDERSTAND 21,5 kOHM 1% TK 50 0,6W	0207	MBB0207-50-BX21,5KOHM 1%	BEYSCHLAG	276268
R325	METALLFILMWIDERSTAND 19,6 kOHM 1% TK 50 0,6W	0207	MBB0207-50-BX19,6KOHM 1%	BEYSCHLAG	276267
R326	METALLFILMWIDERSTAND 19,6 kOHM 1% TK 50 0,6W	0207	MBB0207-50-BX19,6KOHM 1%	BEYSCHLAG	276267
R327	METALLFILMWIDERSTAND 10,0 kOHM 1% TK 50 0,6W	0207	MBB0207-50-BX10,0KOHM 1%	BEYSCHLAG	276260
R328	METALLFILMWIDERSTAND 19,6 kOHM 1% TK 50 0,6W	0207	MBB0207-50-BX19,6KOHM 1%	BEYSCHLAG	276267
R329	METALLFILMWIDERSTAND 464 OHM 1% TK 50 0,6W	0207	MBB0207-50-BX 464 OHM 1%	BEYSCHLAG	276228
R330	METALLFILMWIDERSTAND 28,7 kOHM 1% TK 50 0,6W	0207	MBB0207-50-BX28,7KOHM 1%	BEYSCHLAG	276271
R331	METALLFILMWIDERSTAND 68,1 kOHM 1% TK 50 0,6W	0207	MBB0207-50-BX68,1KOHM 1%	BEYSCHLAG	276276
R332	METALLFILMWIDERSTAND 19,6 kOHM 1% TK 50 0,6W	0207	MBB0207-50-BX19,6KOHM 1%	BEYSCHLAG	276267
R333	METALLFILMWIDERSTAND 19,6 kOHM 1% TK 50 0,6W	0207	MBB0207-50-BX19,6KOHM 1%	BEYSCHLAG	276267
R334	METALLFILMWIDERSTAND 4,64 kOHM 1% TK 50 0,6W	0207	MBB0207-50-BX4,64KOHM 1%	BEYSCHLAG	276252
R335	METALLFILMWIDERSTAND 23,7 kOHM 1% TK 50 0,6W	0207	MBB0207-50-BX23,7KOHM 1%	BEYSCHLAG	276269
R336	METALLFILMWIDERSTAND 511 OHM 1% TK 50 0,6W	0207	MBB0207-50-BX 511 OHM 1%	BEYSCHLAG	276229
R337	METALLFILMWIDERSTAND 681 OHM 1% TK 50 0,6W	0207	MBB0207-50-BX 681 OHM 1%	BEYSCHLAG	276232
R338	METALLFILMWIDERSTAND 5,62 kOHM 1% TK 50 0,6W	0207	MBB0207-50-BX5,62KOHM 1%	BEYSCHLAG	276254
R339	METALLFILMWIDERSTAND 5,62 kOHM 1% TK 50 0,6W	0207	MBB0207-50-BX5,62KOHM 1%	BEYSCHLAG	276254
R341	METALLFILMWIDERSTAND 619 OHM 1% TK 50 0,6W	0207	MBB0207-50-BX 619 OHM 1%	BEYSCHLAG	276231
R342	METALLFILMWIDERSTAND 1,96 kOHM 1% TK 50 0,6W	0207	MBB0207-50-BX1,96KOHM 1%	BEYSCHLAG	276243
R343	METALLFILMWIDERSTAND 237 OHM 1% TK 50 0,6W	0207	MBB0207-50-BX 237 OHM 1%	BEYSCHLAG	276221
R344	METALLFILMWIDERSTAND 1,78 kOHM 1% TK 50 0,6W	0207	MBB0207-50-BX1,78KOHM 1%	BEYSCHLAG	276242
R345	METALLFILMWIDERSTAND 2,61 kOHM 1% TK 50 0,6W	0207	MBB0207-50-BX2,61KOHM 1%	BEYSCHLAG	276246
R346	METALLFILMWIDERSTAND 511 OHM 1% TK 50 0,6W	0207	MBB0207-50-BX 511 OHM 1%	BEYSCHLAG	276229
R347	METALLFILMWIDERSTAND 46,4 kOHM 1% TK 50 0,6W	0207	MBB0207-50-BX46,4KOHM 1%	BEYSCHLAG	276274
R348	METALLFILMWIDERSTAND 46,4 kOHM 1% TK 50 0,6W	0207	MBB0207-50-BX46,4KOHM 1%	BEYSCHLAG	276274
R350	METALLFILMWIDERSTAND 2,15 kOHM 1% TK 50 0,6W	0207	MBB0207-50-BX2,15KOHM 1%	BEYSCHLAG	276244
R351	METELLFILMWIDERSTAND 33,2 kOHM			SFER	276054
R352	METALLFILMWIDERSTAND 82,5 kOHM 1% TK 50 0,6W	0207	MBB0207-50-BX82,5KOHM 1%	BEYSCHLAG	276277
R354	METALLFILMWIDERSTAND 68,1 kOHM 1% TK 50 0,6W	0207	MBB0207-50-BX68,1KOHM 1%	BEYSCHLAG	276276
R355	METALLFILMWIDERSTAND 21,5 kOHM 1% TK 50 0,6W	0207	MBB0207-50-BX21,5KOHM 1%	BEYSCHLAG	276268
R356	METALLFILMWIDERSTAND 681 kOHM 1% TK 50 0,6W	0207	MBB0207-50-BX 681KOHM 1%	BEYSCHLAG	276288
R357	METALLFILMWIDERSTAND 215 kOHM 1% TK 50 0,6W	0207	MBB0207-50-BX 215KOHM 1%	BEYSCHLAG	276282
R358	METALLFILMWIDERSTAND 7,50 kOHM 1% TK 50 0,6W	0207	MBB0207-50-BX7,50KOHM 1%	BEYSCHLAG	276257
R359	METALLFILMWIDERSTAND 1,00 kOHM 1% TK 50 0,6W	0207	MBB0207-50-BX1,00KOHM 1%	BEYSCHLAG	276236
R360	METALLFILMWIDERSTAND 31,6 kOHM 1% TK 50 0,6W	0207	MBB0207-50-BX31,6KOHM 1%	BEYSCHLAG	276272
R361	METALLFILMWIDERSTAND 121 OHM 1% TK 50 0,6W	0207	MBB0207-50-BX 121 OHM 1%	BEYSCHLAG	276214
R362	METALLFILMWIDERSTAND 31,6 kOHM 1% TK 50 0,6W	0207	MBB0207-50-BX31,6KOHM 1%	BEYSCHLAG	276272
R363	METALLFILMWIDERSTAND 121 OHM 1% TK 50 0,6W	0207	MBB0207-50-BX 121 OHM 1%	BEYSCHLAG	276214
R364	METALLFILMWIDERSTAMD 1,62 kOHM 1% TK 50 0,6W	0207	MBB0207-50-BX1,62KOHM 1%	BEYSCHLAG	276241
R365	METALLFILMWIDERSTAND 46,4 kOHM 1% TK 50 0,6W	0207	MBB0207-50-BX46,4KOHM 1%	BEYSCHLAG	276274
R266	METALLFILMWIDERSTAND 27,4 kOHM			SFER	275053

KENNZEICHEN	HIRSCHMANN SACHNUMMER	BENENNUNG	TYPE	HERSTELLER
P271	275 588	Potentiometer	4,7kOhm 0,5W VA05H	Ohmic
P272	275 587	Potentiometer	1kOhm 0,5W VA05H	Ohmic
P273	275 588	Potentiometer	4,7kOhm 0,5W VA05H	Ohmic
P274	275 589	Potentiometer	10kOhm 0,5W VA05H	Ohmic
P275	275 587	Potentiometer	1kOhm 0,5W VA05H	Ohmic
P276	275 590	Potentiometer	100kOhm 0,5W VA05H	Ohmic
P277	275 595	Potentiometer	10 kOhm 0,5W +/-10%	Beckmann
P360	275 587	Potentiometer	1kOhm 0,5W VA05H	Ohmic
P361	275 587	Potentiometer	1kOhm 0,5W VA05H	Ohmic
C271	270 740	Folienkondensator	0,1µF 100V MKS	Wima
C272	270 740	Folienkondensator	0,1µF 100V MKS	Wima
C273	260 611	Tantal-Elko	4,7µF 25V 2012	Valvo
C274	270 153	ELKO	100 uF 160V	SPRA
C275	270 153	ELKO	100 uF 160 V	SPRA
C276	270 153	ELKO	100 uF 160V	SPRA
C277	270 740	Folienkondensator	0,1 uF 100V MKS	WIMA
C278	270 740	Folienkondensator	0,1 uF 100V MKS	WIMA
C279-293	270 740	Folienkondensator	0,1µF 100V MKS	Wima

KENNZCHN	ANDERUNG	DATUM	BEZEICHNUNG	NUMMER	BLATT
03 02 01		900921 831010 82-02-08	X-ABLENKUNG Markenkomparator und NF-Endverstärker	879 776	15 .4

Hirschmann

KENNZEICHEN	HIRSCHMANN SACHNUMMER	BENENNUNG	TYPE	HERSTELLER
C360	270 153	Alu-Elko	100µF 16V 16TDW100	Rubycon
C361	270 153	Alu-Elko	100µF 16V 16TDW100	Rubycon
C362	270 740	Folienkondensator	0,1µF 100V MKS	Wima
C363	270 834	Polypropylenkondensat.	680pF 630/200V KP1834	Ero
C364	270 740	Foleinkondensator	0,1µF 100V MKS	Wima
C365	270 153	Alu-Elko	100µF 16V 16TDW100	Rubycon
C366	270 153	Alu-Elko	100µF 16V 16TDW100	Rubycon
C367	270 153	Alu-Elko	100µF 16V 16TDW100	Rubycon
C368	270 740	Folienkondensator	0,1µF 100V MKS	Wima
C369	270 834	Polypropylenkondensat.	680pF 630/200V KP1834	Ero
C370	270 740	Folienkondensator	0,1µF 100V MKS	Wima
C371	270 153	Alu-Elko	100µF 16V 16TDW100	Rubycon
D271-D281	264 101	Diode	1 N 4148	Telefunken
Tr271	274 225	Transistor	BC 550 B	Philips
IC271	274 514	integrierte Schaltung	LM 358 N	National
IC272	274 503	integrierte Schaltung	uA 741 C	Signetics
IC273	274 507	integrierte Schaltung	CD 4001 AE	RCA
IC274	274 507	integrierte Schaltung	CD 4001 AE	RCA
IC275	274 507	integrierte Schaltung	CD 4001 AE	RCA
IC276	274 504	integrierte Schaltung	MC 1458 N	Signetics
IC277	274 514	integrierte Schaltung	LM 358 N	National
IC278	274 503	integrierte Schaltung	uF 741 C	Signetics
IC279	274 503	integrierte Schaltung	uA 741 C	Signetics
IC280	274 503	integrierte Schaltung	uA 741 C	Signetics
IC281	274 514	integrierte Schaltung	LM 358 N	National
IC282	274 514	integrierte Schaltung	LM 358 N	National
IC283	274 535	integrierte Schaltung	HEF 4066 BP	Philips
IC360-361	274 518	integrierte Schaltung	TBA 820	Fairchild
Re271	277 083	Miniaturrelais	G2V-234P-12V	Omron
St64-65	778 063-210	Steckleiste		Amphenol

KENNZEICHEN	ÄNDERUNG	DATUM	BEZEICHNUNG	NUMMER	BLATT
01		870323	X-ABLENKUNG Markenkomparator und NF-Endverstärker	879 776	15.5

Hirschmann

X/Y VERSTÄRKER 879 780

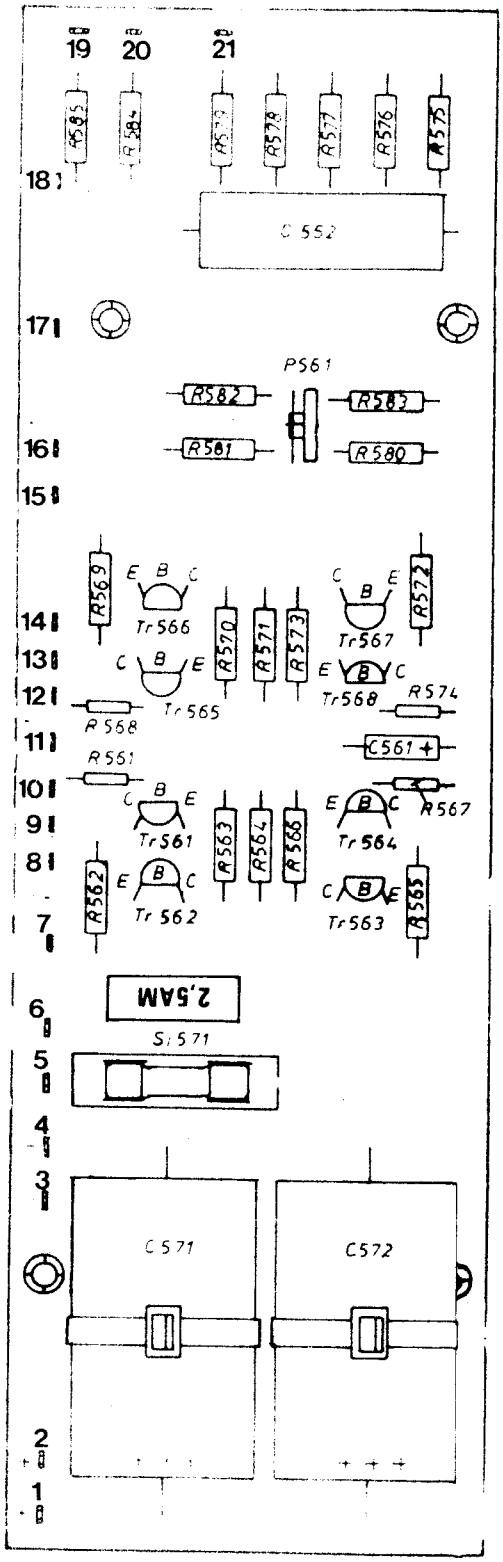

HILFSPLATINE SICHTTEIL 879 787

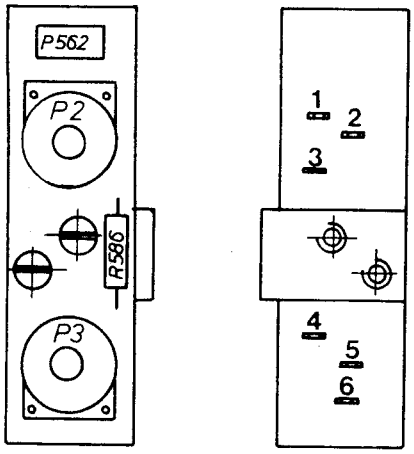

Kennzeichen	Anzahl	Änderung	Datum Name
01		Klebemarke dazu	86.09.08

Hirschmann
HARDI HIRSCHMANN KG

Maßstab 1:1

Datum 19.03.74
Gez
Geprüft
Norm

16.1

Ersatz für

Erzeugnis Bezeichnung
X / Y VERSTÄRKER
HILFSPLATINE SICHTTEIL

Erzeugnisnr
879 780
879 787

Diese Zeichnung ist unser Eigentum. Jede Vervielfältigung, Verwertung oder Mitteilung an dritte Personen ist untersagt.

KENNZEICHEN	HIRSCHMANN SACHNUMMER	BENENNUNG	TYPE	HERSTELLER
R561	265 289	Widerstand	10 kOhm 0,25W 105-0	Vitrohm
R562	275 057	Widerstand	56,2kOhm 0,25W RCMS	AK-Gmbh
R563	275 050	Widerstand	15 kOhm 0,25W RCMS	AK-Gmbh
R564	275 038	Widerstand	1,5 kOhm 0,25W RCMS	AK-Gmbh
R565	275 057	Widerstand	56,2 kOhm 0,25W RCMS	AK-Gmbh
R566	275 050	Widerstand	15 kOhm 0,25W RCMS	AK-Gmbh
R567	265 289	Widerstand	10 kOhm 0,25W 105-0	Vitrohm
R568	265 289	Widerstand	10 kOhm 0,25W 105-0	Vitrohm
R569	275 057	Widerstand	56,2 kOhm 0,25W RCMS	AK-Gmbh
R570	275 050	Widerstand	15 kOhm 0,25W RCMS	AK-Gmbh
R571	275 036	Widerstand	1kOhm 0,25W RCMS	AK-Gmbh
R572	275 057	Widerstand	56,2 kOhm 0,25W RCMS	AK-Gmbh
R573	275 050	Widerstand	15 kOhm 0,25W RCMS	AK-Gmbh
R574	265 289	Widerstand	10 kOhm 0,25W 105-0	Vitrohm
R575	275 422	Widerstand	390 kOhm 0,5W 104-0	Vitrohm
R576	275 422	Widerstand	390 kOhm 0,5W 104-0	Vitrohm
R577	275 422	Widerstand	390 kOhm 0,5W 104-0	Vitrohm
R578	275 422	Widerstand	390 kOhm 0,5W 104-0	Vitrohm
R579	275 422	Widerstand	390 kOhm 0,5W 104-0	Vitrohm
R580	265 391	Widerstand	10 kOhm 0,5W 104-0	Vitrohm
R581	265 351	Widerstand	47 kOhm 0,5W 104-0	Vitrohm
R582	265 351	Widerstand	47 kOhm 0,5W 104-0	Vitrohm
R583	265 391	Widerstand	10 kOhm 0,5W 104-0	Vitrohm
R584	275 433	Widerstand	270 kOhm 0,5W 104-0	Vitrohm
R585	265 391	Widerstand	10 kOhm 0,5W 104-0	Vitrohm
P561	275 584	Potentiometer	100 kOhm 0,5W 0650	Ruwido
C561	270 254	Elko	4,7 µF 63V 2222 015	Valvo
C562	270 770	MKH-Kondensator	1nF/2,5kV B3223	Hirschmann
C571	270 252	AL-Elko	4700 µF/25V EF4700	Frako
C572	270 252	Al-Elko	4700 µF/25V EF4700	Frako

KENNZEICHEN	ANDERUNG	DATUM	BEZEICHNUNG	Hirschmann
			SICHTTEIL XY-Verstärker	NUMMER 879 780 / BLATT 16.2

KENNZEICHEN	HIRSCHMANN SACHNUMMER	BENENNUNG	TYPE	HERSTELLER
Tr561	274 408	Transistor	2 N 5551	Motorola
Tr562	274 235	Transistor	2 N 5401	Motorola
Tr563	274 235	Transistor	2 N 5401	Motorola
Tr564	274 408	Transistor	2 N 5551	Motorola
Tr565	274 408	Transistor	2 N 5551	Motorola
Tr566	274 235	Transistor	2 N 5401	Motorola
Tr567	274 235	Transistor	2 N 5401	Motorola
Tr568	274 408	Transistor	2 N 5551	Motorola
Si571	274 513	Schmelzeinsatz	2,5A 250V	Eska
	279 513	Sicherungshalter	ESKA 5031	Eska

KENNZCHN	ANDERUNG	DATUM	BEZEICHNUNG	Hirschmann
			SICHTTEIL XY-Verstärker	NUMMER 879 780 — BLATT 14. 3

KENNZEICHEN	HIRSCHMANN SACHNUMMER	BENENNUNG	TYPE	HERSTELLER
R586	265 407	Widerstand	82 kOhm 0,5W 104-0	Vitrohm
P6	782 149	Potentiometer	250kOhm	Hirschmann
P7	782 149	Potentiometer	250kOhm	Hirschmann
P562	275 584	Potentiometer	100kOhm 0,5W 0650	Ruwido

KENN ZCHN	ANDERUNG	DATUM	BEZEICHNUNG	Hirschmann
			SICHTTEIL Hilfsplatine	NUMMER 879 787 / BLATT 16.4

KENNZEICHEN	HIRSCHMANN SACHNUMMER	BENENNUNG	TYPE	HERSTELLER
R511	275 422	Widerstand	390 kOhm 0,5W 104-0	Vitrohm
R512	275 296	Widerstand	330 kOhm 0,25W 100-0	Vitrohm
R513	275 053	Widerstand	27,4 kOhm 0,25W RCMS	AK-Gmbh
R514	275 053	Widerstand	27,4 kOhm 0,25W RCMS	AK-Gmbh
R515	275 064	Widerstand	221 kOhm 0,25W RCMS	AK-Gmbh
R516	275 053	Widerstand	27,4 kOhm 0,25W RCMS	AK-Gmbh
R517	275 048	Widerstand	10 kOhm 0,25W RCMS	AK-Gmbh
R518	265 289	Widerstand	10 kOhm 0,25W 105-0	Vitrohm
R519	265 281	Widerstand	1 kOhm 0,25W 105-0	Vitrohm
R520	265 281	Widerstand	1 kOhm 0,25W 105-0	Vitrohm
R521	275 258	Widerstand	33 Ohm 0,5W 104-0	Vitrohm
C511	260 706	Folienkondensator	0,1 µF 100/63V MKS	Wima
C512	270 829	Polypropylen-Kondens.	470 pF 630/200V KP72	Telefunken
C513	270 830	Polypropylen-Kondens.	1 nF 630/200V KP72	Telefunken
C514	270 721	Folienkondensator	0,47 µF 63/40V MKS	Wima
C515	261 528	Scheibenkondensator	1 pF/0,1 pF P100/IB	Stettner
C516	270 721	Folienkondensator	0,47µF 63/40V MKS	Wima
C517	270 155	Elko	2200µF 16V EN12 55S	ITT
C518	270 155	Elko	2200µF 16V EN12 55S	ITT
C519	260 611	Tantal-Elko	4,7 µF Nr.2012	Valvo
C520	270 152	Elko	47 µF 160V EN12 55/S	ITT
C521	260 251	Elko	100 µY 63V EN12.12	ITT
C522	270 258	Elko	100 µF 40V/222201617	Philips
C523	270 258	Elko	100 µF 40V 222201617	Philips
C524	270 152	Elko	47 µF 160V EN12.55/3	ITT
C525	260 251	Elko	100 µF 63V EN12.12	ITT
C526	270 258	Elko	100 µF 40V 222201617	Philips
C527	270 258	Elko	100 µF 40V 222201617	Philips
P511	275 589	Potentiometer	10 kOhm 0,5W VA05H	Ohmic
P512	275 588	Potentiometer	5 kOhm 0,5W VA05H	Ohmic
D511	264 105	Diode	1 N 4004	Motorola
D512	274 112	Diode	BYX 55/600	Valvo
D513	274 112	Diode	BYX 55/600	Valvo

KENNZEICHEN	HIRSCHMANN SACHNUMMER	BENENNUNG	TYPE	HERSTELLER
D514	274 112	Diode	BYX 55/600	Valvo
D515	274 112	Diode	BYX 55/600	Valvo
Tr511	264 202	Transistor	2 N 3904	Motorola
Tr512	274 201	Transistor	2 N 2219 A	Fairchild
Tr513	274 234	Transistor	Bu407	SGS-Ates
IC511	274 507	integrierte Schaltung	CD 4001 AE	RCA
IC512	274 501	integrierte Schaltung	µA 748 CV	Signetics
Dr511	279 589	Drossel	40 µH SFT3	Target
Dr512	279 586-001	Drossel	10 mH CSL 1213-103 J	TDK
Dr513	279 585-006	Drossel	1mH CSL 0812-102 J	TDK
Dr514	279 585-006	Drossel	1 mH CSL 0812-102 J	TDK
Dr515	279 585-006	Drossel	1 mH CSL 0812-102 J	TDK
T511	279 795	Wandler	Typ B66 274 A-1012	Siemens
	278 760	E-Kern	B66 273 - A0000-R027	Siemens
DC511	270 016	Durchführungskondensat.	100pF 400V D4000BURK6	Stettner

KENN ZCHN	ANDERUNG	DATUM	BEZEICHNUNG	NUMMER	BLATT
01		870323	SICHTTEIL DC/DC-Wandler 877 215	879 781	16.7

Hirschmann

KENNZEICHEN	HIRSCHMANN SACHNUMMER	BENENNUNG	TYPE	HERSTELLER
C541	270 770	MKH-Kondensator	10 nF 2,5 kV MKH	Siemens
C542	270 770	MKH-Kondensator	10 nF 2,5 kV MKH	Siemens
C543	270 153	MKH-Kondensator	100 µF 16V 16TDW470	Rubycon
D541	274 102	Diode	BY 409	Valvo
D542	274 112	Diode	BYX 56/600V	Valvo
Dr541	279 587-003	Drossel	100 mH CSL 1316-104 J	TDK

KENN ZCHN	ANDERUNG	DATUM	BEZEICHNUNG	Hirschmann	
			DC/DC-WANDLER Hochspannungsplatine	NUMMER 879 782	BLATT 16.8

ANSCHLUSSBELEGUNG DER BUCHSEN 24 und 35

1) BUCHSE (24) (NF-Meßausgang)

ANSICHT von vorne (Frontplatte)

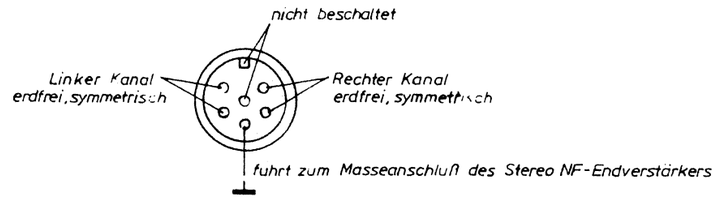

2) BUCHSE (35) (Batterieanschluß)

ANSICHT von hinten (Rückwand)

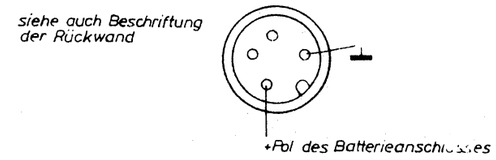

Vorderansicht

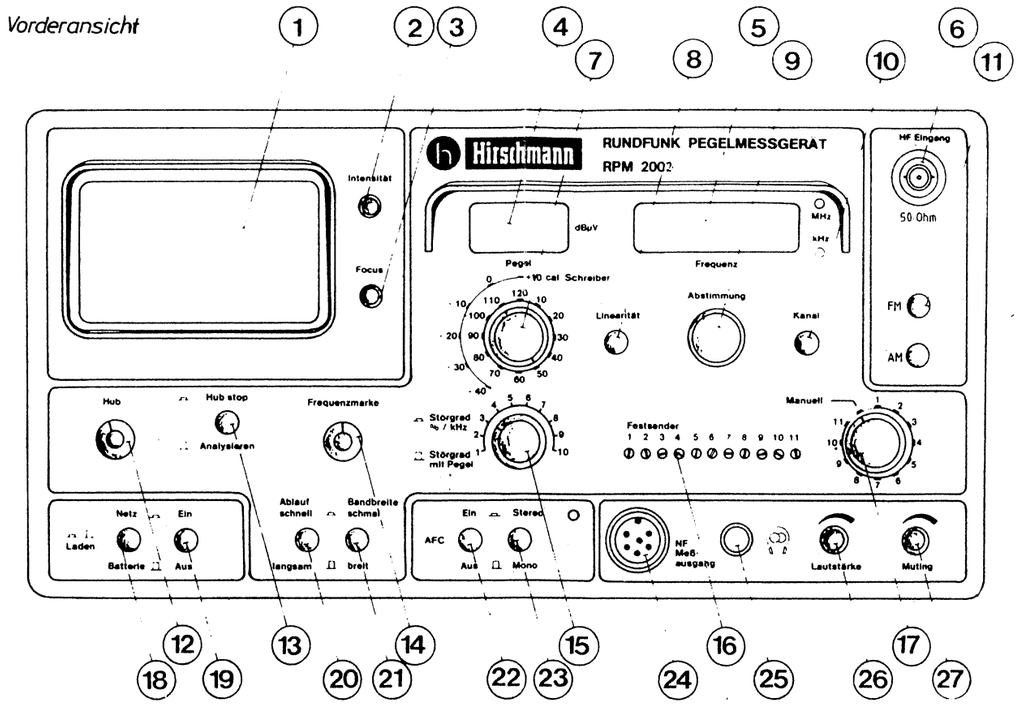

Seitenansicht

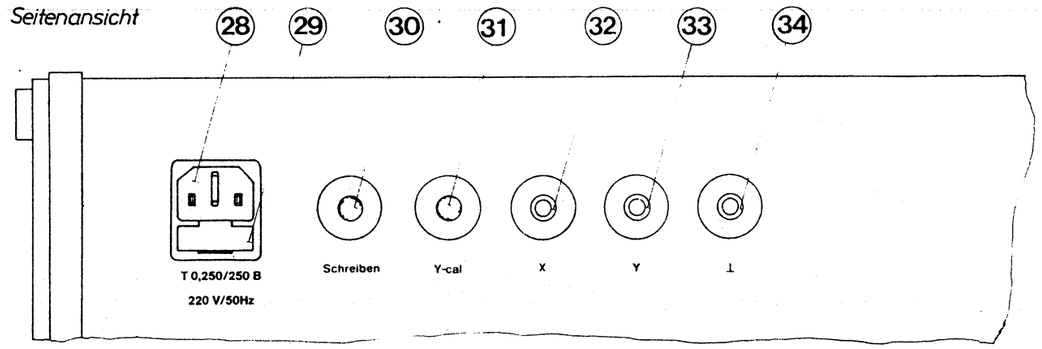

Rückansicht

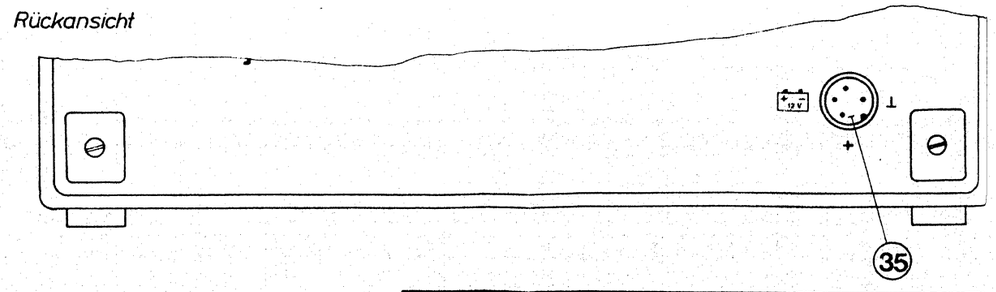

			Hirschmann	Maßstab: 1 : 2	Datum 840925 Gez Gepr Norm	18.
.01	Umkonstruktion	86.09.03	Erzeugnis Bezeichng			Ersatz für
Kenn-zahl	Änderung	Datum Name	ANSICHTEN RPM 2002			Erzeugnisnr 071 056-02

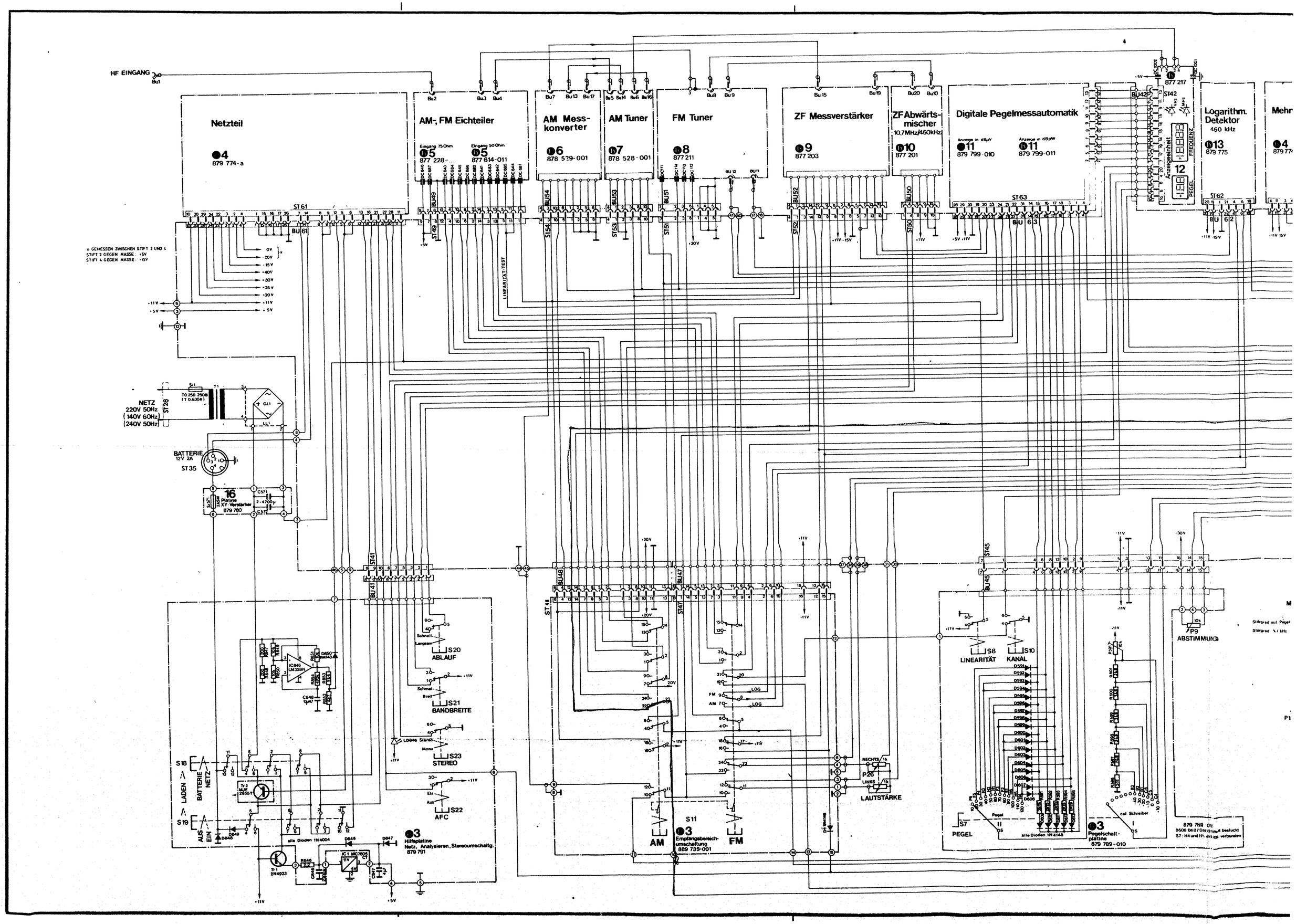
HF EINGANG
Netzteil
4
879 774-a
AM-, FM Eichteiler
Eingang 75 Ohm
5
877 228-...
Eingang 50 Ohm
5
877 614-011
AM Mess-konverter
6
878 529-001
AM Tuner
7
878 528-001
FM Tuner
8
877 211
ZF Messverstärker
9
877 203
ZF Abwärts-mischer
10,7MHz/460kHz
10
877 201
Digitale Pegelmessautomatik
Anzeige in dBµV
11
879 799-010
Anzeige in dBpW
11
879 799-011
Anzeigeeinheit
FREQUENZ
PEGEL
12
877 217
Logarithm. Detektor
460 kHz
13
879 775
Mehr
4
879 77
ST61
BU61
ST49
BU49
ST54
BU54
ST53
BU53
ST51
BU51
ST52
BU52
ST50
BU50
ST63
BU63
ST42
BU42
ST62
BU62
LINEARITÄT-TEST
x GEMESSEN ZWISCHEN STIFT 2 UND 4
STIFT 2 GEGEN MASSE: +5V
STIFT 4 GEGEN MASSE: -15V
0V
-20V
-15V
+40V
+30V
+25V
+20V
+11V
+5V
NETZ
220V 50Hz
(140V 60Hz)
(240V 50Hz)
ST28
T0 250 250B
(T 0,630A)
GL1
LL1
BATTERIE
12V 2A
ST35
16
Platine
XY-Verstärker
879 780
ST41
BU41
ST48
BU48
ST47
BU47
ST45
BU45
Schnell
Langsam
S20
ABLAUF
Schmal
Breit
S21
BANDBREITE
Mono
S23
STEREO
Ein
Aus
S22
AFC
IC846
LM358N
LD846 Stereo
S18
LADEN
BATTERIE
NETZ
S19
AUS
EIN
Tr.2
MJE
2955T
Tr.1
2N4923
alle Dioden 1N4004
IC1 MC7805
3
Hilfsplatine
Netz, Analysieren, Stereoumschaltg.
879 791
S11
3
Empfangsbereich-umschaltung
889 735-001
AM
FM
LOG
RECHTS
LINKS
P26
LAUTSTÄRKE
S8
LINEARITÄT
S10
KANAL
P9
ABSTIMMUNG
S7
PEGEL
Pegel
cal. Schreiber
alle Dioden 1N4148
3
Pegelschalt-platine
879 789-010
879 789 01
D606 Dio.1/Lineline,4 beflockt
S7: H4 und H1 miteinander verbunden
Störgrad mit Pegel
Störgrad % / kHz

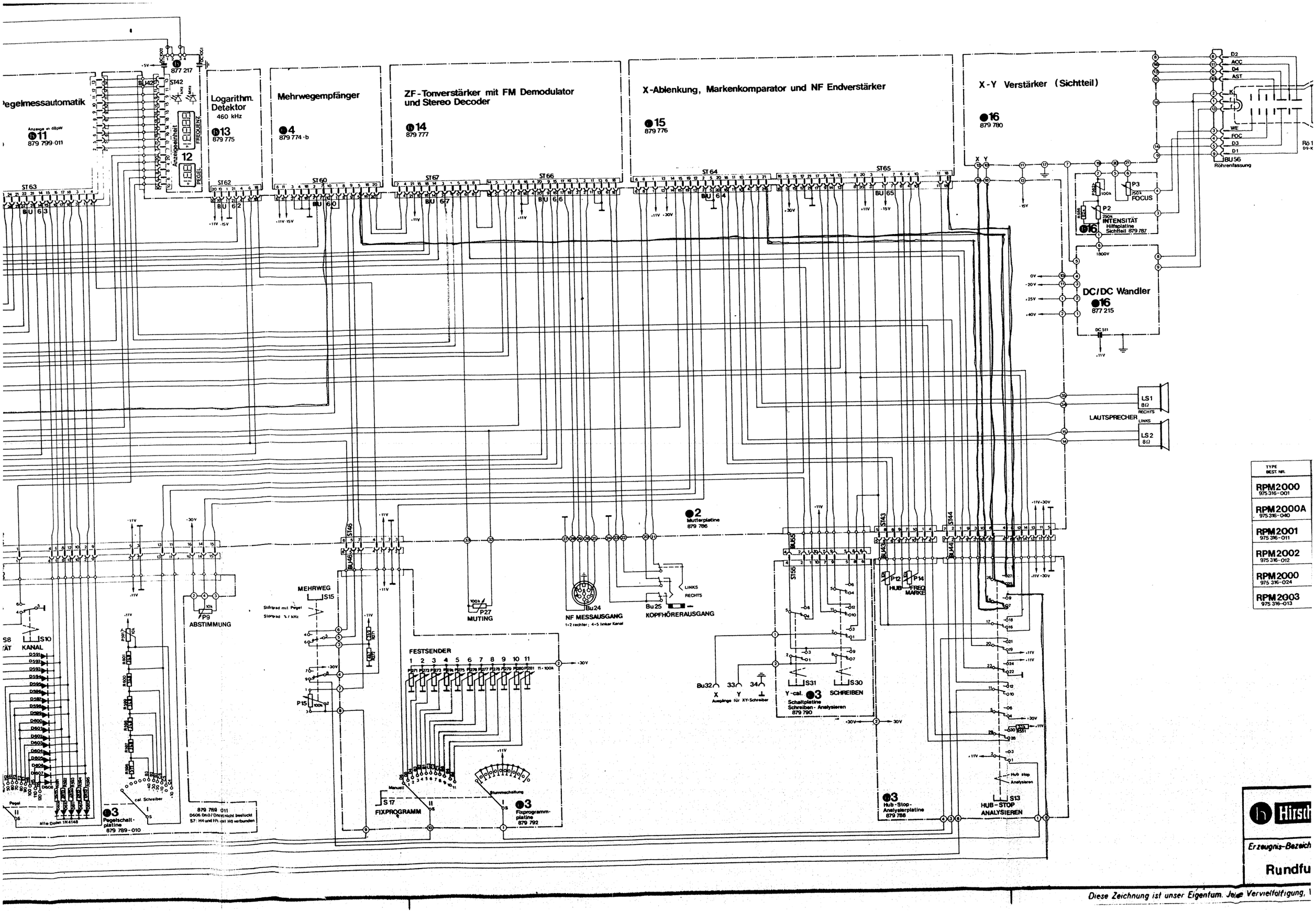
Pegelmessautomatik
Anzeige in dBpW
11
879 799-011
877 217
Logarithm. Detektor
460 kHz
13
879 775
Mehrwegempfänger
4
879 774-b
ZF-Tonverstärker mit FM Demodulator und Stereo Decoder
14
879 777
X-Ablenkung, Markenkomparator und NF Endverstärker
15
879 776
X-Y Verstärker (Sichtteil)
16
879 780
Anzeigeeinheit
FREQUENZ
PEGEL
12
ST63
ST62
ST60
ST67
ST66
ST64
ST65
BU 63
BU 62
BU 60
BU 67
BU 66
BU 64
BU 65
D2
ACC
D4
AST
K
L
WE
FOC
D3
D1
BU56
Röhrenfassung
P3
FOCUS
P2
INTENSITÄT
Hilfsplatine Sichtteil 879 787
DC/DC Wandler
16
877 215
LS1
8Ω
RECHTS
LAUTSPRECHER
LINKS
LS2
8Ω
2
Mutterplatine
879 786
ST45
BU46
MEHRWEG
S15
Stirnrad mit Pegel
Stirnrad ½ kHz
P9
ABSTIMMUNG
P27
MUTING
Bu24
NF MESSAUSGANG
1+2 rechter; 4+5 linker Kanal
Bu25
KOPFHÖRERAUSGANG
LINKS
RECHTS
FESTSENDER
P15
S8
S10
KANAL
cal. Schreiber
3
Pegelschaltplatine
879 789-010
879 789 011
D606 ON(!) D607 nicht bestückt
S7: H4 und H1 mit H0 verbunden
alle Dioden 1N4148
S17
FIXPROGRAMM
Manuell
Stummschaltung
3
Fixprogrammplatine
879 792
ST55
BU55
ST43
BU43
ST44
BU44
P12
HUB
P14
FREQ MARKE
Bu32
X
Y
Y-cal.
Ausgänge für XY-Schreiber
S31
S30
SCHREIBEN
3
Schaltplatine Schreiben-Analysieren
879 790
3
Hub-Stop-Analysierplatine
879 788
Hub stop
Analysieren
S13
HUB-STOP ANALYSIEREN
TYPE
BEST. NR.
RPM2000
975 316-001
RPM2000A
975 316-040
RPM2001
975 316-011
RPM2002
975 316-012
RPM2000
975 316-024
RPM2003
975 316-013
Hirsch
Erzeugnis-Bezeich
Rundfu
Diese Zeichnung ist unser Eigentum. Jede Vervielfältigung,

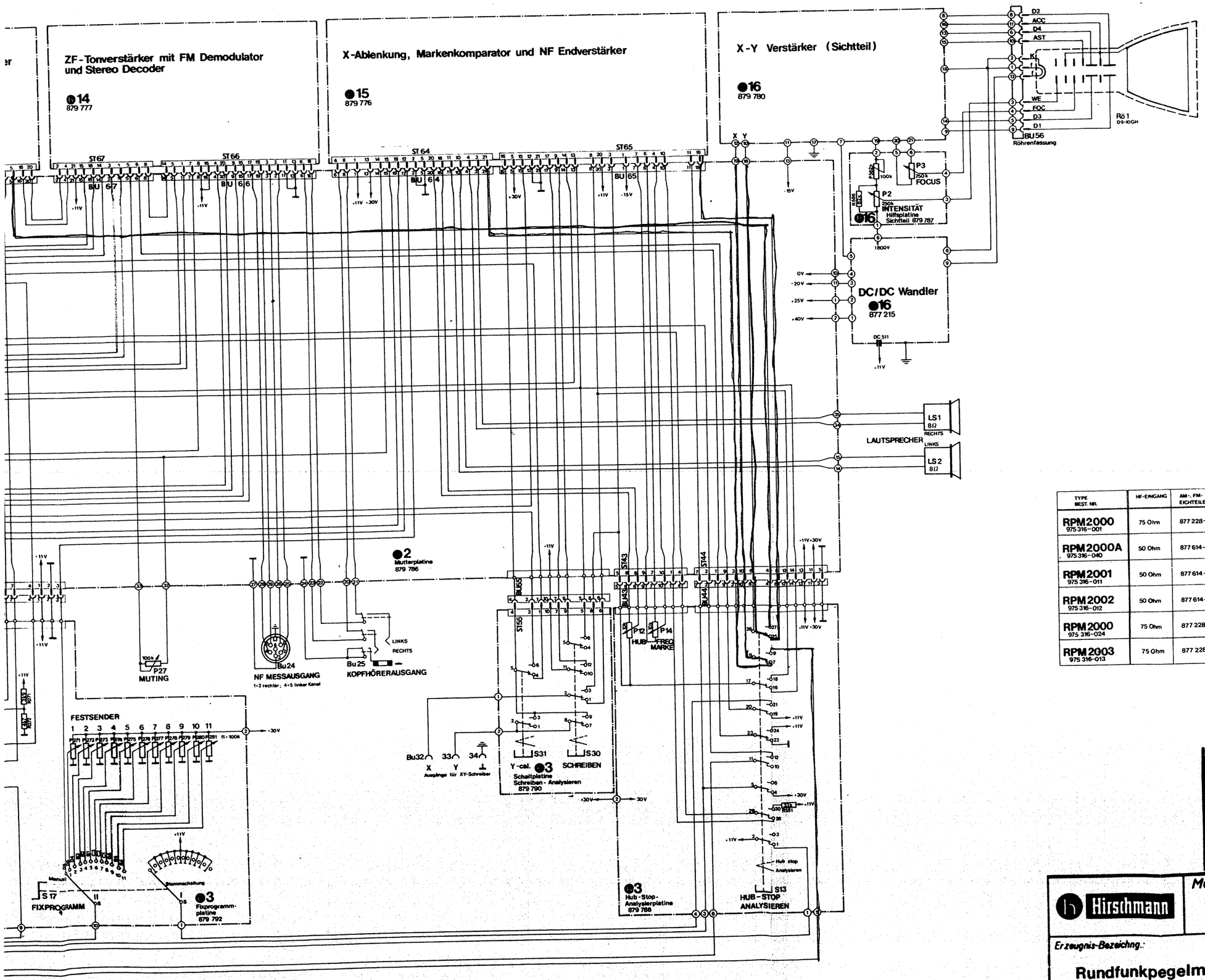

TYPE BEST. NR.	HF-EINGANG	AM-, FM-EICHTEILER	PEGEL-ANZEIGE	DIGITALE PEGELMESSAUT.	PEGELSCHALT-PLATINE	NETZ ANSCHLUSS
RPM2000 975 316-001	75 Ohm	877 228-010	dBµV	879 799-010	879 789 010	220V 50Hz
RPM2000A 975 316-040	50 Ohm	877 614-011	dBµV	879 799-010	879 789 010	120V 60Hz
RPM2001 975 316-011	50 Ohm	877 614-011	dBpW	879 799-011	879 789 011	220V 50Hz
RPM2002 975 316-012	50 Ohm	877 614-011	dBµV	879 799-010	879 789 010	220V 50Hz
RPM2000 975 316-024	75 Ohm	877 228-010	dBµV	879 799-010	879 789 010	240V 50Hz
RPM2003 975 316-013	75 Ohm	877 228-013	dBµV	879 799-010	879 789 010	220V 50Hz

Konst.	An zahl	Änderung	Datum Name
04		879 789-... Widerstand geä.	900925
03		Umkonstruktion	86.09.14
02		Index 024 dazu	82.08.1[illegible]
01		879 791: St 45; St 42 geä	82.04.21

Hirschmann

Maßstab:

Datum: 86.09.25
Gez.: Lampert
Gepr.:
Norm:

1.0

Ersatz für:

Erzeugnis-Bezeichng.:

Rundfunkpegelmeßgerät

Erzeugnisnr.:

975 316-...

Diese Zeichnung ist unser Eigentum. Jede Vervielfältigung, Verwertung oder Mitteilung an dritte Personen ist untersagt.

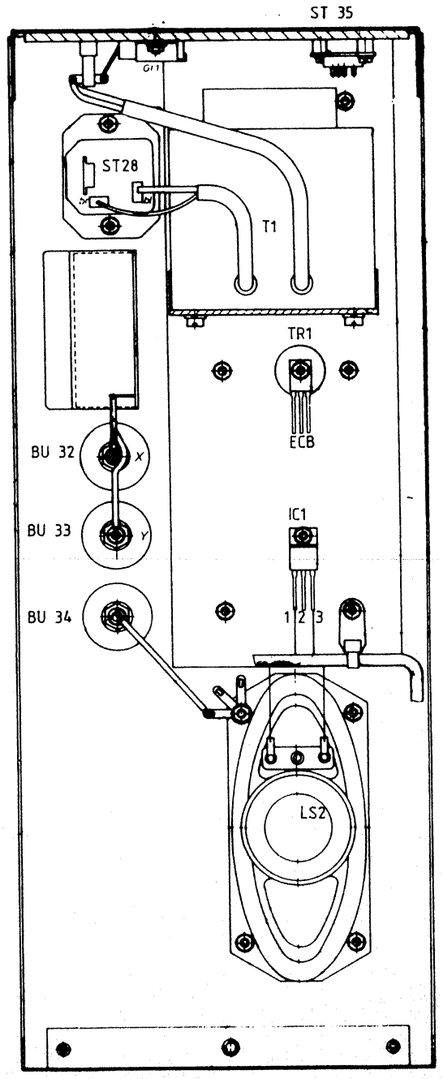

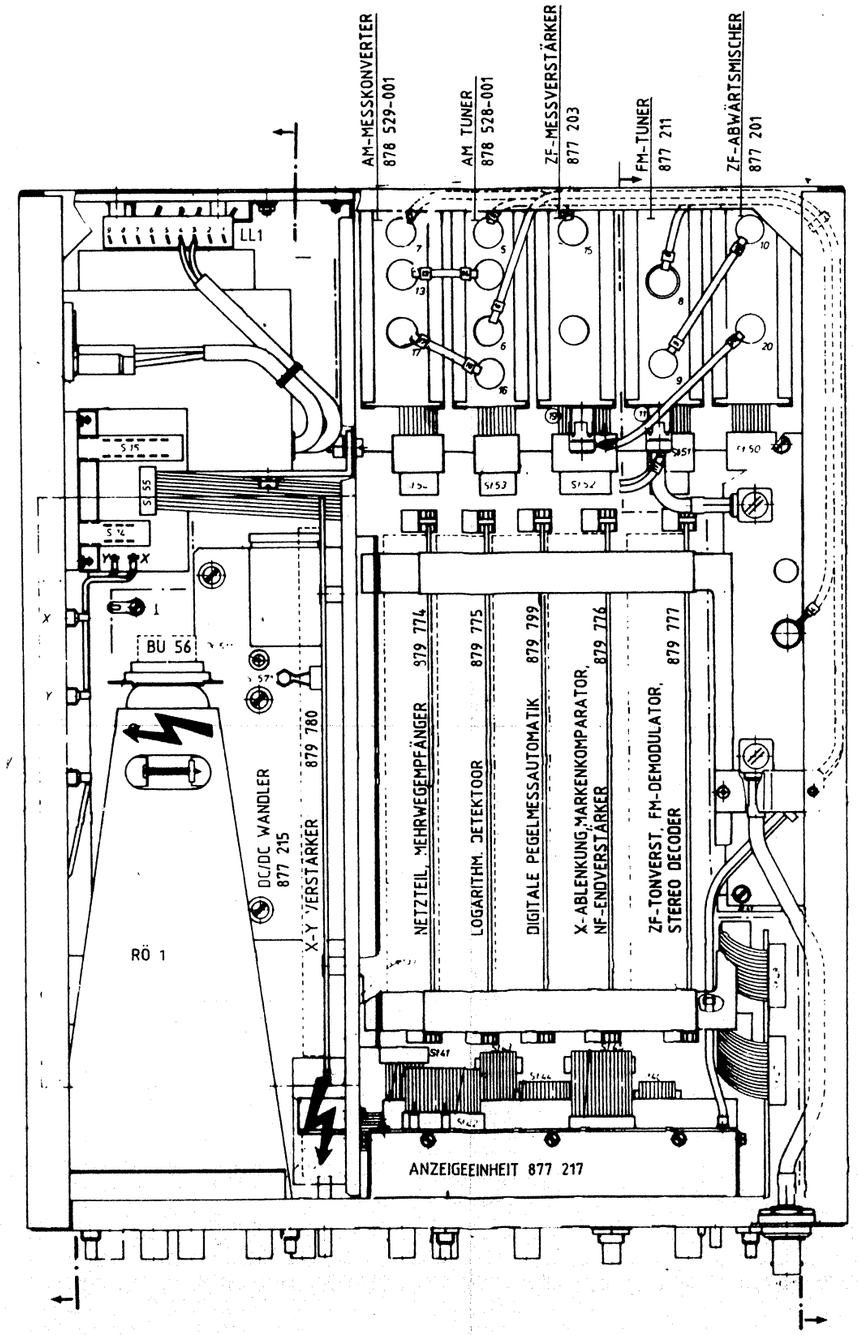

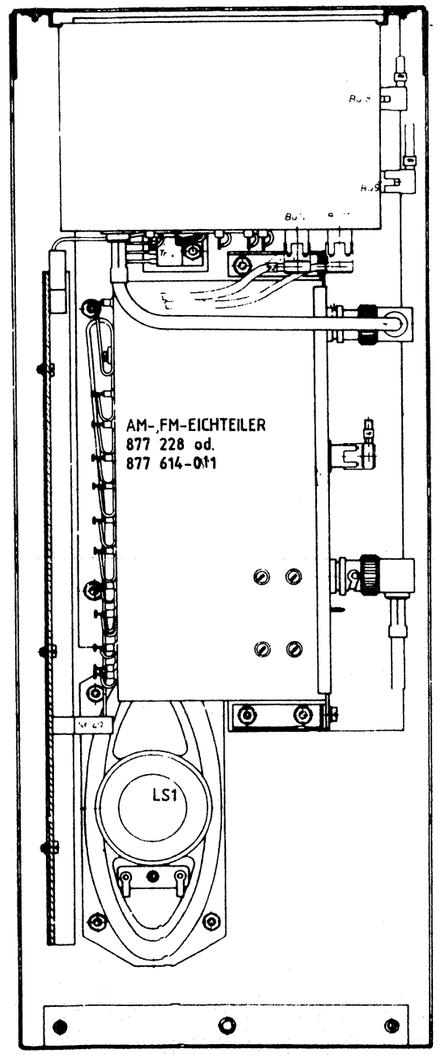

02		Umkonstruktion	26.09.79	Hirschmann RICHARD HIRSCHMANN ELECTRIC	Maßstab: 1 : 2	Datum: 810331	1.1
01		Überarbeitet	82.04.20			Gez.: SOMMER	
						Gepr.:	
						Norm:	Ersatz für:
Kennzchn	Anzahl	Änderung	Datum Name	Erzeugnis-Bezeichng.: RUNDFUNKPEGELMESSGERÄT			Erzeugnisnr.: 975 316-...

Diese Zeichnung ist unser Eigentum. Jede Vervielfältigung, Verwertung oder Mitteilung an dritte Personen ist untersagt

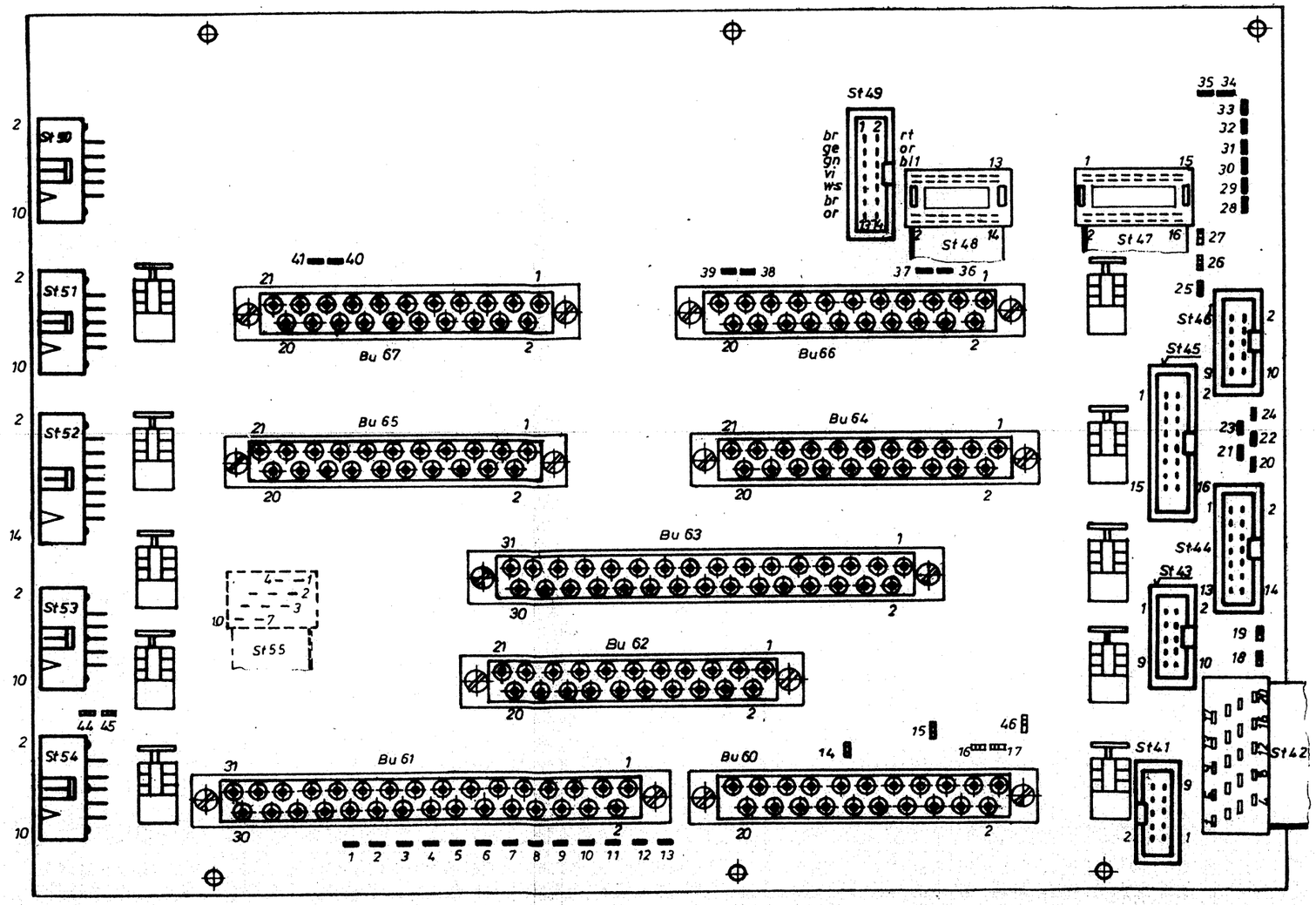

Kennzchn.	Anzahl	Änderung	Datum Name
02		Lötpkte 46,47 um 90° drehen, Lötpkte 42, 45 entfernen	26.09.26
01		Pkt 46 eingez. / neue Bauteiler-Lötpkte eingefügt	91.04.23

Hirschmann
RICHARD HIRSCHMANN ELECTRIC

Maßstab: 1:1

Datum: 92.04.23
Gez.:
Gepr.:
Norm:

2.0

Ersatz für:

Erzeugnis-Bezeichng.: MUTTERPLATINE

Erzeugnisnr.: 879 786

Diese Zeichnung ist unser Eigentum. Jede Vervielfältigung, Verwertung oder Mitteilung an dritte Personen ist untersagt.

HILFSPLATINE: NETZ, ANALYSIEREN, STEREOUMSCHALTUNG 879 791

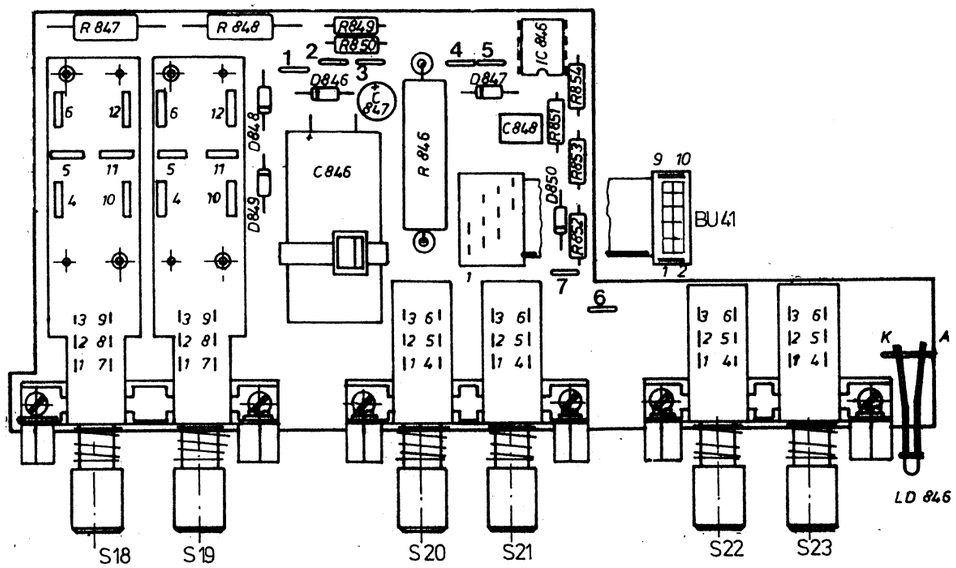

EMPFANGSBEREICHUMSCHALTUNG 889 735-001

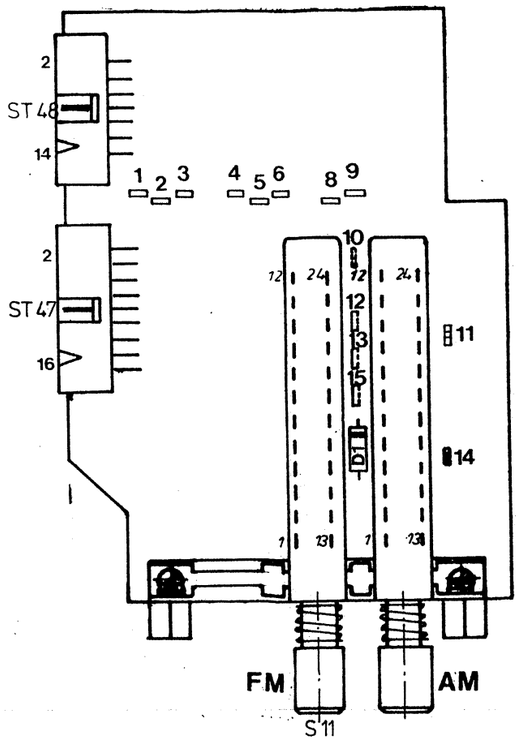

PEGELSCHALTPLATINE 879 789

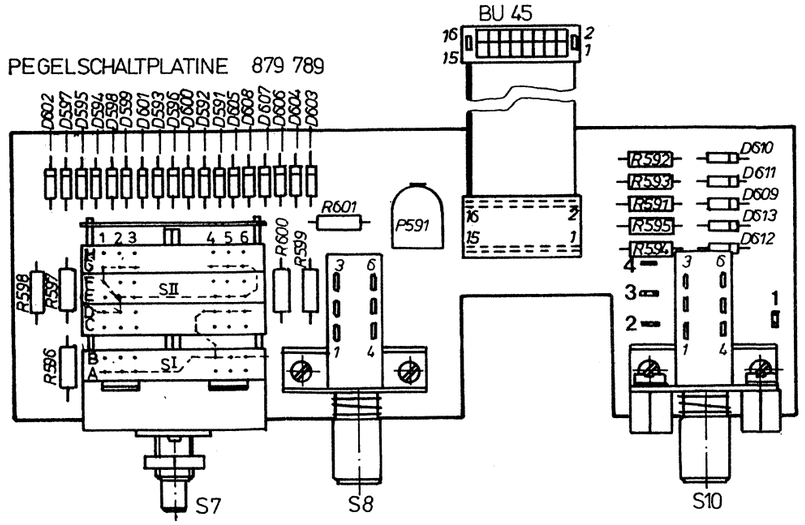

BU 46

FIXPROGRAMMPLATINE 879 792

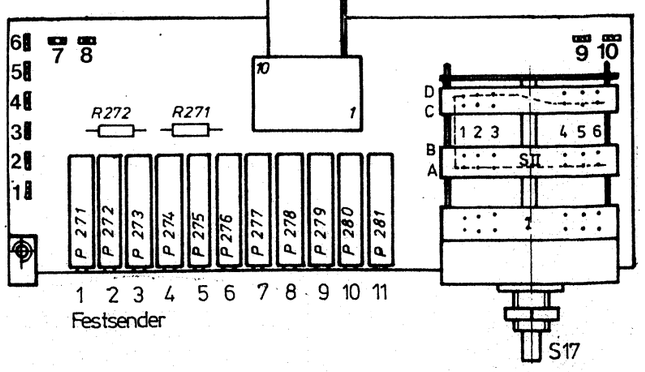

SCHALTPLATINE: SCHREIBEN-ANALYSIEREN
879 790

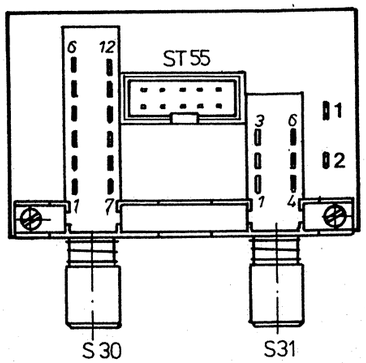

HUB-STOP - ANALYSIERPLATINE 879 788

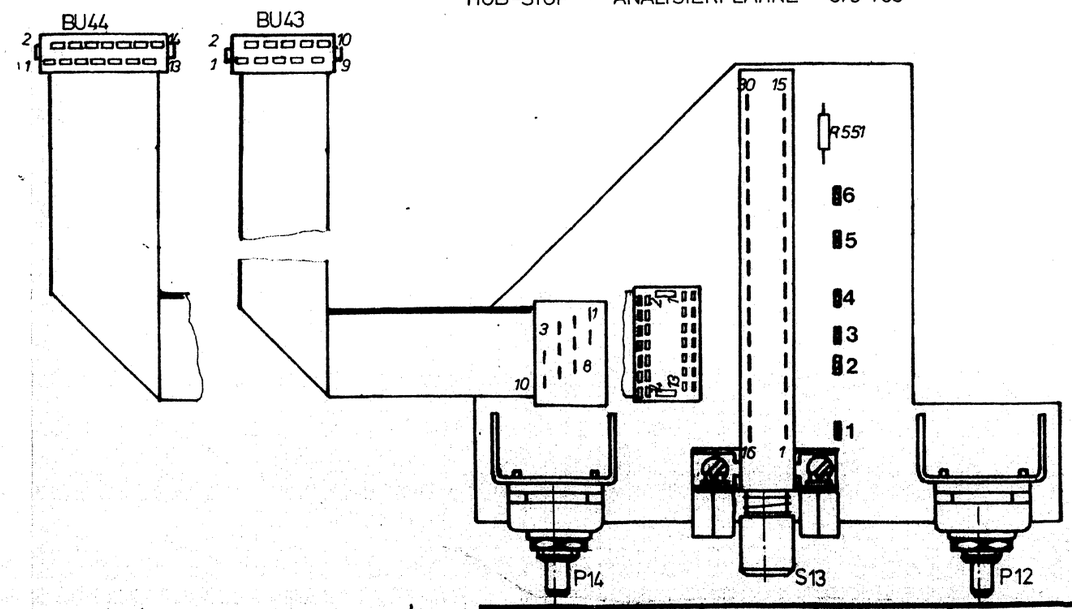

Kennzehn.	Anzahl	Änderung	Datum Name
03		Umkonstruktion vom Empfangsumschalter, bei 879 790 ST 55 geä	16.08.86
02		879 791: Zusatzbestückung dazu	12.06.81
01		879 790: Lötstützpkt. verzichtet	14.06.86

Hirschmann
RICHARD HIRSCHMANN ELECTRIC

Maßstab: 1:1

Datum: 81 03 24
Gez.:
Gepr.:
Norm:

3.0

Ersatz für:

Erzeugnis-Bezeichng.:
SCHALTPLATINEN

Erzeugnisnr.:
879 791 879 792
889 735 -001 879 790
879 789 879 788

Diese Zeichnung ist unser Eigentum. Jede Vervielfältigung, Verwertung oder Mitteilung an dritte Personen ist untersagt.

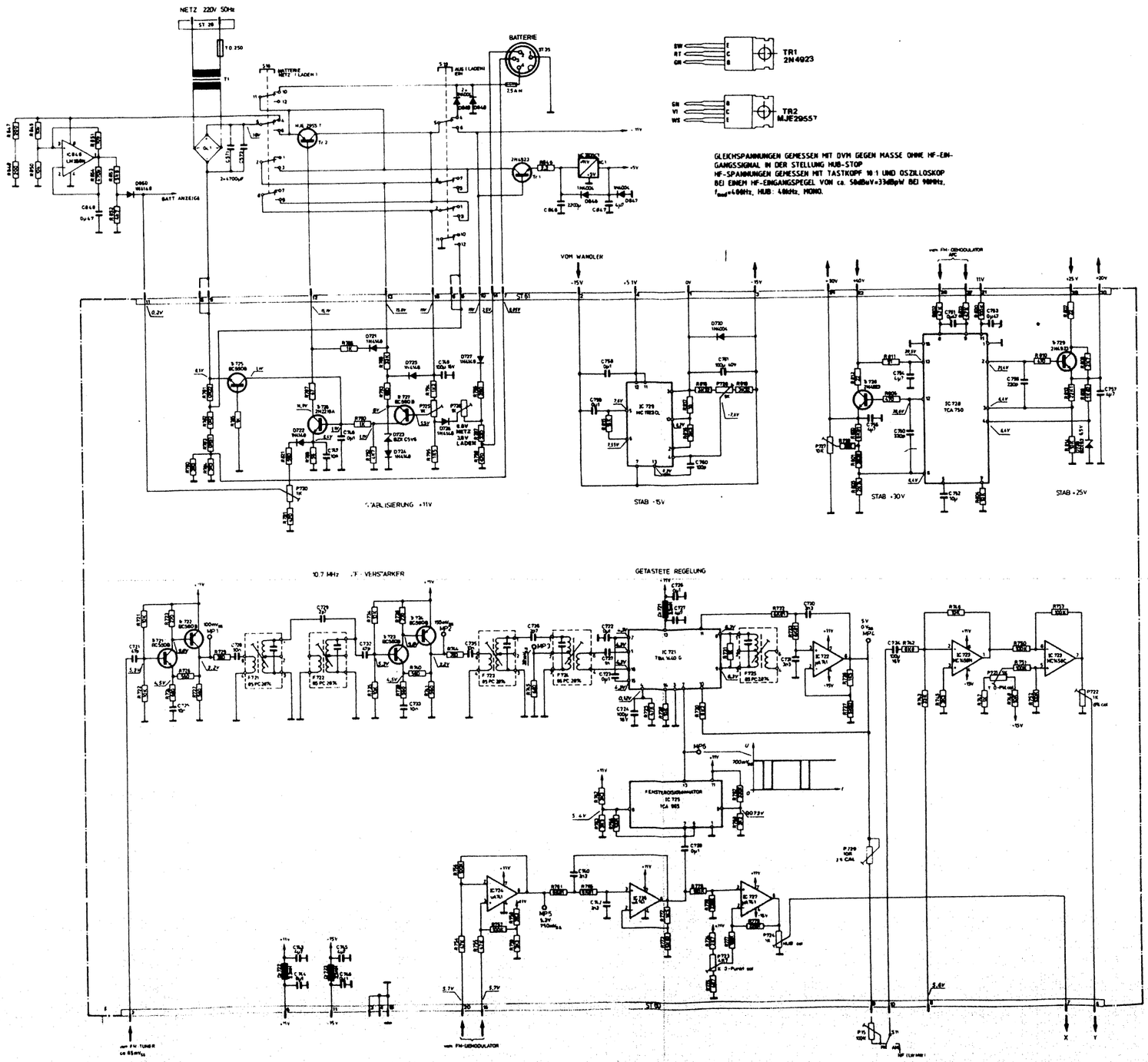

Kennzchn.	Anzahl	Änderung	Datum Name
03		Bez von Tr 721 - 725, Tr 727 ggü R 794	86.09.25/G
03		R 786: 398 Werte geändert	82.09.29
02		Meßwerte eingetragen	81.11.10
01		D 730 und C 750 dazu	

Hirschmann
RICHARD HIRSCHMANN ELECTRIC

Maßstab: ——

Datum: 12.08.13
Gez.:
Gepr.:
Norm:

4.0

Ersatz für:

Erzeugnis-Bezeichng.:
NETZTEIL, MEHRWEGEMPFÄNGER

Erzeugnisnr.:
879 774

Diese Zeichnung ist unser Eigentum. Jede Vervielfältigung, Verwertung oder Mitteilung an dritte Personen ist untersagt.

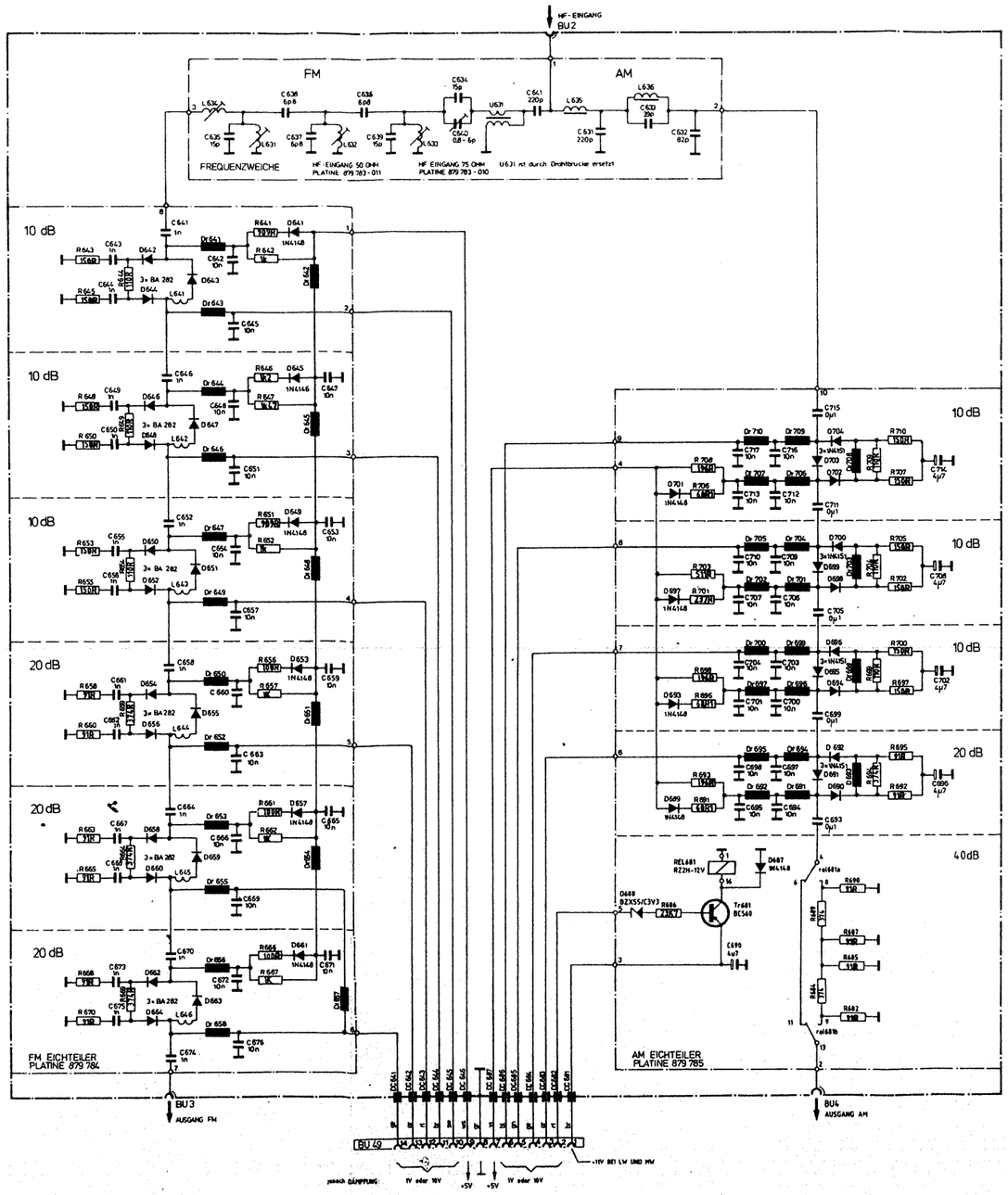

GLEICHSPANNUNGEN GEMESSEN MIT DVM GEGEN MAS=
OHNE HF-EINGANGSSIGNAL IN DER STELLUNG HUB-STOP.
GERINGSTE DURCHGANGSDÄMPFUNG:
BEI FM: BU2 ⟶ BU3: ca. 2dB
BEI AM: BU2 ⟶ BU6 bzw. BU4: ca. 1dB

Kenzchn.	Anzahl	Änderung	Datum Name
04		Widerstände von Kohle auf Metall	900925
03		Umkonstruktion von 879 785 C654 gem.	86.01.12 ch 82.07.29
02		Meßwerte eingetragen	
01		C641 dazu; Ü 631 nur f. FM-Weiche	81 11.12

Hirschmann
RICHARD HIRSCHMANN ELECTRIC

Maßstab: ——

Datum: 82 01 18
Gez.:
Gepr.:
Norm:

5.0

Ersatz für:

Erzeugnis-Bezeichng.:
AM-,FM-EICHTEILER

Erzeugnisnr.:
877 228
877 614-□11

Diese Zeichnung ist unser Eigentum. Jede Vervielfältigung, Verwertung oder Mitteilung an dritte Personen ist untersagt.

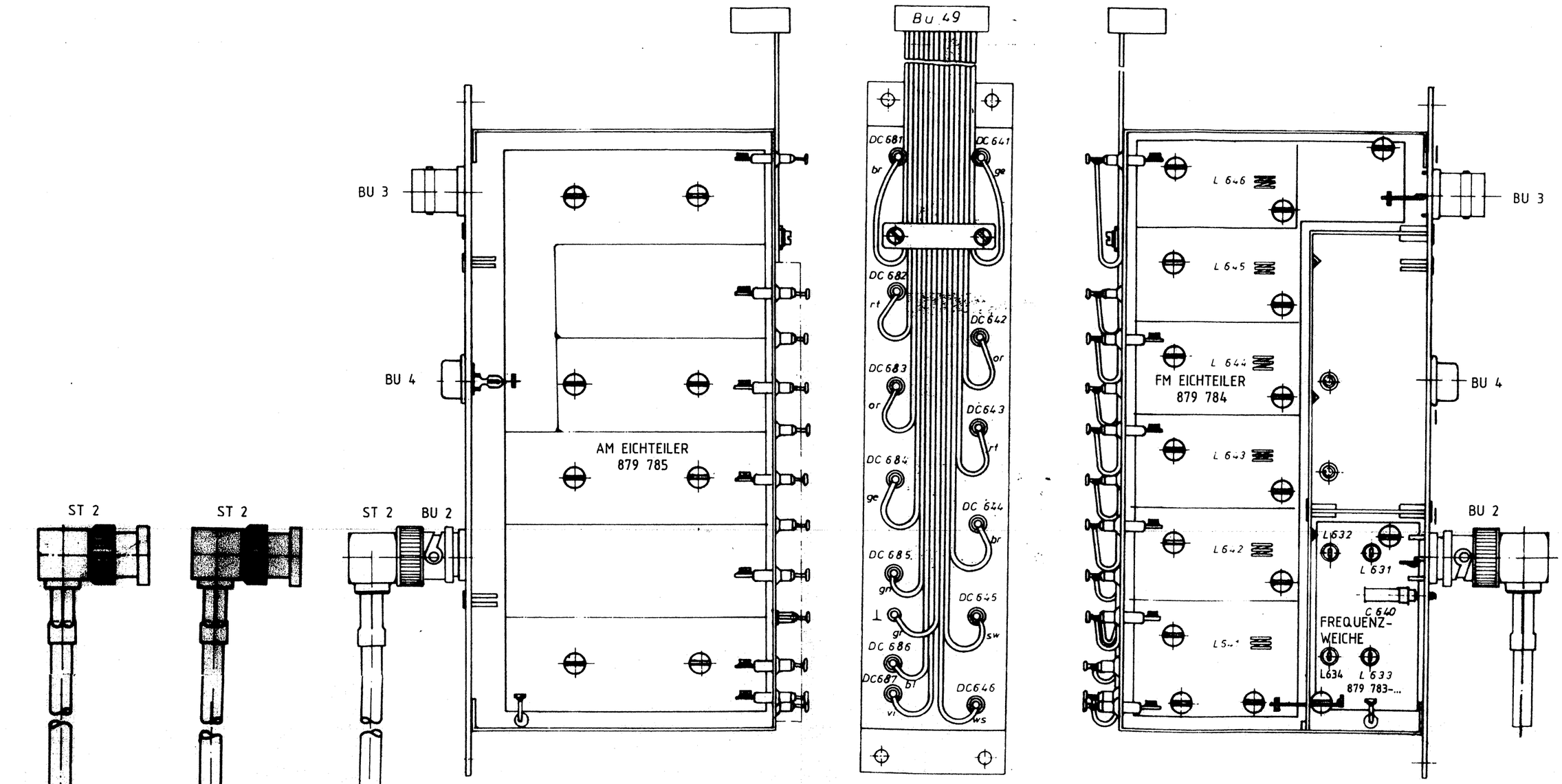

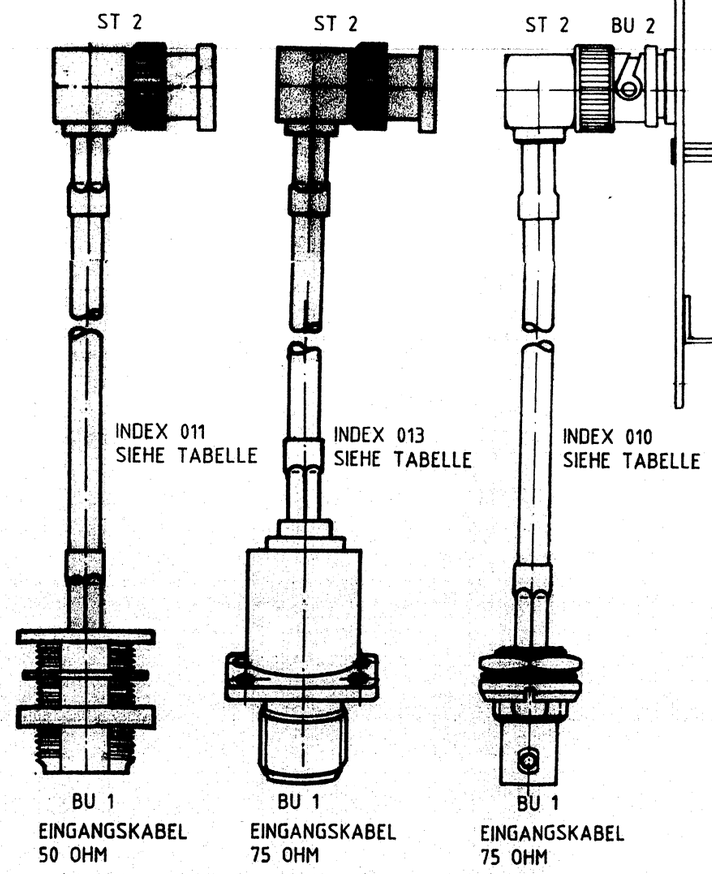

EICHTEILER	877 614-011	877 228-010	877 228-013
EINGANG	50 OHM	75 OHM	75 OHM
FREQUENZWEICHE	879 783-011	879 783-010	879 783-010
EINGANGSKABEL	877 611-001	877 219-001	878 172-001

DAS EINGANGSKABEL MUSS MIT DEM EICHTEILER ZUSAMMEN ABGEGLICHEN WERDEN !

Kennzchn.	Anzahl	Änderung	Datum Name
01		Bu 6 entfällt, Bu 4 geändert, Index dazu, Klebemarke dazu	86.01.01

Hirschmann
RICHARD HIRSCHMANN ELECTRIC

Maßstab: 1 : 1

Datum: 81.03.20
Gez.: Sommer
Gepr.:
Norm:

5.1

Ersatz für:

Erzeugnis-Bezeichng.:
AM-,FM-EICHTEILER

Erzeugnisnr.:
877 228-..
877 614-011

Diese Zeichnung ist unser Eigentum. Jede Vervielfältigung, Verwertung oder Mitteilung an dritte Personen ist untersagt.

FREQUENZWEICHE 879 783-010 / 879 783-011

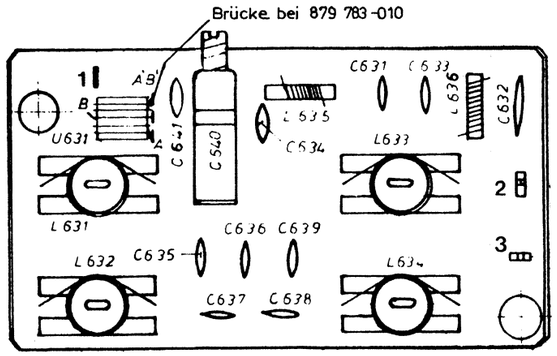

FM – EICHTEILER 879 784

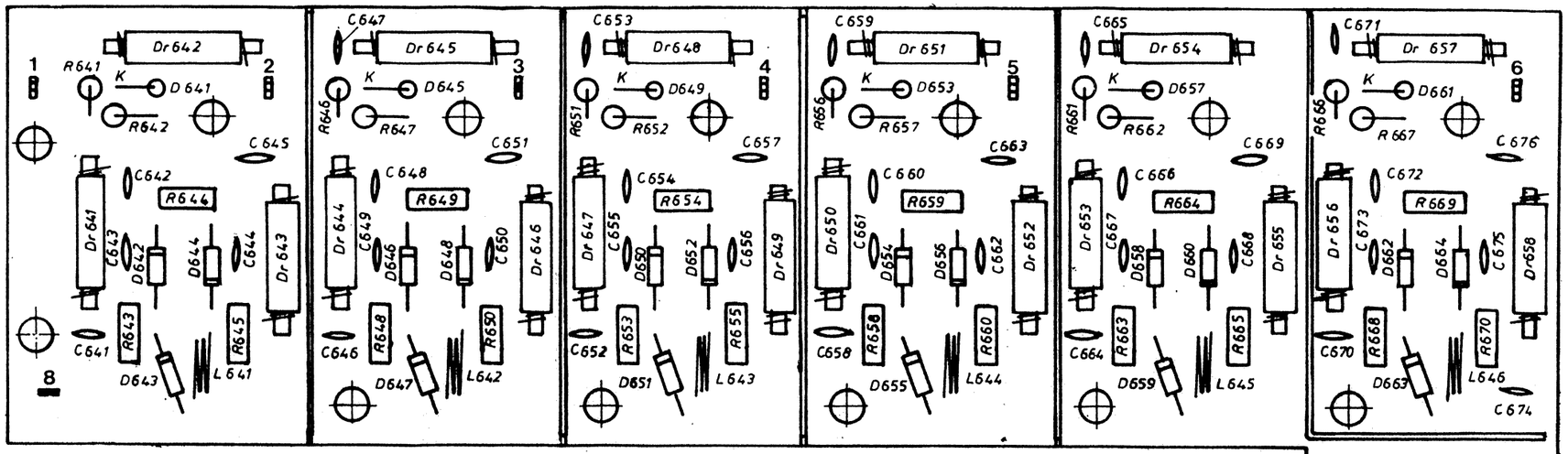

AM – EICHTEILER 879 785

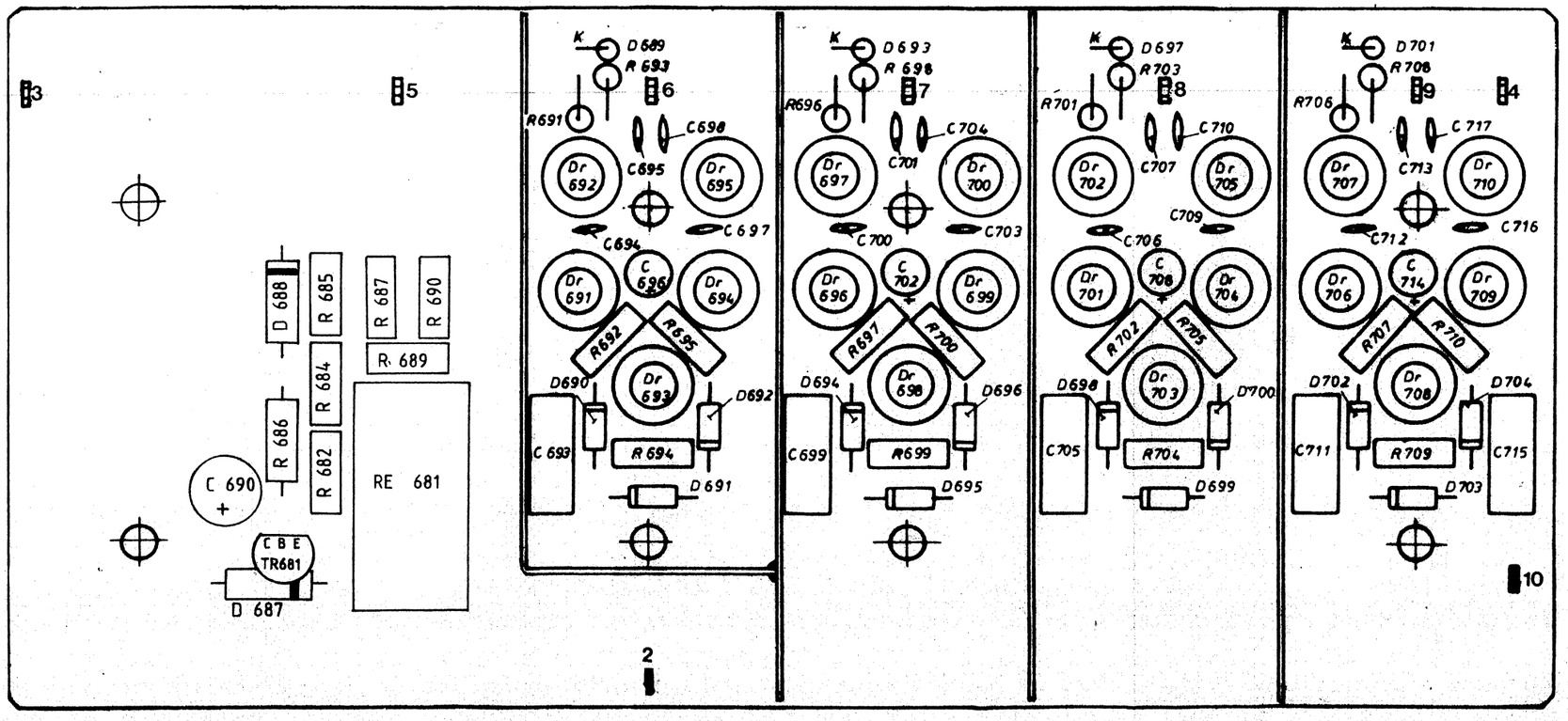

02 01		Umkonstruktion von 879 785 879 783: [illegible]	16.08.84 [illegible]	
Kennzehn.	Anzahl	Änderung	Datum Name	

Hirschmann
RICHARD HIRSCHMANN ELECTRIC

Maßstab: 2:1

Datum: 11.03.23
Gez.: [illegible]
Gepr.:
Norm:

5.2

Ersatz für:

Erzeugnis-Bezeichng.: Platinenansichten EICHTEILER

Erzeugnisnr.: 877 228 / 877 614-01

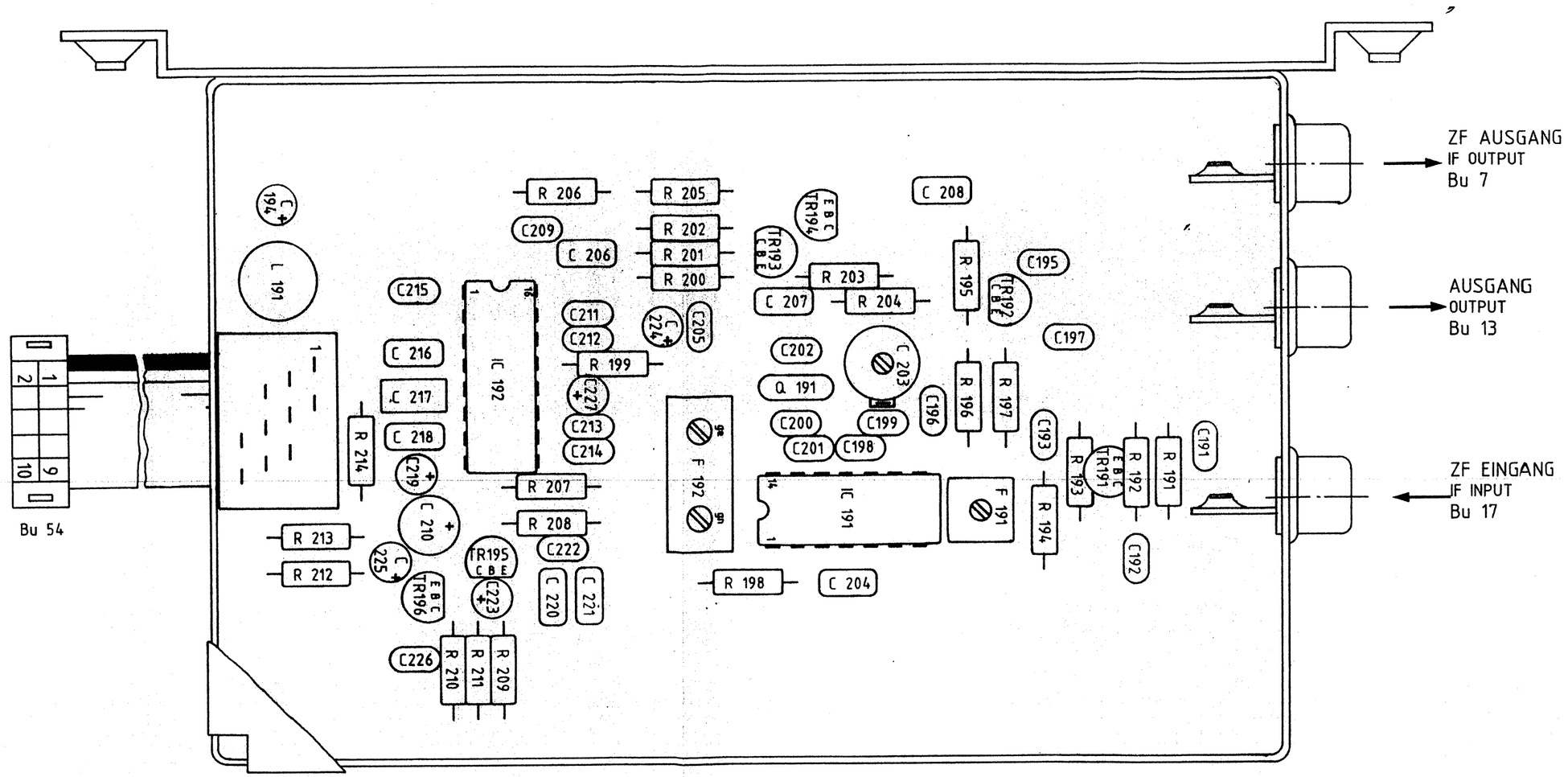

Kennzchn.	Anzahl	Änderung	Datum Name

Hirschmann
RICHARD HIRSCHMANN ELECTRIC

Maßstab: 2 : 1

Datum: 86.08.22
Gez.: La
Gepr.:
Norm:

6.1

Ersatz für:

Erzeugnis-Bezeichng.:
MESSKONVERTER
MEASURING CONVERTER

Erzeugnisnr.:
878 529-001

Diese Zeichnung ist unser Eigentum. Jede Vervielfältigung, Verwertung oder Mitteilung an dritte Personen ist untersagt.

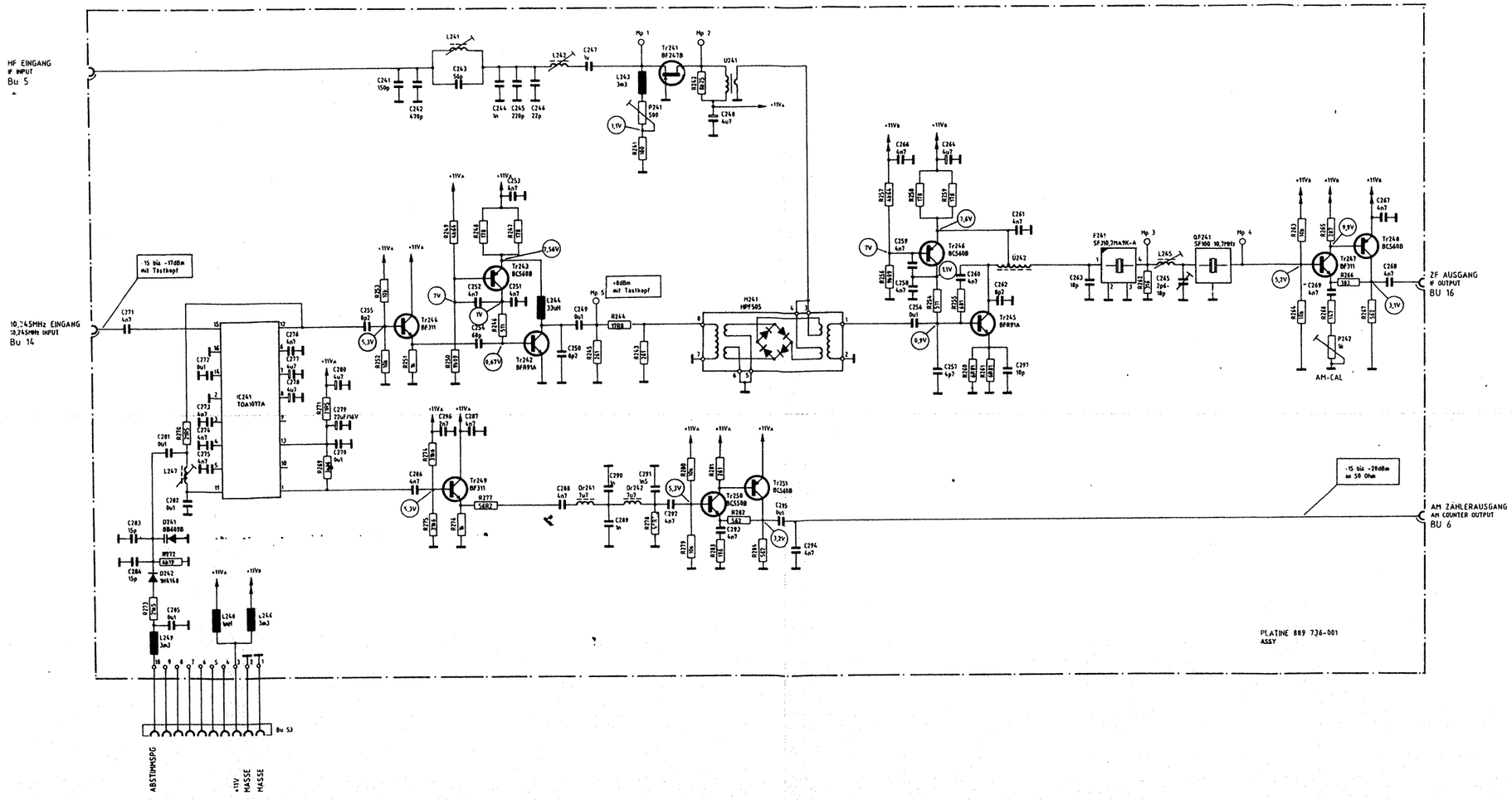

Kennzchn.	Anzahl	Änderung	Datum Name

Hirschmann
RICHARD HIRSCHMANN ELECTRIC

Maßstab: —

Datum: 86.09.18
Gez.: La
Gepr.:
Norm:

7.0

Ersatz für:

Erzeugnis-Bezeichng.:
AM-TUNER

Erzeugnisnr.:
878 528-001

Diese Zeichnung ist unser Eigentum. Jede Vervielfältigung, Verwertung oder Mitteilung an dritte Personen ist untersagt.

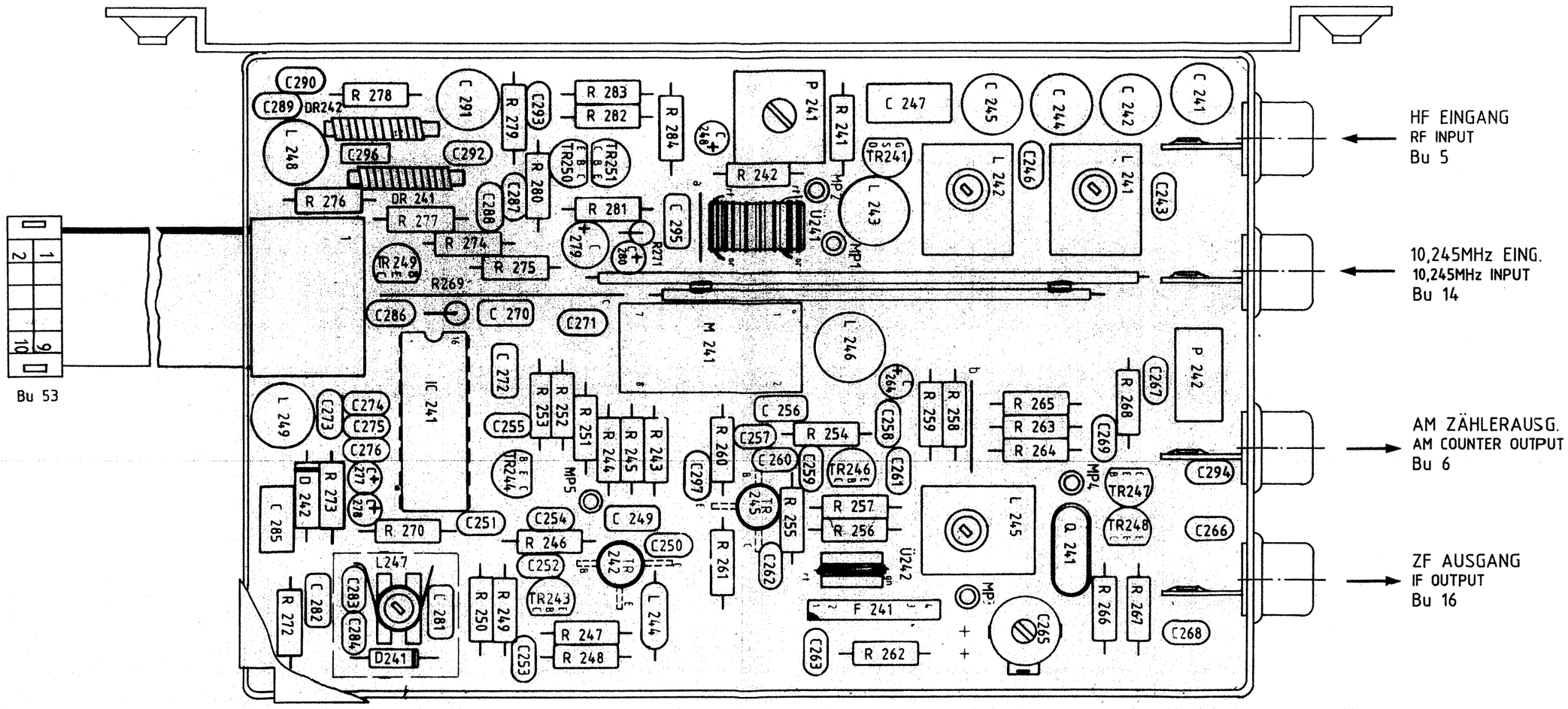

Kennzchn.	Anzahl	Änderung	Datum Name

Hirschmann
RICHARD HIRSCHMANN ELECTRIC

Maßstab: 2 : 1

Datum: 86.08.21
Gez.: La
Gepr.:
Norm:

7.1

Ersatz für:

Erzeugnis-Bezeichng.: AM TUNER

Erzeugnisnr.: 878 528–001

Diese Zeichnung ist unser Eigentum. Jede Vervielfältigung, Verwertung oder Mitteilung an dritte Personen ist untersagt.

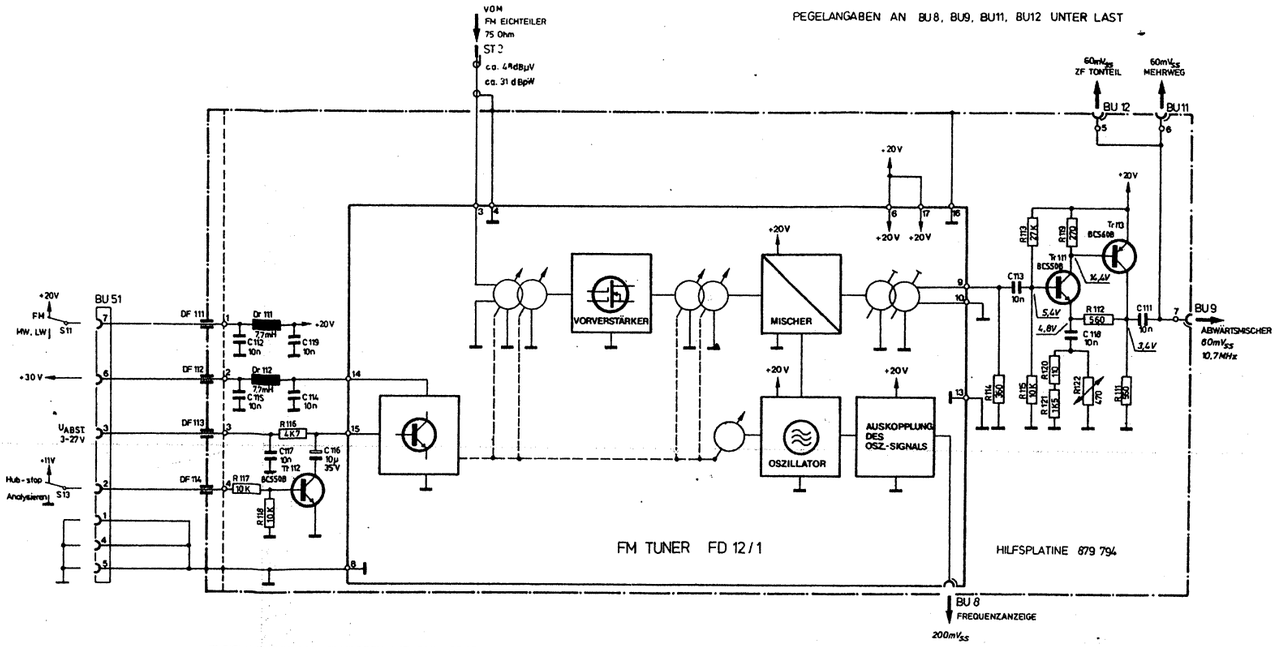

GLEICHSPANNUNGEN GEMESSEN MIT DVM GEGEN MASSE
OHNE HF-EINGANGSSIGNAL IN DER STELLUNG HUB-STOP.
ZF- UND OSZILLATORSPANNUNGEN GEMESSEN MIT
TASTKOPF 10:1 UND OSZILLOSKOP BEI EINEM HF-EIN=
GANGSPEGEL VON 50dBµV≙33dBpW AN DER HF-EINGANGS=
BUCHSE BEI 98MHz,40kHz. HUB UND f_{mod}=400Hz, MONO.

Kennzehn.	Anzahl	Änderung	Datum Name
02		Tr111-113 geä.	86.09.09L
01		Meßwerte eingetragen	82.07.13

Hirschmann
RICHARD HIRSCHMANN ELECTRIC

Maßstab: ——

Datum: 82.09.10
Gez.:
Gepr.:
Norm:

8.0

Ersatz für:

Erzeugnis-Bezeichng.: FM-TUNER

Erzeugnisnr.: 877 211

Diese Zeichnung ist unser Eigentum. Jede Vervielfältigung, Verwertung oder Mitteilung an dritte Personen ist untersagt.

HILFSPLATINE 879 794
M 2:1

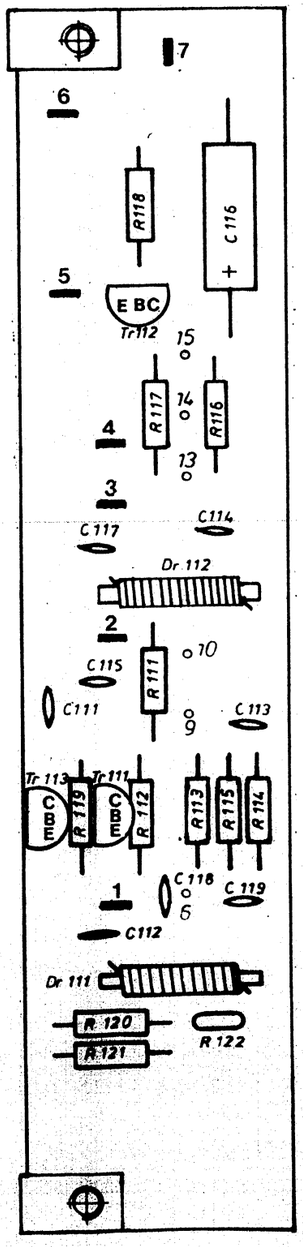

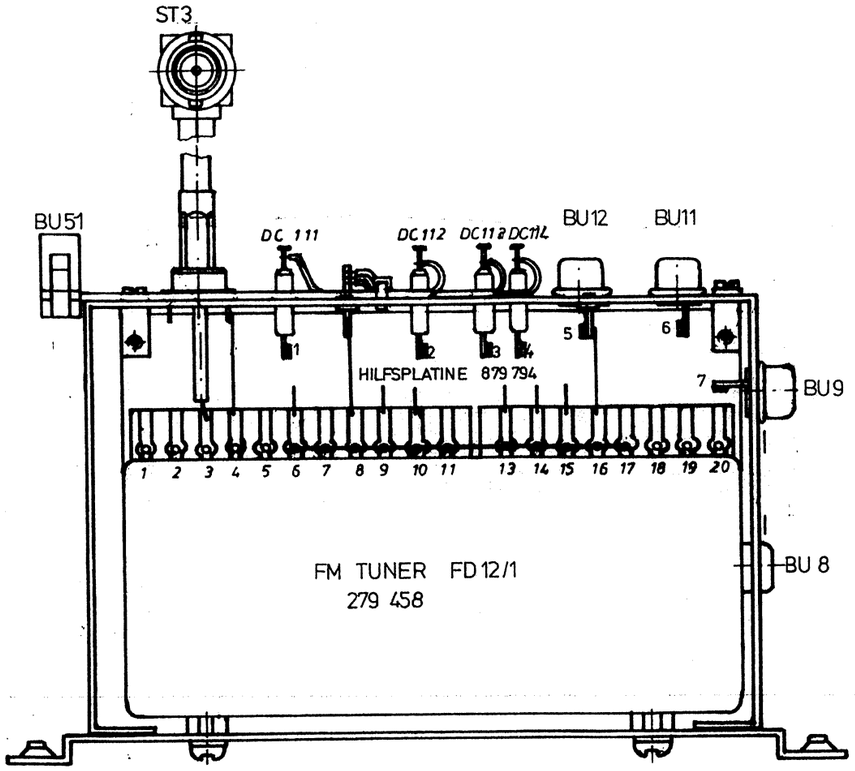

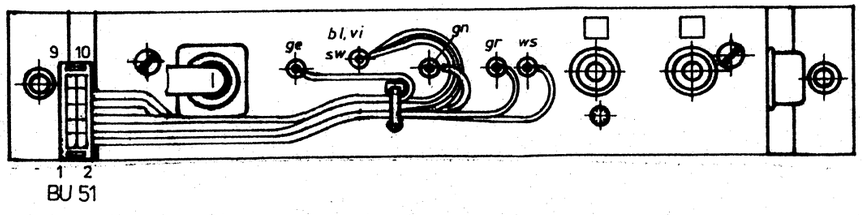

04		Tr 111 - 113 Mont. geä, Bu 11u. 12 geä, Klebemarke dazu	26.01.03 Ka
Kennzehn.	Anzahl	Änderung	Datum Name

Hirschmann
RICHARD HIRSCHMANN ELECTRIC

Maßstab: 1:1 / 2:1

Datum: 11.03.23
Gez.:
Gepr.:
Norm:

B.1

Ersatz für:

Erzeugnis-Bezeichng.: FM - TUNER

Erzeugnisnr.: 877 211

Diese Zeichnung ist unser Eigentum. Jede Vervielfältigung, Verwertung oder Mitteilung an dritte Personen ist untersagt.

GLEICHSPANNUNGEN GEMESSEN MIT DVM GEGEN MASSE OHNE HF-EINGANGSSIGNAL IN DER STELLUNG HUB-STOP.
ZF-SPANNUNGEN GEMESSEN MIT TASTKOPF 10:1 UND OSZILLOSKOP BEI EINEM EINGANGSPEGEL VON 50dBµV=33dBpW AN DER EINGANGSBUCHSE FUER UKW,LW,MW
UKW: 98MHz TRAEGERFREQUENZ
LW: 250kHz TRAEGERFREQUENZ
MW: 1MHz TRAEGERFREQUENZ

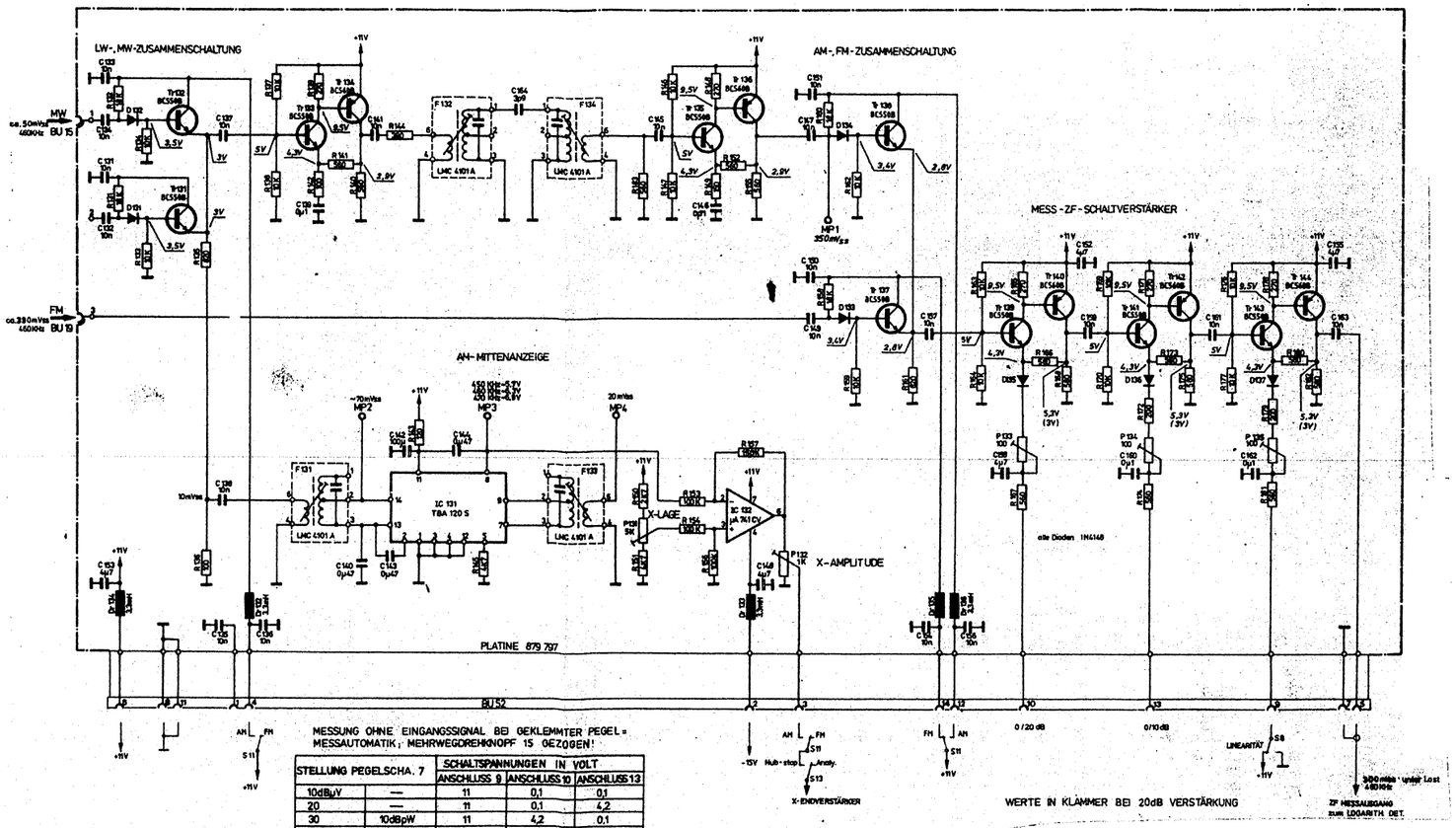

MESSUNG OHNE EINGANGSSIGNAL BEI GEKLEMMTER PEGEL= MESSAUTOMATIK; MEHRWEGDREHKNOPF 15 GEZOGEN!

STELLUNG PEGELSCHA. 7		SCHALTSPANNUNGEN IN VOLT		
		ANSCHLUSS 9	ANSCHLUSS 10	ANSCHLUSS 13
10dBµV	—	11	0,1	0,1
20	—	11	0,1	4,2
30	10dBpW	11	4,2	0,1
40	20	11	4,2	4,2
⋮	⋮	⋮	⋮	⋮
110	90			
120dBµV	108dBpW	11	4,2	4,2
LINEARITÄTSTEST		0	X	X

Kennzahl.	Anzahl	Änderung	Datum Name
03		Dr 434, Zu 18 entf. Tr Tr 151-144 gen	26.01.72
02		R 150 von 2k7 auf 2k2 geä	13.12.70
01		Nullwerte eingetragen	12.01.71

Hirschmann
RICHARD HIRSCHMANN ELECTRIC

Maßstab:

Datum: 12.01.71
Gez.:
Gepr.:
Norm:

9.0

Ersatz für:

Erzeugnis-Bezeichng.: ZF-MESSVERSTÄRKER

Erzeugnisnr.: 877 203

Diese Zeichnung ist unser Eigentum. Jede Vervielfältigung, Verwertung oder Mitteilung an dritte Personen ist untersagt.

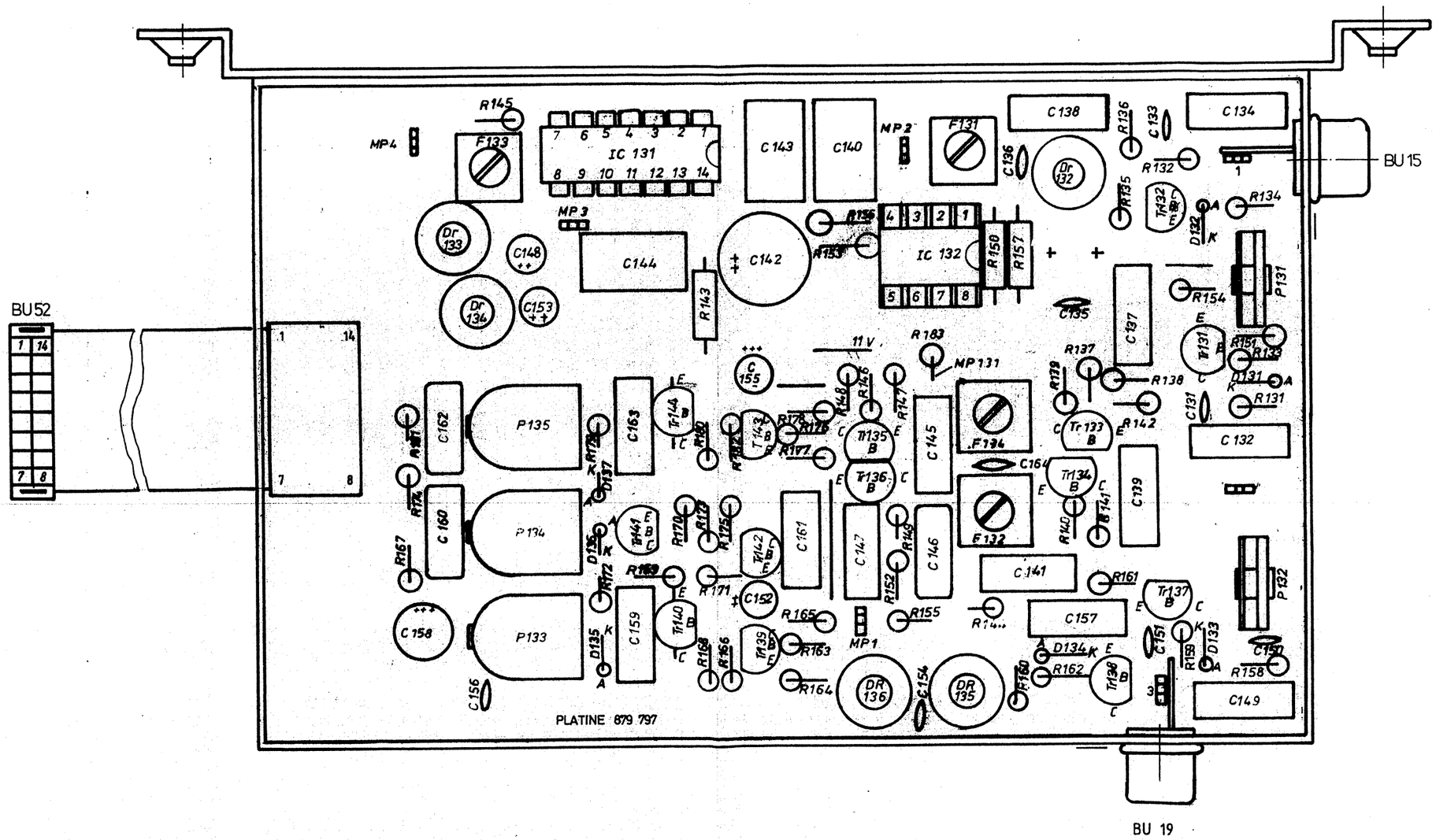

01		Bu 18, Dr 134 entfallen, Bu 19 geä., Tr 131 - 144 Mont. geä.,	86.09.03	Hirschmann RICHARD HIRSCHMANN ELECTRIC	Maßstab: 2:1
Kennzehn.	Anzahl	Änderung	Datum Name	Erzeugnis-Bezeichng.: ZF - MESSVERSTÄRKER	Datum: 11.07.74 Gez.: Gepr.: Norm:
					Blatt 1
					Ersatz für:
					Erzeugnisnr.: 877 203

Diese Zeichnung ist unser Eigentum. Jede Vervielfältigung, Verwertung oder Mitteilung an dritte Personen ist untersagt.

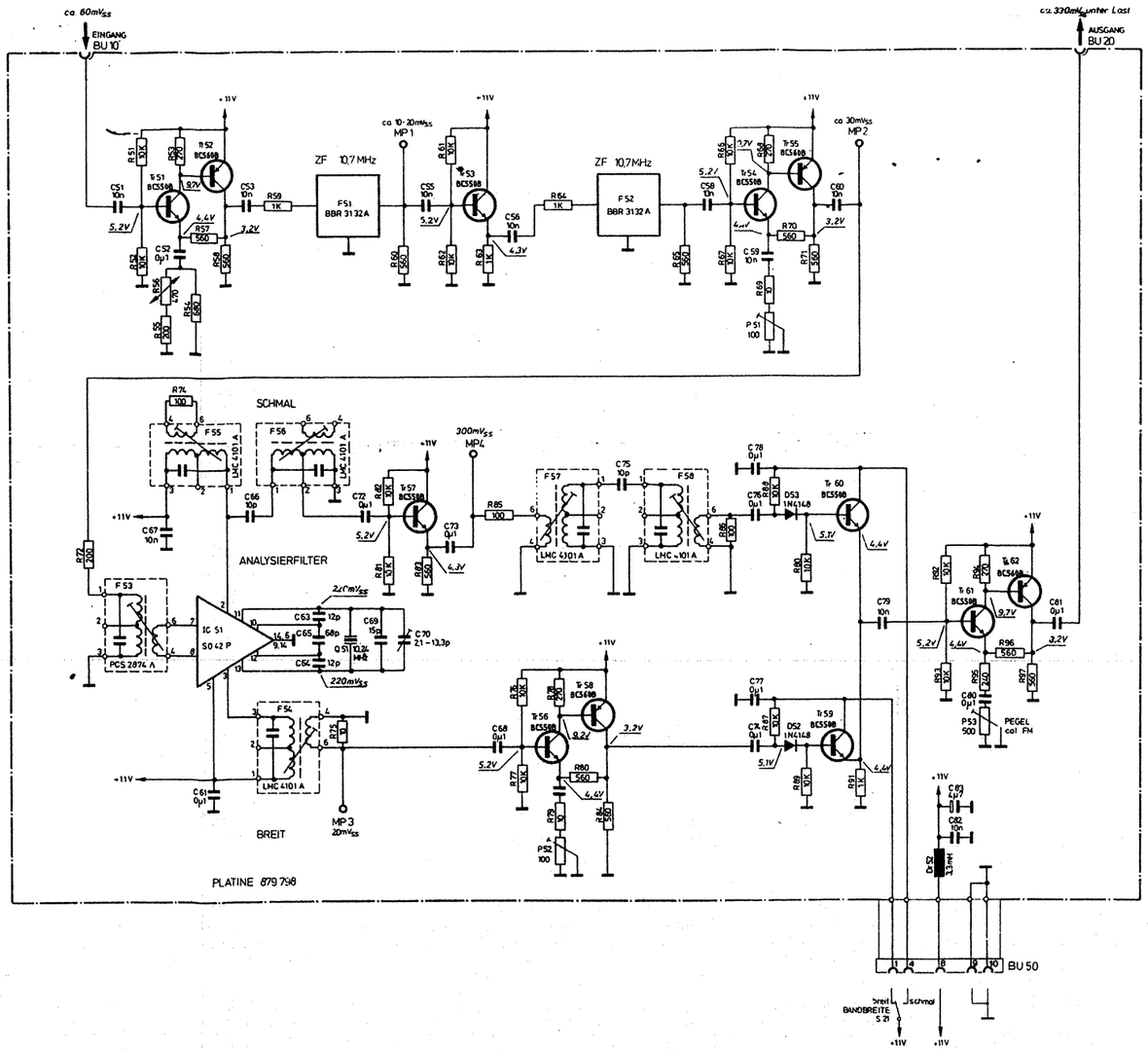

GLEICHSPANNUNGEN GEMESSEN MIT DVM GEGEN MASSE OHNE HF-EINGANGSSIGNAL IN DER STEL= LUNG HUB-STOP.
ZF-SPANNUNGEN GEMESSEN MIT TASTKOPF 10:1 OSZILLOSKOP BEI EINEM FM-EINGANGSPEGEL VON 50dBµV≙33dBpW UND EINER TRÄGERFREQUENZ VON 98MHz OHNE MODULATION.

Kennzehn.	Anzahl	Änderung	Datum Name
02		Tr51-62 geä.	86.09.09La
01		Nehwerte eingetragen	87. 07. 27

Hirschmann
RICHARD HIRSCHMANN ELECTRIC

Maßstab: —

Datum: 12.01.11
Gez.:
Gepr.:
Norm:

10.0

Erzeugnis-Bezeichng.: ZF-ABWÄRTSMISCHER 10,7M -460kHz

Ersatz für:

Erzeugnisnr.: 877 201

Diese Zeichnung ist unser Eigentum. Jede Vervielfältigung, Verwertung oder Mitteilung an dritte Personen ist untersagt.

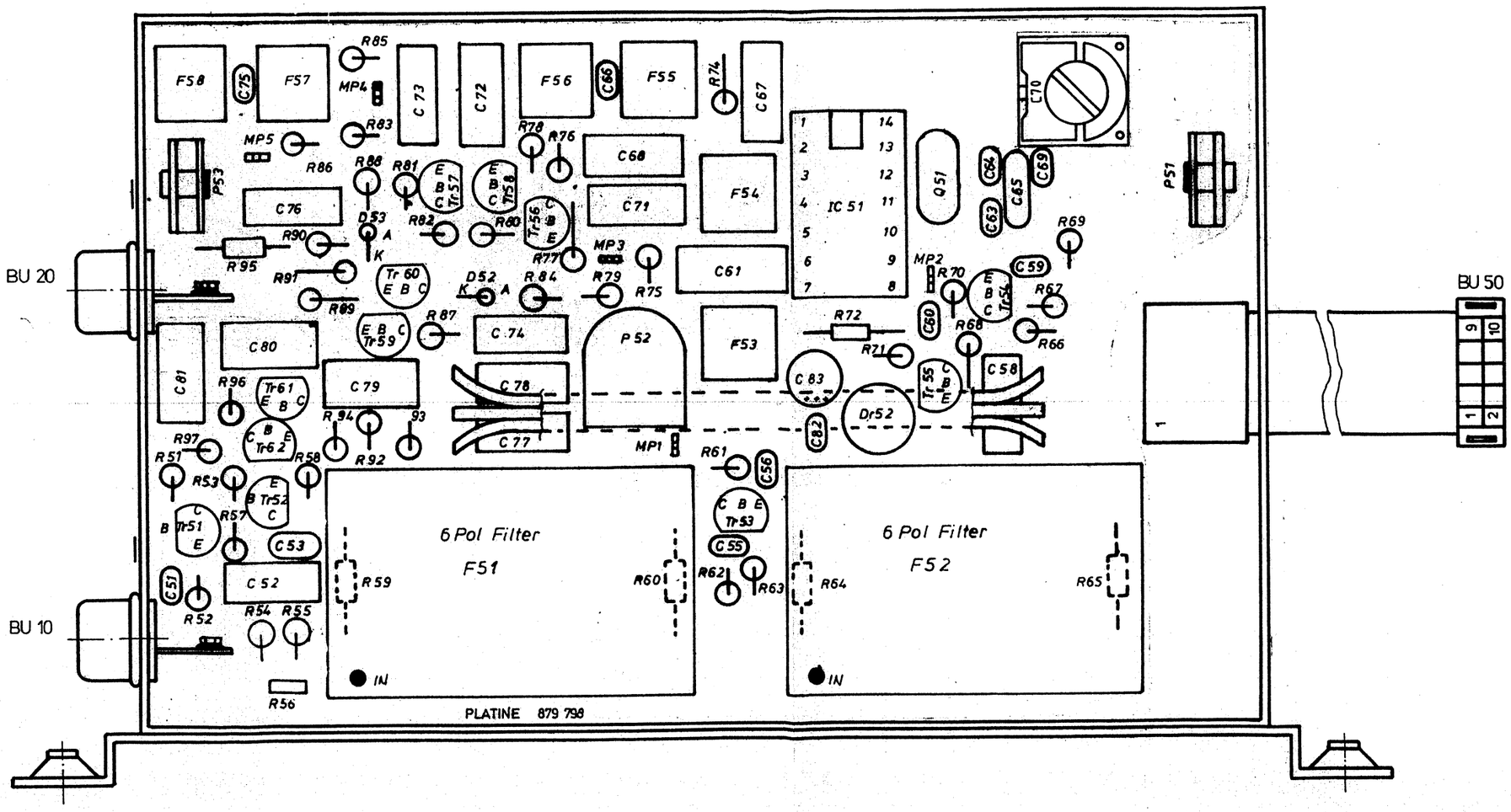

Kennzchn.	Anzahl	Änderung	Datum Name
02		Klebemarke dazu, Tr 51-62 u C 70 Mont. geä	86.09.04 Ka
01		Markierung F51, F52 dazu	13.10.80

Hirschmann
RICHARD HIRSCHMANN ELECTRIC

Maßstab: 2:1

Datum: 8.05.24
Gez.:
Gepr.:
Norm:

10.1

Ersatz für:

Erzeugnis-Bezeichng.:
ZF – ABWÄRTSMISCHER

Erzeugnisnr.:
877 201

Diese Zeichnung ist unser Eigentum. Jede Vervielfältigung, Verwertung oder Mitteilung an dritte Personen ist untersagt.

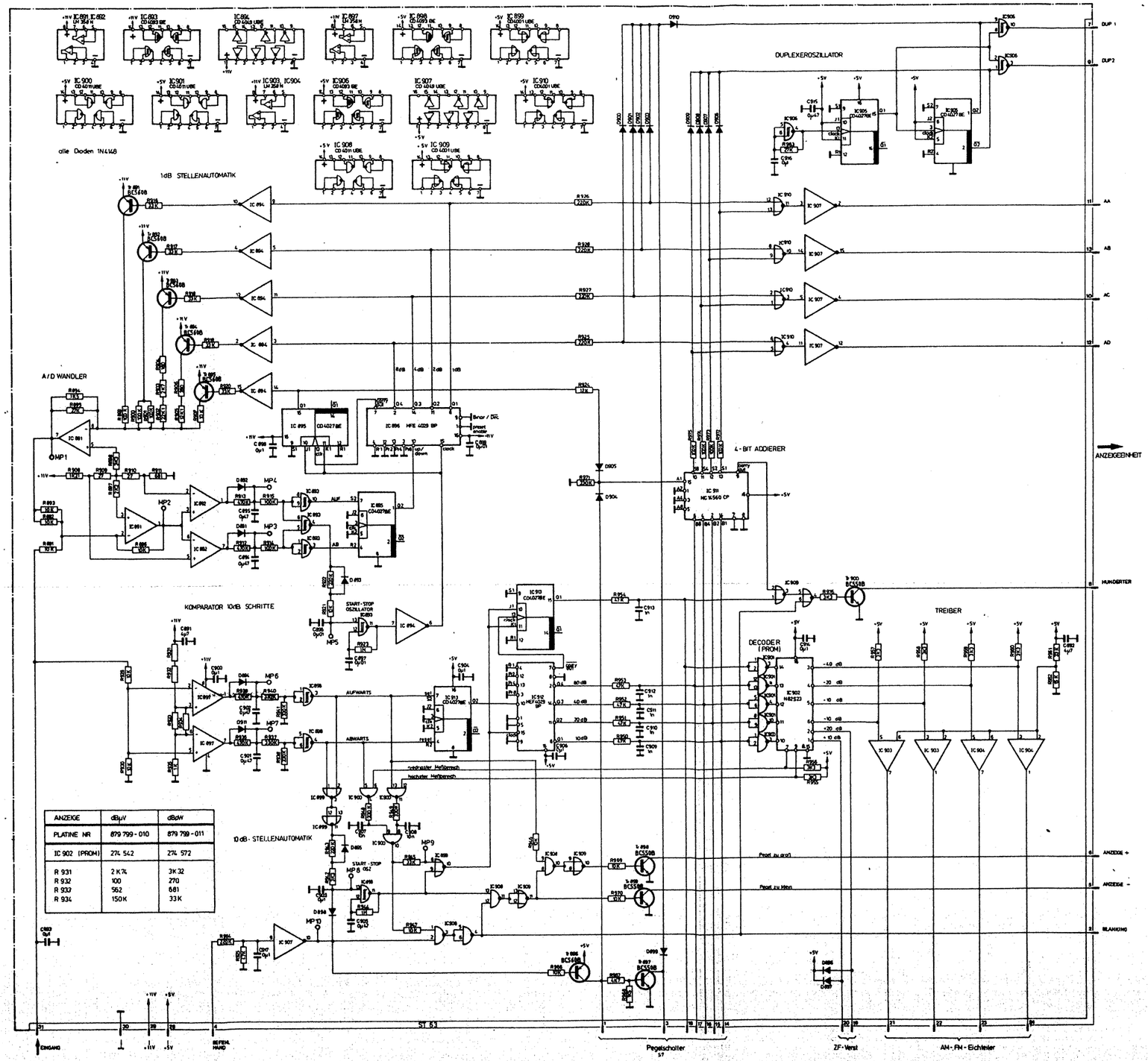

ANZEIGE	dBµV	dBdW
PLATINE NR	879 799-010	879 799-011
IC 902 (PROM)	274 542	274 572
R 931	2 K 74	3 K 32
R 932	100	270
R 933	562	681
R 934	150 K	33 K

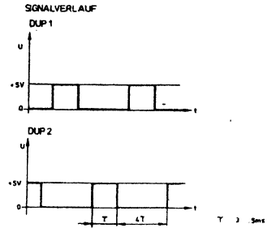

02	Tr891-900 geä	86.09.09	
01	Meßwerte eingetragen	87.01.20	
Kenzeichn.	Anzahl	Änderung	Datum Name

Hirschmann
RICHARD HIRSCHMANN ELECTRIC

Maßstab: —

Datum: 12.09.86
Gez.:
Gepr.:
Norm:

11.0

Ersatz für:

Erzeugnis-Bezeichng.:
DIGITALE PEGELMESSAUTOMATIK

Erzeugnisnr.:
879 799-...

Diese Zeichnung ist unser Eigentum. Jede Vervielfältigung, Verwertung oder Mitteilung an dritte Personen ist untersagt.

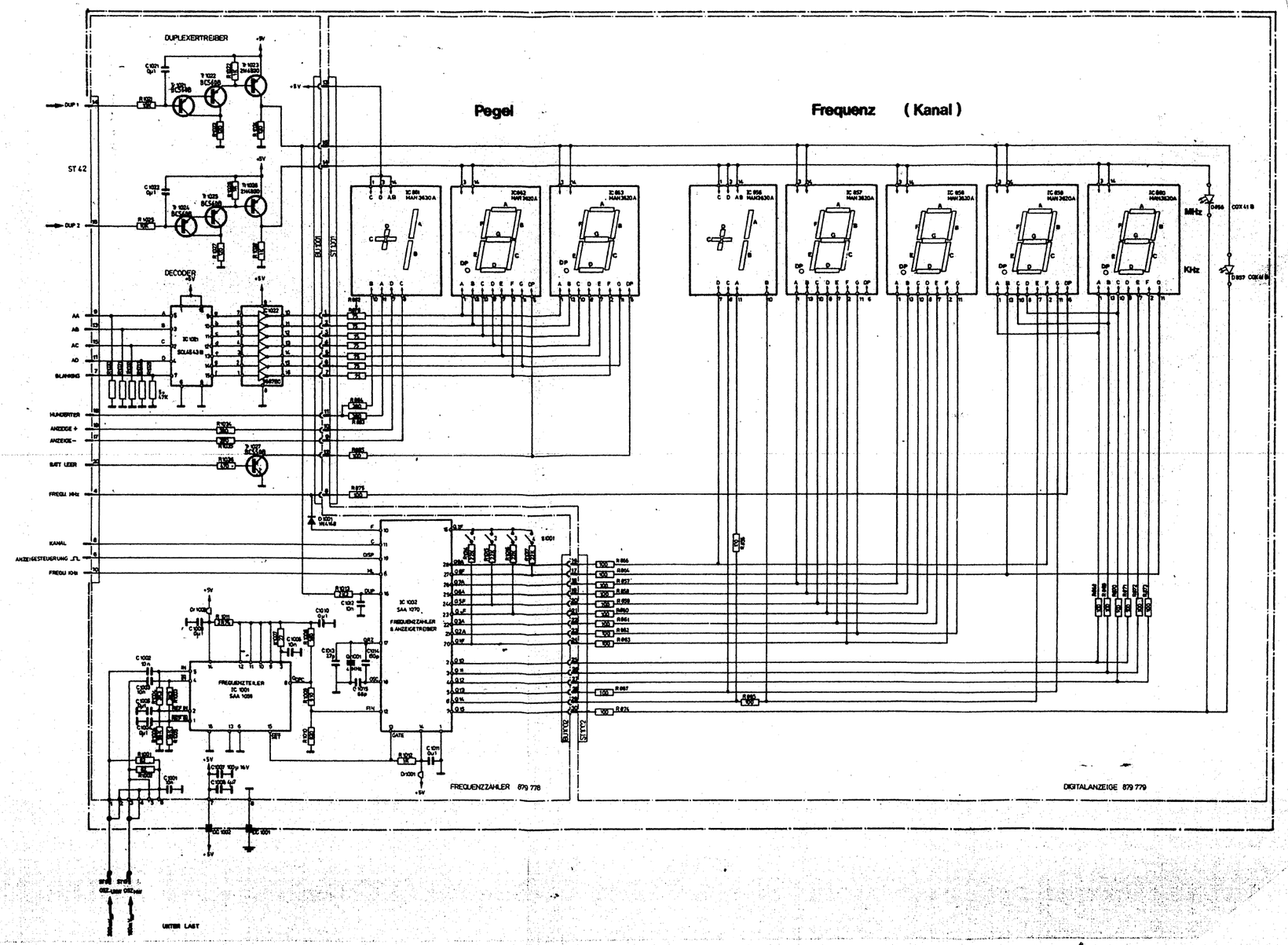

Kennzeichn.	Anzahl	Änderung	Datum Name
04		Tr1021,1022,1024 u 1025 geä St16 entf	86.09.09
03		S 1001 dazu	92.10.16
02		Meßwerte eingetragen	92.07.23
01		St 42 umnummeriert	92.02.22

Hirschmann
RICHARD HIRSCHMANN ELECTRIC

Maßstab: —

Datum: 92.01.18
Gez.:
Gepr.:
Norm:

12.0

Ersatz für:

Erzeugnis-Bezeichng.: ANZEIGEEINHEIT

Erzeugnisnr.: 877 217

Diese Zeichnung ist unser Eigentum, jede Vervielfältigung, Verwertung oder Mitteilung an dritte Personen ist untersagt

DIGITALANZEIGE 879 779

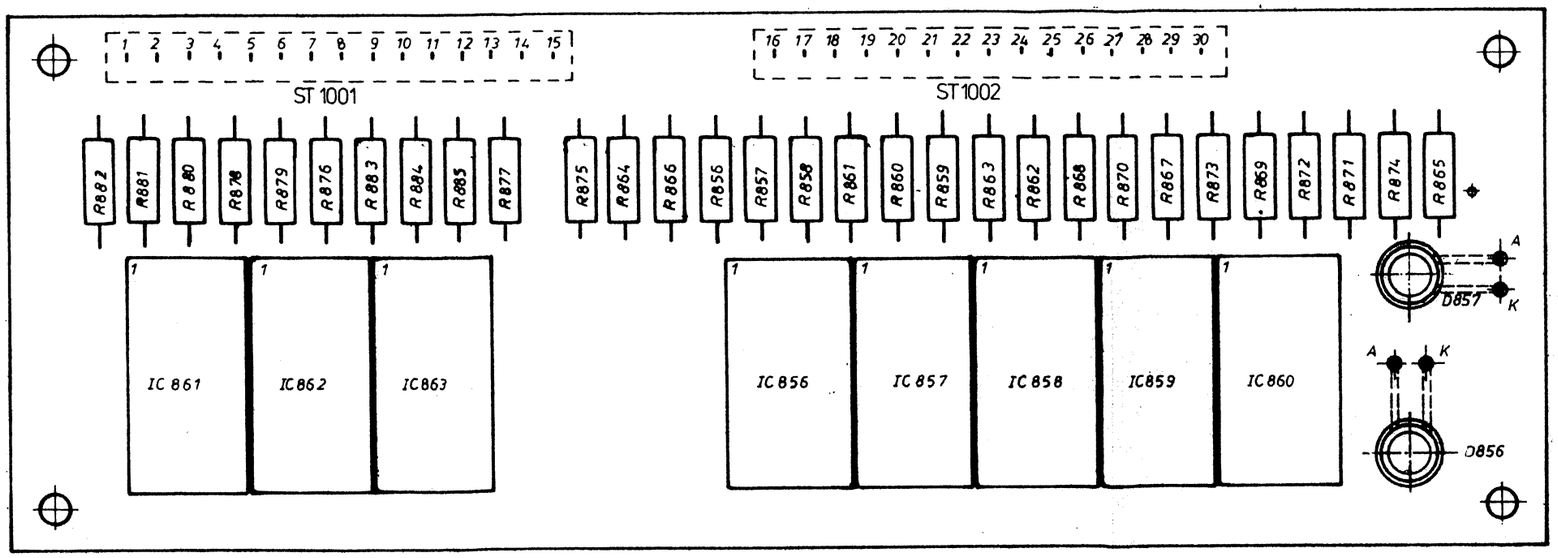

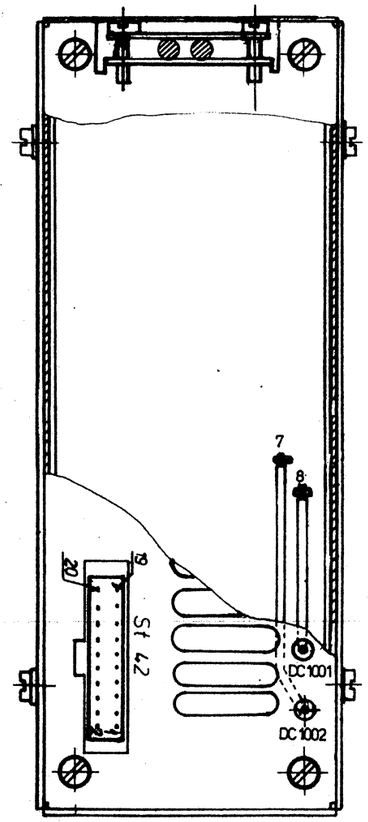

FREQUENZZÄHLER 879 778

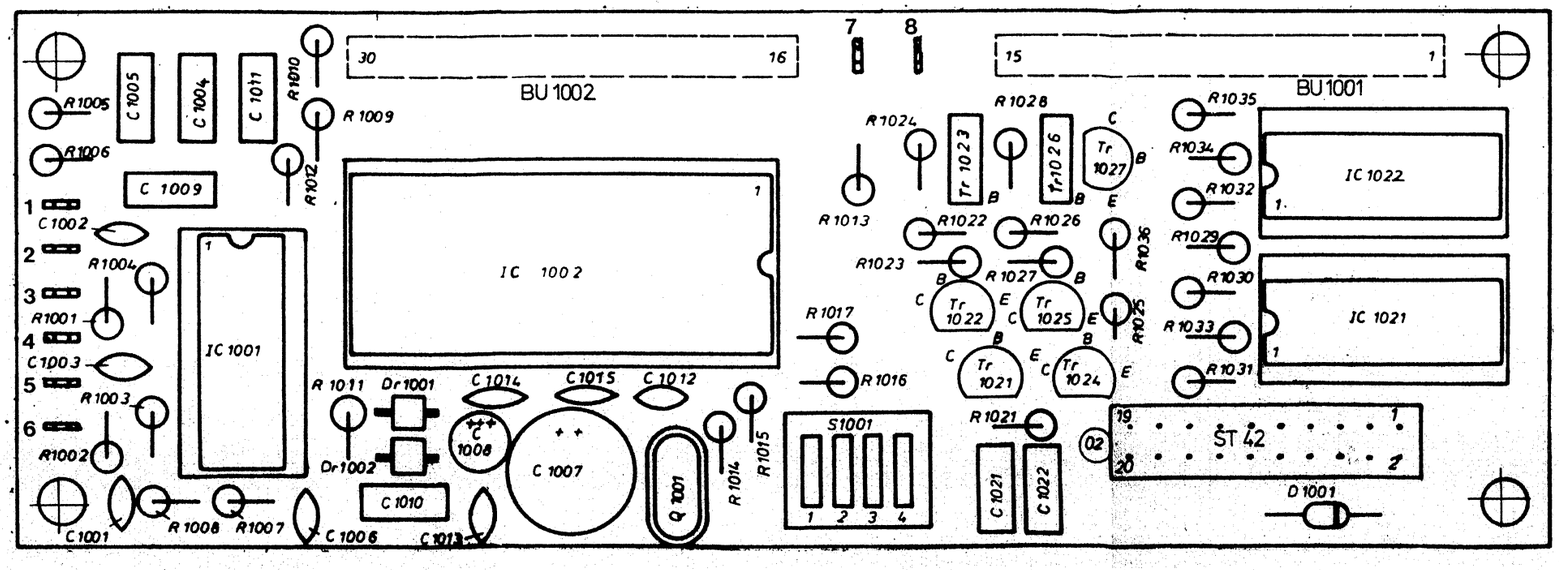

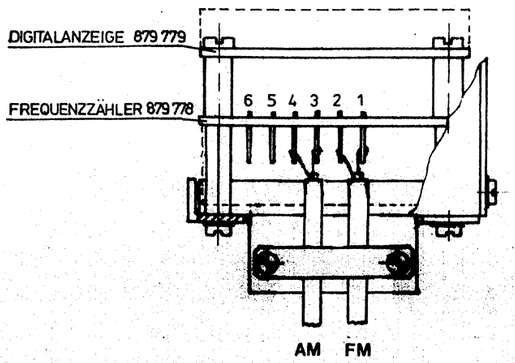

Kennzchn.	Anzahl	Änderung	Datum Name
03		1 Kabel entfernt, Zugentlastung geänd. Montage von Tr 1021/1022, 1023/1024, 1025/1026 879778: Stromlaufplan, HF-Kabelführung geänd. R 41 umgedreht	06.01.04
02			
01			

Hirschmann
RICHARD HIRSCHMANN ELECTRIC

Maßstab: 1:1 2:1

Datum: 10.7.74
Gez.:
Gepr.:
Norm:

12.1

Ersatz für:

Erzeugnis-Bezeichng.: ANZEIGEEINHEIT

Erzeugnisnr.: 877 217

Diese Zeichnung ist unser Eigentum. Jede Vervielfältigung, Verwertung oder Mitteilung an dritte Personen ist untersagt.

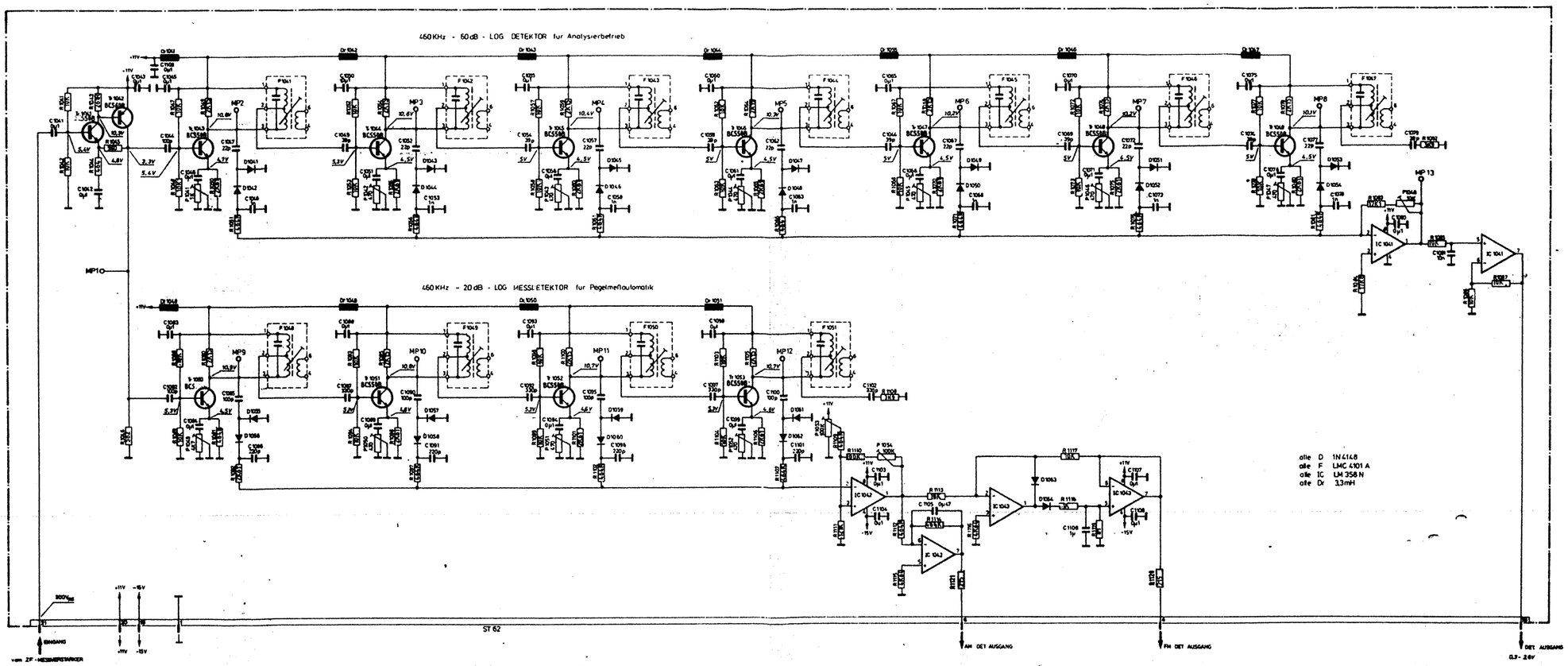

GLEICHSPANNUNG GEMESSEN MIT DVM GEGEN MASSE
OHNE HF-EINGANGSSIGNAL IN DER STELLUNG HUB-STOP.

DIE ZF-SPANNUNG AN DEN MESSPUNKTEN: TASTKOPF 10:1 OSZILLOSKOP BEI UNMODULIERTEM HF-TRAEGER BEI 9,8MHz.
PEGELSCHALTER 7 IN DER STELLUNG 50dBu BZW. 50dBpW UND MEHRWEG-DREHKOPF 15 GEZOGEN (PEGELAUTOMATIK GEKLEMMT).

Spannungen in V_{ss} an den Meßpunkten MP_1-MP_{13}

Gleichspannungen in V an ST62 Stift 4,6 und 18

EINGANGSPEGEL (dBµV)	MP_1	MP_2	MP_3	MP_4	MP_5	MP_6	MP_7	MP_8	MP_9	MP_{10}	MP_{11}	MP_{12}	MP_{13}	4/6	18
60	2	7	11	11	11	11	11	11	3,5	9	10	10	1,4	8,0	2,8
50	0,7	2,5	7	[illegible]	[illegible]	11	11	11	1	3,5	9	10	1,2	6,0	2,4
40	0,25	0,7	2,5	7	11	11	11	11	0,35	1	3,5	9	1,0	4,0	1,91
30	0,08	0,25	0,7	2,5	7	11	11	11	0,1	0,35	1	3,5	0,8	<4	1,55
20	0,03	0,08	0,25	0,7	2,5	7	11	11	0,04	0,1	0,35	1	0,55	<4	1,13
10	0,01	0,03	0,08	0,25	0,7	2,5	7	11	0,01	0,04	0,1	0,35	0,34	<4	0,71
0	0,005	0,01	0,03	0,08	0,25	0,7	2,5	7	<0,01	0,01	0,04	0,1	0,16	<4	0,3

EINGANGSPEGEL (dBpW)	MP_1	MP_2	MP_3	MP_4	MP_5	MP_6	MP_7	MP_8	MP_9	MP_{10}	MP_{11}	MP_{12}	MP_{13}	4/6	18
60	1,2	4	10	10	10	10	10	10	2	5,8	9	9	1,3	8	2,75
50	0,4	1,3	4,8	10	10	10	10	10	0,7	2	6	9	1,1	6	2,32
40	0,13	0,43	1,3	4	10	10	10	10	0,2	0,62	2	6	0,9	4	1,88
30	0,04	0,13	0,42	1,3	4	10	10	10	0,07	0,2	0,6	2	0,7	<4	1,44
20	0,12	0,04	0,13	0,41	1,3	4	10	10	0,02	0,06	0,2	0,6	0,5	<4	1,00
10	0,005x	0,012x	0,05x	0,14x	0,4x	1,3x	4x	10	0,01	0,02	0,06	0,2	0,3	<4	0,59
0	0x	0x	0x	0,05x	0,15x	0,45x	1,3x	4	0,005x	0,01x	0,02x	0,06x	0,17	<4	0,3x

x VERRAUSCHT

Kennzchn.	Anzahl	Änderung	Datum Name
04		Widerstände von Kohle auf Metall	900925
03		Tr141-153 geä, R1120u1121 dazu	86.09.09
02		D1055.-D1062 umgepolt	84 08 27
01		Meßwerte eingetragen	82.09.29

Hirschmann
RICHARD HIRSCHMANN ELECTRIC

Maßstab: —

Datum: 82.09.19
Gez.: [illegible]
Gepr.:
Norm:

13.0

Ersatz für:

Erzeugnis-Bezeichng.: LOGARITHM. DETEKTOR 460kHz

Erzeugnisnr.: 879 775

Diese Zeichnung ist unser Eigentum. Jede Vervielfältigung, Verwertung oder Mitteilung an dritte Personen ist untersagt.

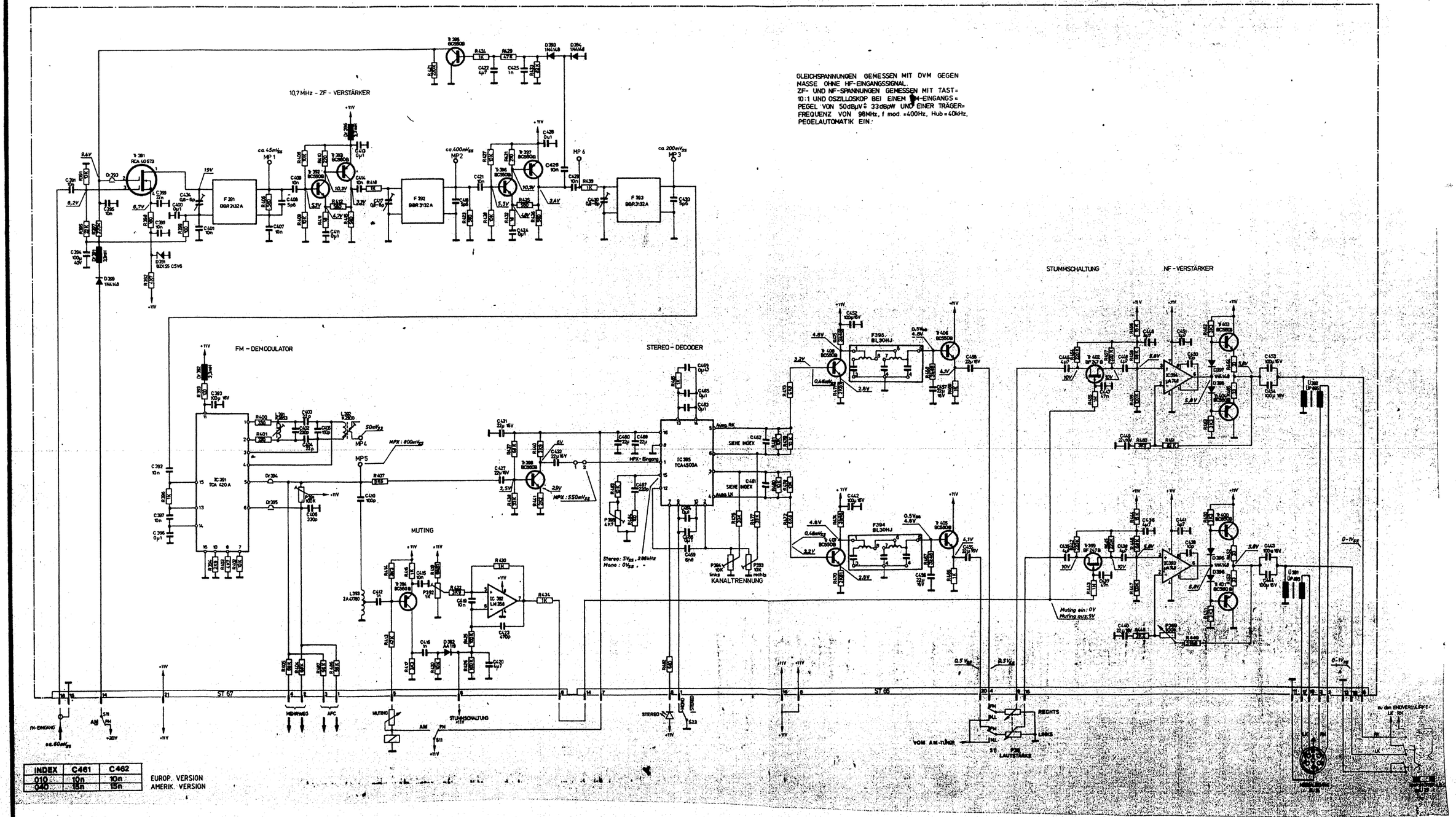

INDEX	C461	C462	
010	10n	10n	EUROP. VERSION
040	15n	15n	AMERIK. VERSION

Konzeh.	Anzahl	Änderung	Datum Name
03		Überarbeitet	16.01.86
02		2410 gez	12.10.87
01		Netzwerte eingetragen	18.07.87

Hirschmann
RICHARD HIRSCHMANN ELECTRIC

Maßstab: —

Datum: 12.01.87
Gez.: Vollmer
Gepr.:
Norm:

14.0

Erzeugnis-Bezeichng.: ZF-TONVERSTÄRKER mit FM DEMODULATOR und STEREO DECODER

Ersatz für:

Erzeugnisnr.: 879 777

Diese Zeichnung ist unser Eigentum. Jede Vervielfältigung, Verwertung oder Mitteilung an dritte Personen ist untersagt.

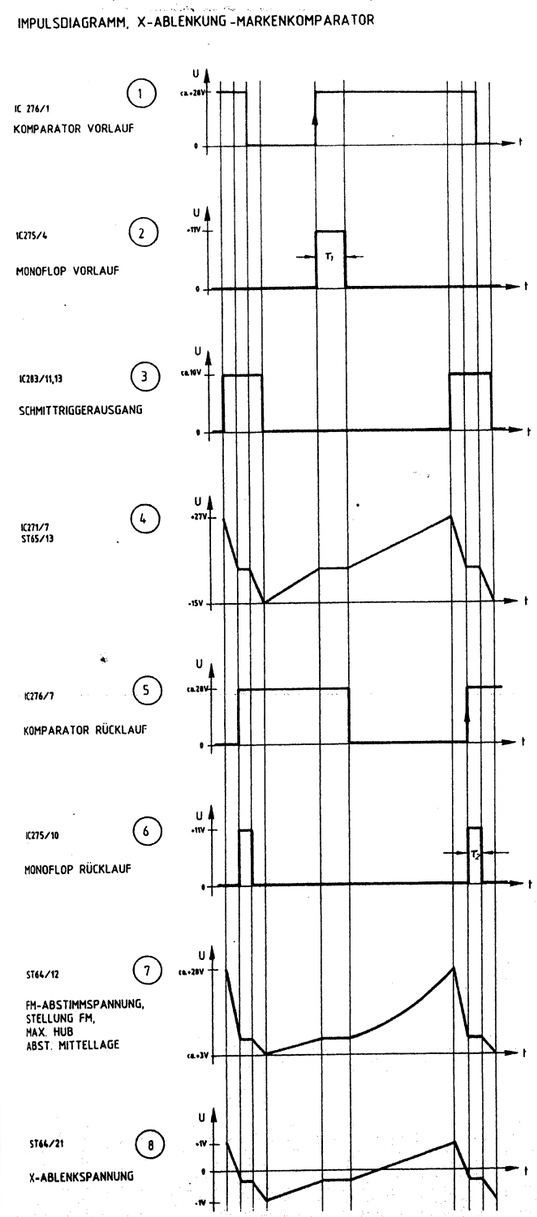

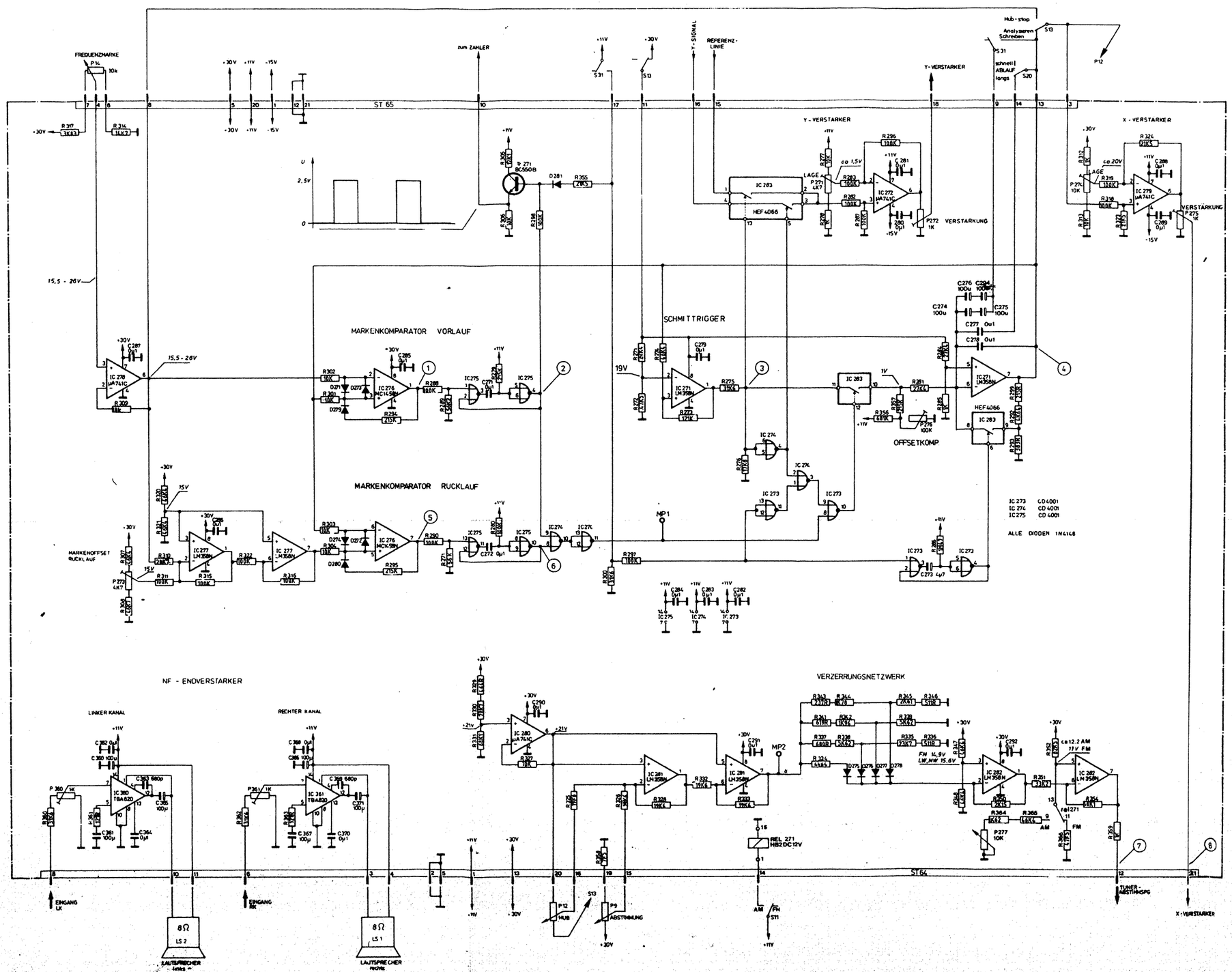

Kennzehn.	Anzahl	Änderung	Datum Name
05		Widerstände von Kohle auf Metall	900925
04		R334-R346, R364 geä.	87.12.01
03		Umkonstruktion	86.09.18
02		IC und Meßwerte eingetragen	81.07.20
01		R 359 dazu	81.11.12

Hirschmann
RICHARD HIRSCHMANN ELECTRIC

Maßstab: —

Datum: 87.08.18
Gez.:
Gepr.:
Norm:

15.0

Ersatz für:

Erzeugnis-Bezeichng.: X-ABLENKUNG, MARKENKOMPARATOR und NF-ENDVERSTARKER

Erzeugnisnr.: 879 776

Diese Zeichnung ist unser Eigentum. Jede Vervielfältigung, Verwertung oder Mitteilung an dritte Personen ist unterseagt.

SOCKELSCHALTUNG

ANSICHT: LOTSEITE

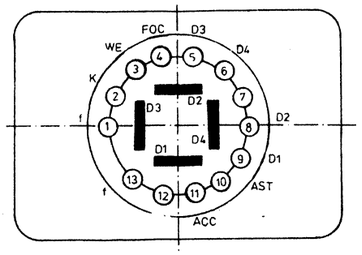

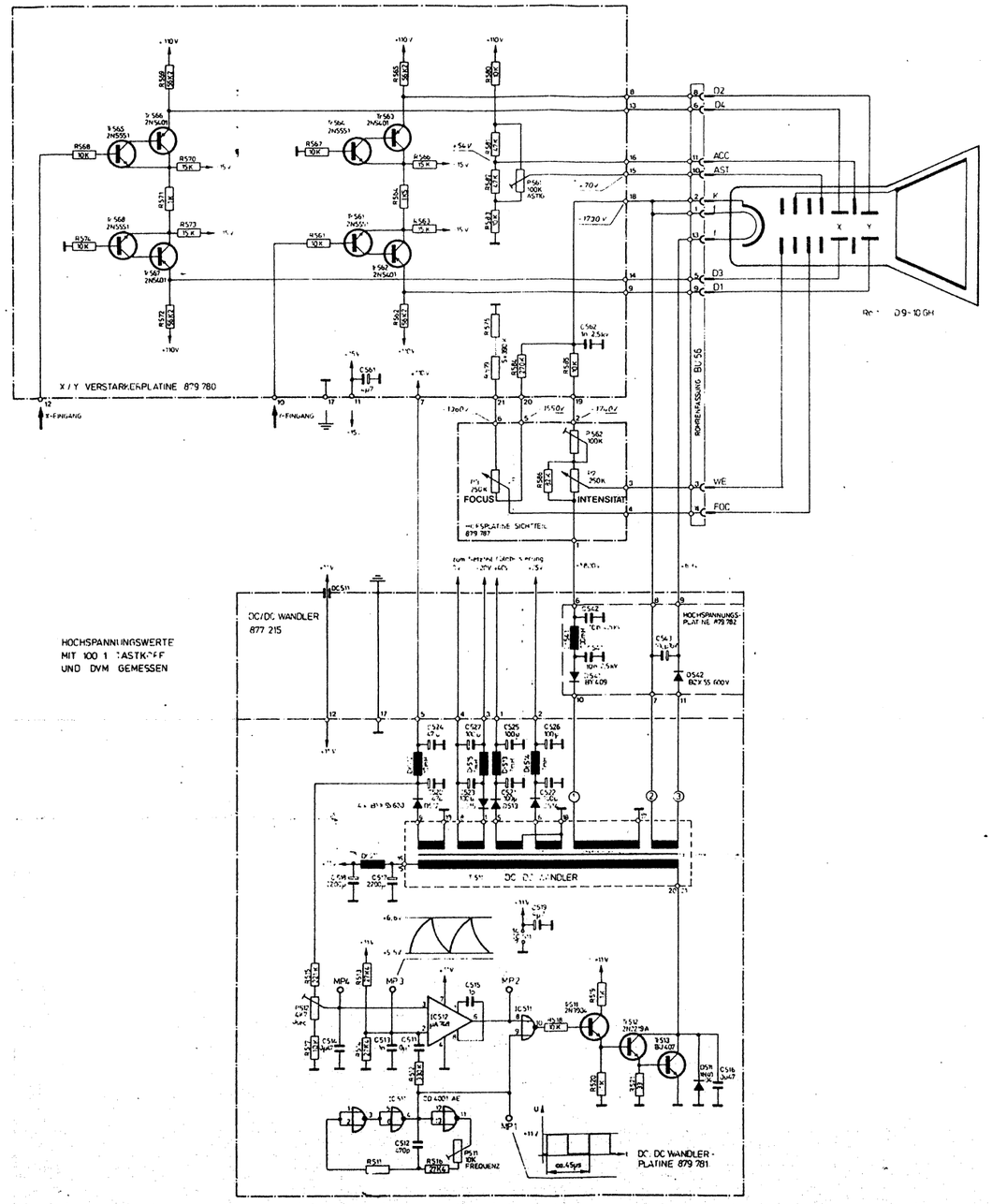

Kennzchn.	Anzahl	Änderung	Datum Name
02 07		R511 geä Meßwerte eingetragen	86.08.26 82.07.23

Hirschmann
RICHARD HIRSCHMANN ELECTRIC

Maßstab: ——

Datum: 8.2.08.78
Gez.:
Gepr.:
Norm:

16.0

Ersatz für:

Erzeugnis-Bezeichng.: SICHTTEIL
X/Y VERSTÄRKER, HILFSPLATINE,
DC/DC WANDLER

Erzeugnisnr.:
879 780
879 787
877 215

Diese Zeichnung ist unser Eigentum. Jede Vervielfältigung, Verwertung oder Mitteilung an dritte Personen ist untersagt

DC/ DC WANDLER - PLATINE 879 781

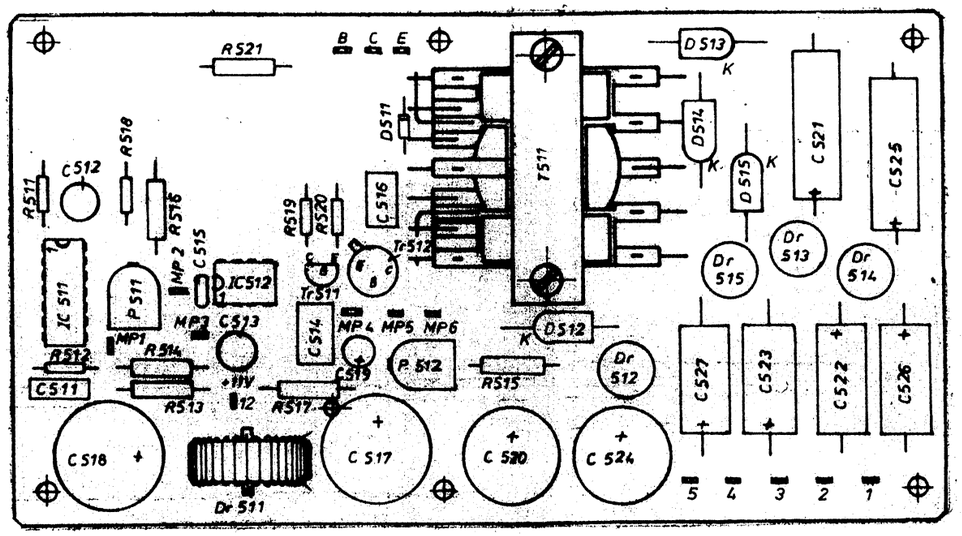

HOCHSPANNUNGSPLATINE 879 782

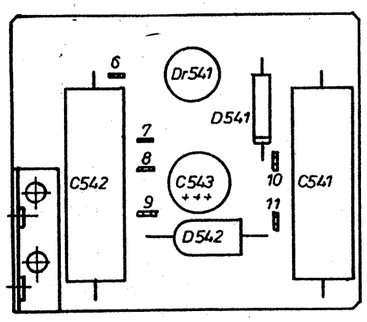

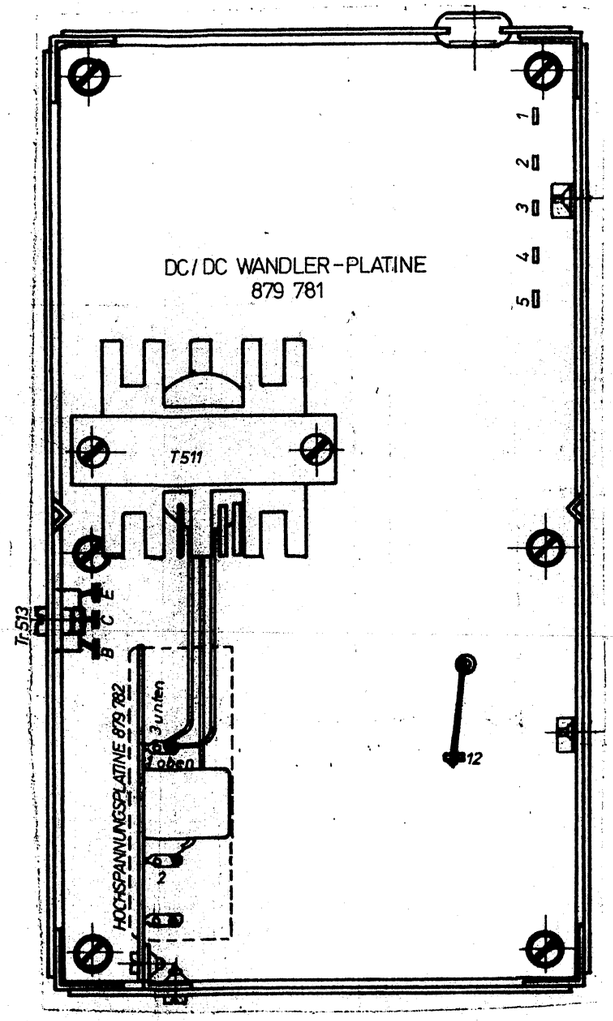

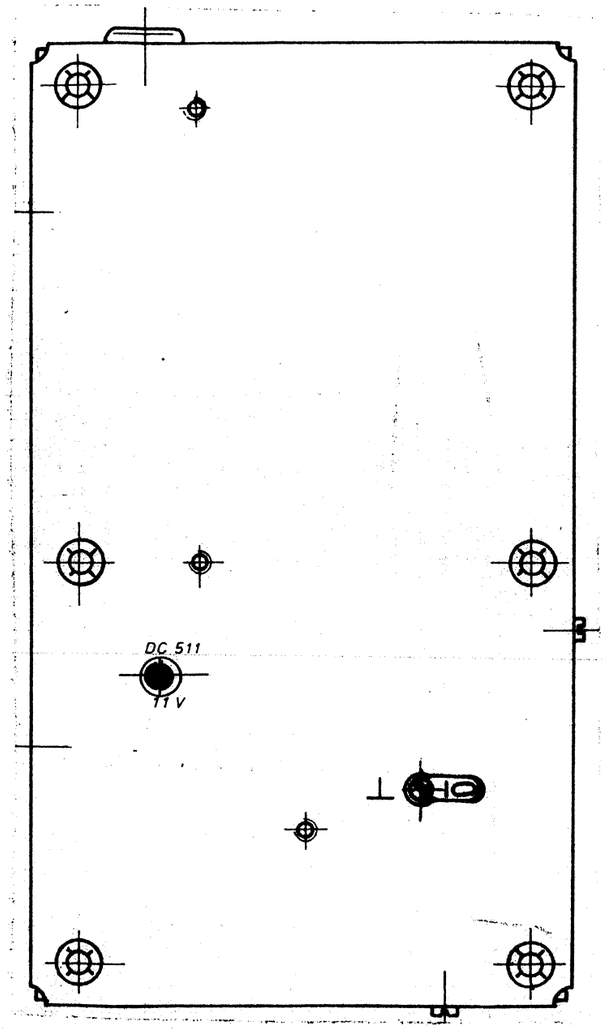

01		DC511 geä.		Hirschmann RICHARD HIRSCHMANN ELECTRIC	Maßstab: 1:1	Datum: 810224 Gez.: Gepr.: Norm:	16.5
Kenn-zchn.	An-zahl	Änderung	Datum Name	Erzeugnis-Bezeichng.: DC / DC WANDLER		Ersatz für: Erzeugnisnr.: 877 215

Diese Zeichnung ist unser Eigentum. Jede Vervielfältigung, Verwertung oder Mitteilung an dritte Personen ist untersagt.